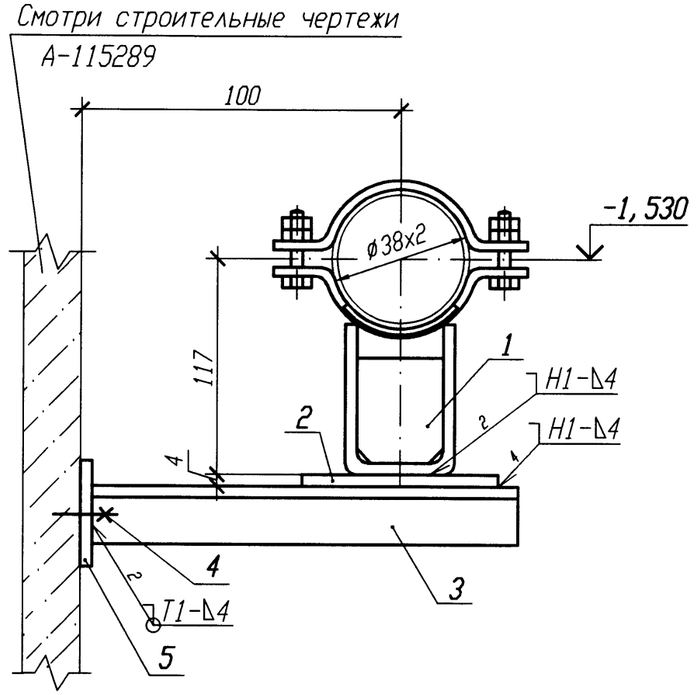

ДЕТАЛЬ ПОЗ. 5 ✓ (✓)

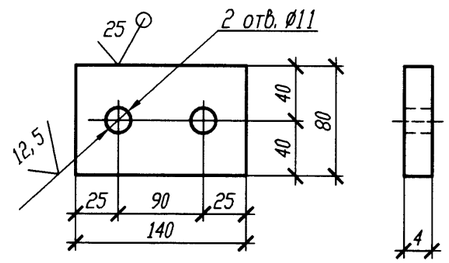

Спецификация деталей

Поз.	Обозначение	Наименование	Кол.	Материал	Масса, кг ед.	Масса, кг общ.	Приме-чание
1	18-512.000-06	Опора 38У	1	Сборный	1,21	1,21	
2	ГОСТ 19903-74	Лист Б-ПН 4х60х100	1	Вст 3 сп 5 ГОСТ 14637-89	0,19	0,19	
3	ГОСТ 8509-93	Уголок Б 50х50х5 l=170	2	Вст 3 сп 5 ГОСТ 535-2005	0,64	1,28	
4	ГОСТ 28778-90	БСР 10х100 У3	2	Сборный	0,09	0,18	
5	ГОСТ 19903-74	Лист Б-ПН 4х140х80	1	Вст 3 сп 5 ГОСТ 14637-89	0,35	0,35	
	ГОСТ 2246-70	Проволока		СВ-08Г2С			
	ГОСТ 9467-75	Электроды		УОНИИ 13/45			
				Итого:		3,21	

1 Привязку опоры смотри 3VF10Z31, 3VF20Z31, 3VF30Z30.

2 Сварку производить по ГОСТ 5264-80.

3 Отметка трубопровода подлежит уточнению в соответствии с уклоном трубопровода.

4 Максимальная нагрузка на опору дана с учетом сейсмического воздействия.

5 Изготовить три комплекта.

Номер опоры	Рабочее состояние						Холодное состояние						Сейсмическое состояние					
	Усилия, кН			Моменты, кН·м			Усилия, кН			Моменты, кН·м			Усилия , кН			Моменты, кН·м		
	Px	Py	Pz	Mx	My	Mz	Px	Py	Pz	Mx	My	Mz	Px	Py	Pz	Mx	My	Mz
3VF10Y007	-0,01	0	-0,01	0	0	0	0	0	-0,04	0	0,01	0	0,02	0,01	0,02	0	0,01	0
3VF20Y003	-0,01	0	-0,01	0	0	0	0	0	-0,04	0	0,01	0	0,02	0,01	0,02	0	0,01	0
3VF30Y021	-0,01	0	-0,01	0	0	0	0	0	-0,04	0	0,01	0	0,02	0,01	0,02	0	0,01	0

Взам. инв. N

Подп. и дата 21.01.12

Инв. N подл. R3.00138.1.0.11

АРХИВНЫЙ ЭКЗЕМПЛЯР

Инв. N подл. R3.00138.1.0.11
Лист 251

Изм.	Кол. уч.	Лист	N док.	Подп.	Дата
Инж. 1к.		Куланова			19.01
Пров. вед. инж.		Веренцова			19.01
Пров. нач. гр.		Жук			20.01
Н. контр		Краснояров			24.01

R3.VF10.3012.011.02.00.004

Ростовская АЭС Блок 3

Реакторное отделение
Негерметичная часть
Трубопроводы технической воды группы "А"
Обвязка вентустановок

Стадия	Лист	Листов
Р		1

Опора неподвижная
3VF10Y007, 3VF20Y003, 3VF30Y021

ОАО "НИАЭП" 2011

Формат А3