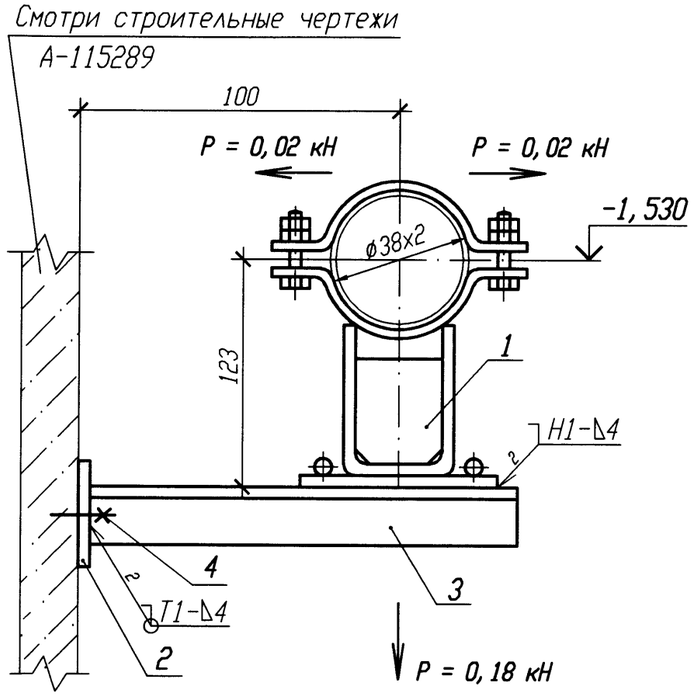


ДЕТАЛЬ ПОЗ. 2

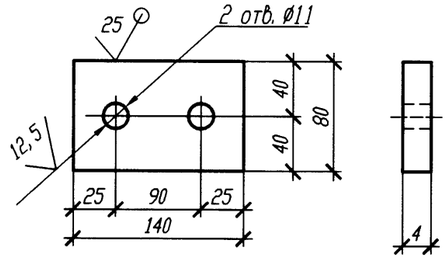


Спецификация деталей

| Поз. | Обозначение | Наименование | Кол. | Материал | Масса, кг ед. | Масса, кг общ. | Примечание |
|---|---|---|---|---|---|---|---|
| 1 | Л8-517.000-28 | Опора 38У | 1 | Сборный | 2,2 | 2,2 | |
| 2 | ГОСТ 19903-74 | Лист Б-ПН 4х140х80 | 1 | Вст 3 сп 5 ГОСТ 14637-89 | 0,35 | 0,35 | |
| 3 | ГОСТ 8509-93 | Уголок Б 50х50х5 l=170 | 2 | Вст 3 сп 5 ГОСТ 535-2005 | 0,64 | 1,28 | |
| 4 | ГОСТ 28778-90 | БСР 10х100 У3 | 2 | Сборный | 0,09 | 0,18 | |
| | | | | | | | |
| | | | | | | | |
| | | | | | | | |
| | | | | | | | |
| | ГОСТ 9467-75 | Электроды | | УОНИИ 13/45 | | | |
| | | | | Итого: | | 4,01 | |

1 Привязку опоры смотри 3VF10Z31, 3VF20Z31, 3VF30Z30.
2 Сварку производить по ГОСТ 5264-80.
3 Отметка трубопровода подлежит уточнению в соответствии с уклоном трубопровода.
4 Максимальная нагрузка на опору дана с учетом сейсмического воздействия.
5 Изготовить три комплекта.

АРХИВНЫЙ ЭКЗЕМПЛЯР

| Изм. | Кол. уч. | Лист | N док. | Подп. | Дата |
|---|---|---|---|---|---|
| Инж. 1к. | | Куланова | | | 19.01 |
| Пров. вед. инж. | | Веренцова | | | 19.01 |
| Пров. нач. гр. | | Жук | | | 20.01 |
| Н. контр | | Краснояров | | | 24.01 |

Инв. N подл. R3.00138.1.0.11
Лист 252

R3.VF10.3012.011.02.00.005

Ростовская АЭС Блок 3

| Реакторное отделение Негерметичная часть Трубопроводы технической воды группы "А" Обвязка вентустановок | Стадия | Лист | Листов |
|---|---|---|---|
| | Р | | 1 |

Опора скользящая
3VF10Y008, 3VF20Y004, 3VF30Y022

ОАО "НИАЭП" 2011

Инв. N подл. R3.00138.1.0.11 | Подп. и дата | Взам. инв. N

Формат А3