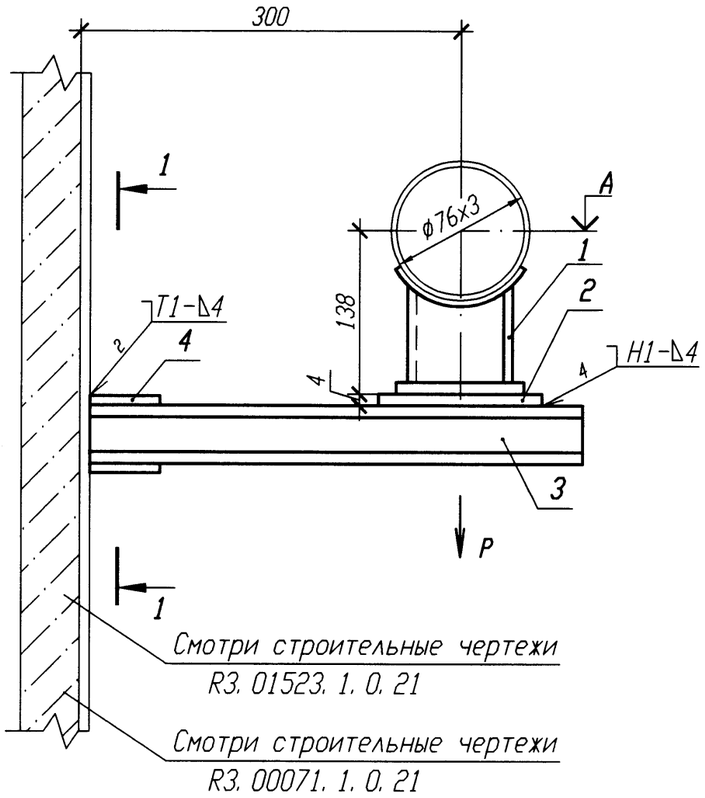

РАЗРЕЗ 1-1

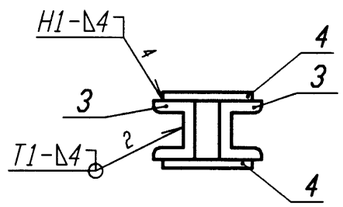

Номер опоры	Отметка опоры А	Нагрузка Р, кН
3VF10Y004	+4, 190	0, 58
3VF10Y005	+4, 190	0, 48
3VF10Y006	+4, 403	0, 52

1 Привязку опоры смотри 3VF10Z34.

2 Сварку производить по ГОСТ 5264-80.

3 Сварку опоры с трубопроводом производить по ОСТ 34-10-616-93.

4 Отметка трубопровода подлежит уточнению в соответствии с уклоном трубопровода.

5 Максимальная нагрузка на опору дана с учетом сейсмического воздействия.

6 Изготовить три комплекта.

Спецификация деталей

Поз.	Обозначение	Наименование	Кол.	Материал	Масса, кг ед.	Масса, кг общ.	Примечание
1	03 ОСТ 34-10-616-93	Опора 76У	1	Сборный	1	1	
2	ГОСТ 19903-74	Лист Б-ПН 4х80х120	1	Вст 3 сп 5 ГОСТ 14637-89	0, 3	0, 3	
3	ГОСТ 8240-97	Швеллер 10 l=360	2	Вст 3 сп 5 ГОСТ 535-2005	3, 09	6, 18	
4	ГОСТ 19903-74	Лист Б-ПН 4х100х100	2	Вст 3 сп 5 ГОСТ 14637-89	0, 31	0, 62	
	ГОСТ 2246-70	Проволока		Св-08Г2С			
	ГОСТ 9467-75	Электроды		УОНИИ 13/45			
				Итого:		8, 1	

АРХИВНЫЙ ЭКЗЕМПЛЯР

Изм.	Кол. уч.	Лист	N док.	Подп.	Дата
Инж. 1к.		Куланова			19.01
Пров. вед. инж.		Веренцова			20.01
Пров. нач. гр.		Жук			20.01
Н. контр		Краснояров			21.01

Инв. N подл. R3. 00138. 1. 0. 11
Лист 250

R3. VF10. 3012. 011. 02. 00. 003

Ростовская АЭС Блок 3

Реакторное отделение Негерметичная часть Трубопроводы технической воды группы "А" Обвязка вентустановок	Стадия	Лист	Листов
	Р		1
Опора скользящая 3VF10Y004, 3VF10Y005, 3VF10Y006	ОАО "НИАЭП" 2011		

Инв. N подл. | Подп. и дата | Взам. инв. N
R3. 00138. 1. 0. 11 | 01.08.12 |

Формат А3