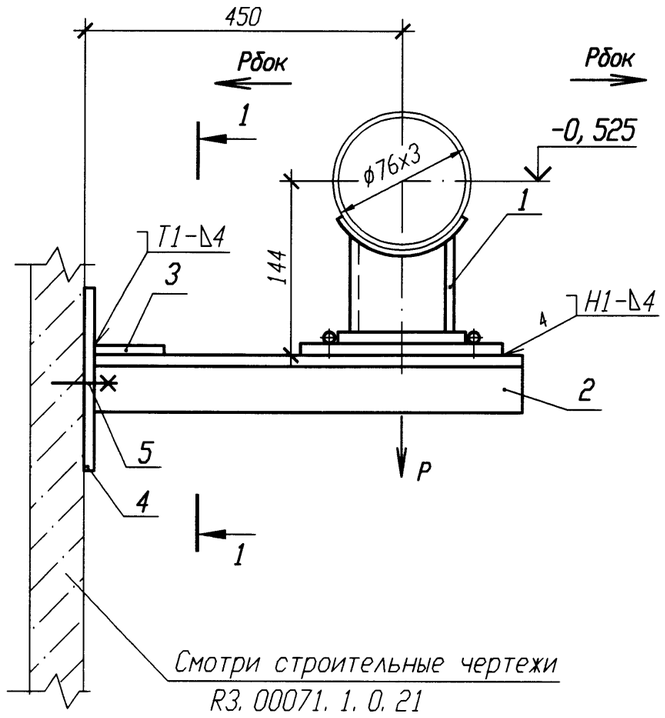

Номер опоры	Р, кН	Рбок, кН
3VF60Y010	0, 53	0, 07
3VF60Y011	0, 46	0, 05
3VF60Y012	0, 50	0, 08
3VF60Y013	0, 48	0, 08

ДЕТАЛЬ ПОЗ. 4

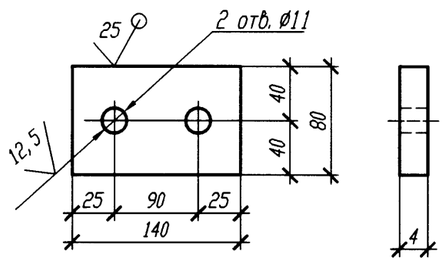

РАЗРЕЗ 1-1

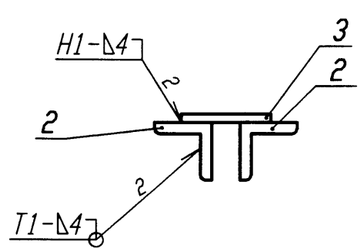

Спецификация деталей

Поз.	Обозначение	Наименование	Кол.	Материал	Масса, кг ед.	Масса, кг общ.	Приме-чание
1	03 ОСТ 34-10-623-93	Опора 76У	1	Сборный	2, 8	2, 8	
2	ГОСТ 8509-93	Уголок Б 50х50х5 l=510	2	Вст 3 сп 5 ГОСТ 535-2005	1, 92	3, 84	
3	ГОСТ 19903-74	Лист Б-ПН 4х100х100	1	Вст 3 сп 5 ГОСТ 14637-89	0, 31	0, 31	
4	ГОСТ 19903-74	Лист Б-ПН 4х140х80	1	Вст 3 сп 5 ГОСТ 14637-89	0, 35	0, 35	
5	ГОСТ 28778-90	БСР 10х100 У3	2	Сборный	0, 09	0, 18	
	ГОСТ 2246-70	Проволока		Св-08Г2С			
	ГОСТ 9467-75	Электроды		УОНИИ 13/45			
				Итого:		7, 48	

АРХИВНЫЙ ЭКЗЕМПЛЯР

1 Привязку опоры смотри 3VF60Z42.

2 Сварку производить по ГОСТ 5264-80.

3 Сварку опоры с трубопроводом производить по ОСТ 34-10-623-93.

4 Отметка трубопровода подлежит уточнению в соответствии с уклоном трубопровода.

5 Максимальная нагрузка на опору дана с учетом сейсмического воздействия.

6 Изготовить четыре комплекта.

Изм.	Кол. уч.	Лист	N док.	Подп.	Дата
Инж. 1к.		Куланова			19.09
Пров. вед. инж.		Веренцова			20.09
Пров. нач. гр.		Жук			20.09
Н. контр		Краснояров			21.09

Инв. N подл. R3. 00138. 1. 0. 11
Лист 320

R3. VF10. 3012. 011. 02. 00. 073

Ростовская АЭС Блок 3

Реакторное отделение Негерметичная часть Трубопроводы технической воды группы "А" Обвязка вентустановок	Стадия	Лист	Листов
	Р		1
Опора скользящая направляющая 3VF60Y010, 3VF60Y011, 3VF60Y012, 3VF60Y013	ОАО "НИАЭП" 2011		

Инв. N подл.	Подп. и дата	Взам. инв. N
R3. 00138. 1. 0. 11	21.09. 09.12	

Формат А3