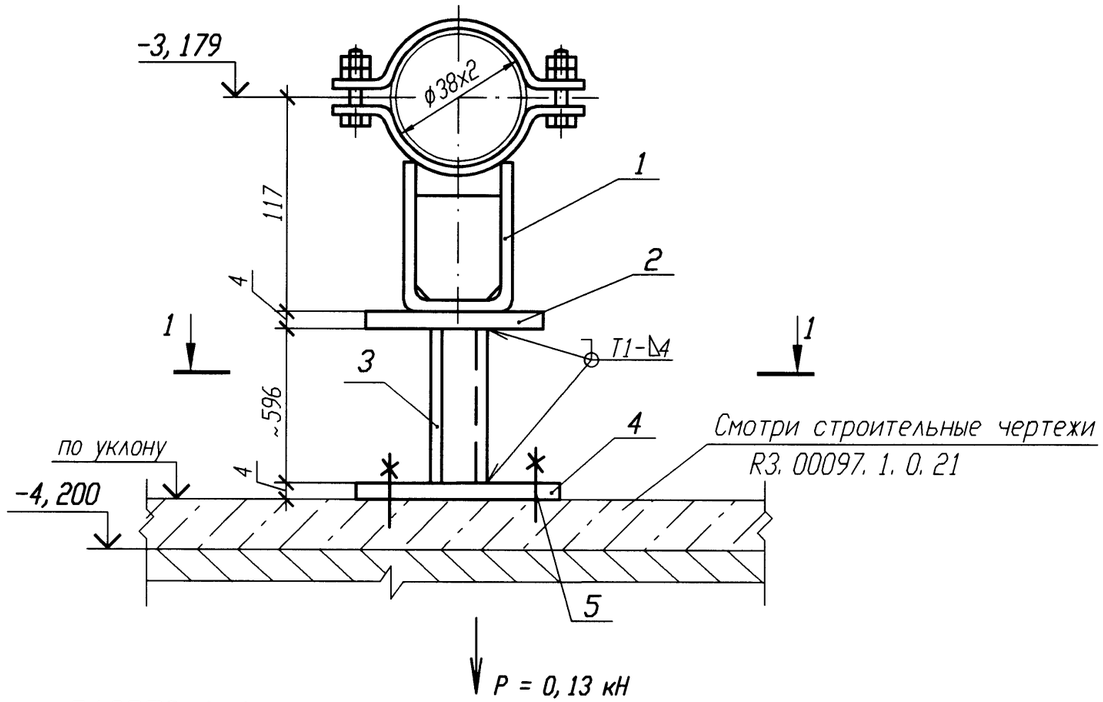

РАЗРЕЗ 1-1

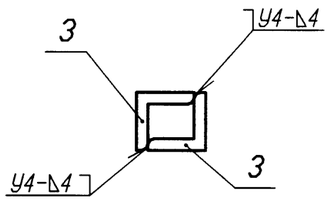

ДЕТАЛЬ ПОЗ. 4 √ (√)

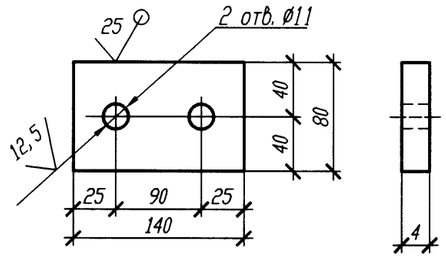

Спецификация деталей

Поз.	Обозначение	Наименование	Кол.	Материал	Масса, кг ед.	Масса, кг общ.	Приме-чание
1	Л8-511. 000-06	Опора 38У	1	Сборный	1	1	
2	ГОСТ 19903-74	Лист Б-ПН 4х60х100	1	Вст 3 сп 5 ГОСТ 14637-89	0, 19	0, 19	
3	ГОСТ 8509-93	Уголок Б 50х50х5 l=620	2	Вст 3 сп 5 ГОСТ 535-2005	2, 34	4, 68	
4	ГОСТ 19903-74	Лист Б-ПН 4х140х80	1	Вст 3 сп 5 ГОСТ 14637-89	0, 35	0, 35	
5	ГОСТ 28778-90	БСР 10х100 У3	2	Сборный	0, 09	0, 18	
	ГОСТ 9467-75	Электроды		УОНИИ 13/45			
				Итого:		6, 4	

1 Привязку опоры смотри 3VF60Z40.

2 Сварку производить по ГОСТ 5264-80.

3 Отметка трубопровода подлежит уточнению в соответствии с уклоном трубопровода.

4 Максимальная нагрузка на опору дана с учетом сейсмического воздействия.

5 Деталь поз. 3 обрезать на монтаже с уточнением по месту.

6 Изготовить один комплект.

Изм.	Кол. уч.	Лист	N док.	Подп.	Дата
Инж. 1к.		Куланова			19.01
Пров. вед. инж.		Веренцова			20.01
Пров. нач. гр.		Жук			20.01
Н. контр		Краснояров			24.01

Инв. N подл. R3. 00138. 1. 0. 11
Лист 322

R3. VF10. 3012. 011. 02. 00. 075

Ростовская АЭС Блок 3

Реакторное отделение Негерметичная часть Трубопроводы технической воды группы "А" Обвязка вентустановок	Стадия	Лист	Листов
	Р		1
Опора скользящая 3VF60Y022	ОАО "НИАЭП" 2011		

АРХИВНЫЙ ЭКЗЕМПЛЯР

Инв. N подл.	Подп. и дата	Взам. инв. N
R3. 00138. 1. 0. 11	01. 02. 12	

Формат А3