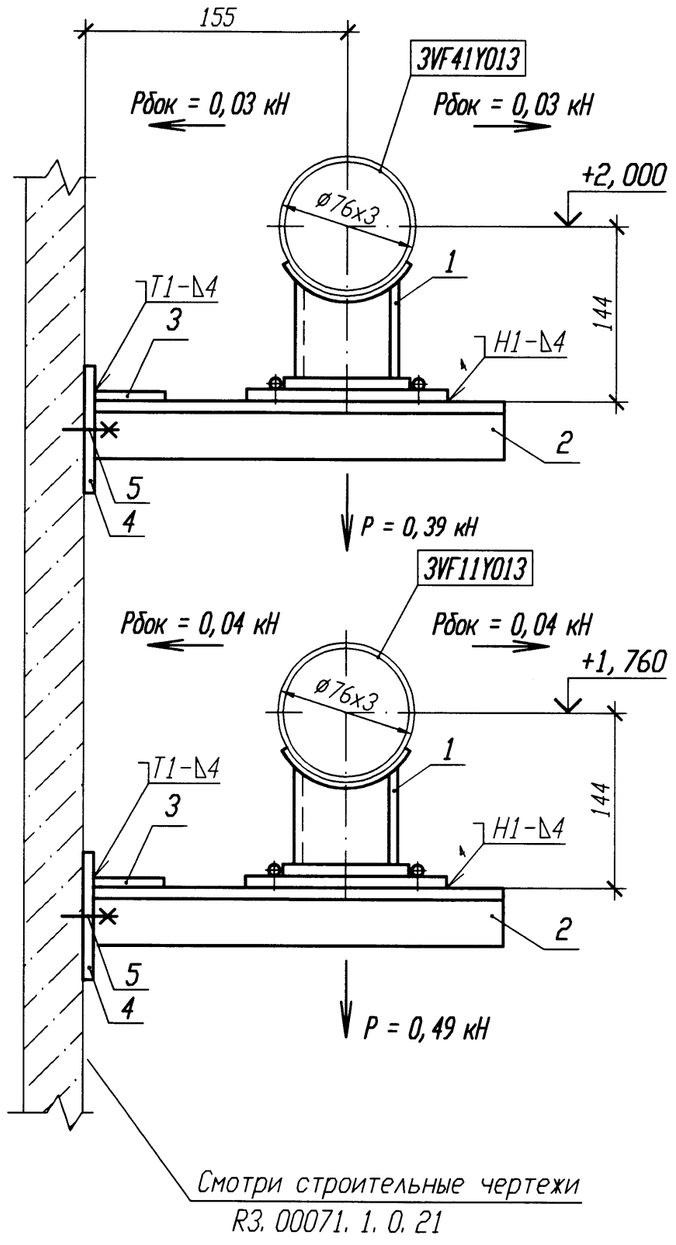

РАЗРЕЗ 1-1

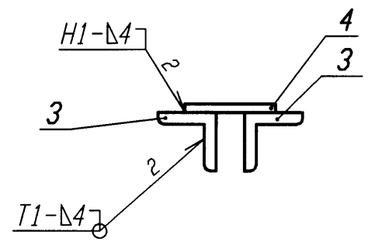

ДЕТАЛЬ ПОЗ. 4

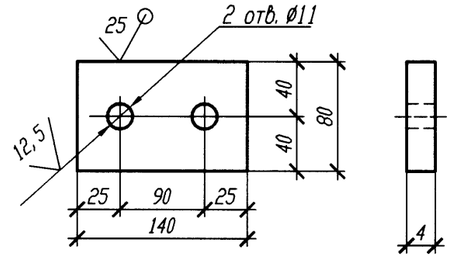

Спецификация деталей

Поз.	Обозначение	Наименование	Кол.	Материал	Масса, кг ед.	Масса, кг общ.	Примечание
1	03 ОСТ 34-10-623-93	Опора 76У	2	Сборный	2,8	5,6	
2	ГОСТ 8509-93	Уголок Б 50х50х5 l=220	4	Вст 3 сп 5 ГОСТ 535-2005	0,83	3,32	
3	ГОСТ 19903-74	Лист Б-ПН 4х100х50	2	Вст 3 сп 5 ГОСТ 14637-89	0,16	0,32	
4	ГОСТ 19903-74	Лист Б-ПН 4х140х80	2	Вст 3 сп 5 ГОСТ 14637-89	0,35	0,70	
5	ГОСТ 28778-90	БСР 10х100 У3	4	Сборный	0,09	0,36	
	ГОСТ 2246-70	Проволока		Св-08Г2С			
	ГОСТ 9467-75	Электроды		УОНИИ 13/45			
				Итого:		10,3	

1 Привязку опоры смотри 3VF11Z36, 3VF41Z37.

2 Сварку производить по ГОСТ 5264-80.

3 Сварку опоры с трубопроводом производить по ОСТ 34-10-623-93.

4 Отметка трубопровода подлежит уточнению в соответствии с уклоном трубопровода.

5 Максимальная нагрузка на опору дана с учетом сейсмического воздействия.

6 Спецификация составлена на две опоры.

7 Изготовить один комплект.

АРХИВНЫЙ ЭКЗЕМПЛЯР

Изм.	Кол. уч.	Лист	N док.	Подп.	Дата
Инж. 1к.		Куланова			19.01
Пров. вед. инж.		Веренцова			20.01
Пров. нач. гр.		Жук			20.01
Н. контр		Краснояров			21.01

Инв. N подл. R3. 00138. 1. 0. 11
Лист 261

R3. VF10. 3012. 011. 02. 00. 014

Ростовская АЭС Блок 3

Реакторное отделение Негерметичная часть Трубопроводы технической воды группы "А" Обвязка вентустановок	Стадия	Лист	Листов
	Р		1
Опора скользящая направляющая 3VF11Y013, 3VF41Y013	ОАО "НИАЭП" 2011		

Инв. N подл. | Подп. и дата | Взам. инв. N
R3. 00138. 1. 0. 11 | 03.12

Формат А3