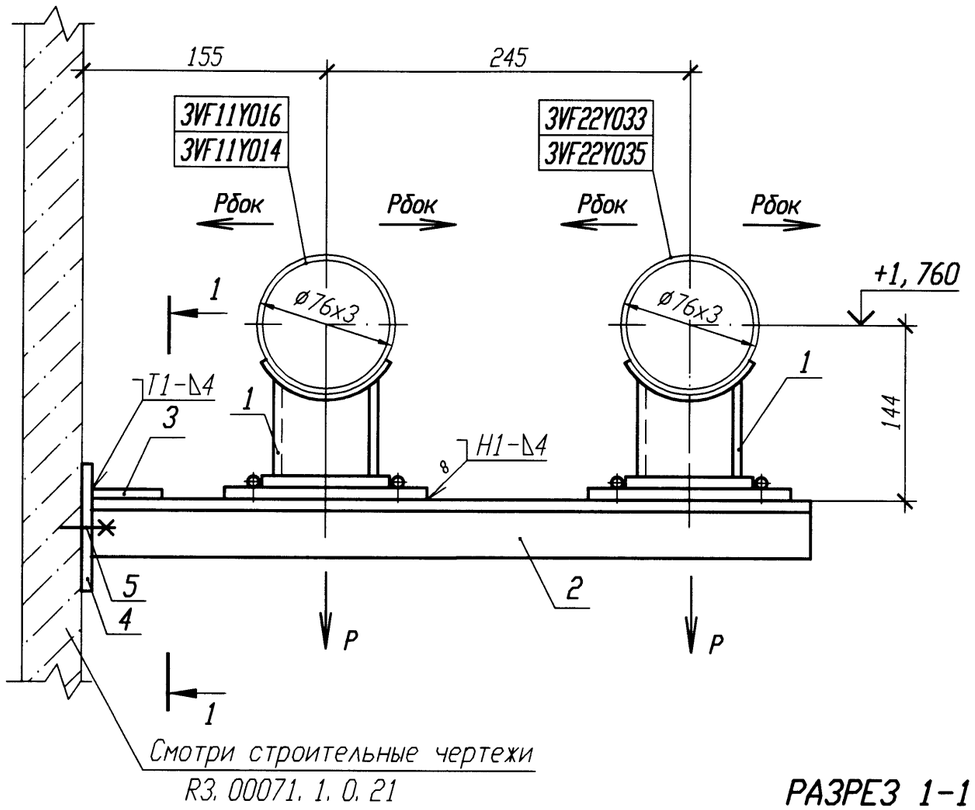

РАЗРЕЗ 1-1

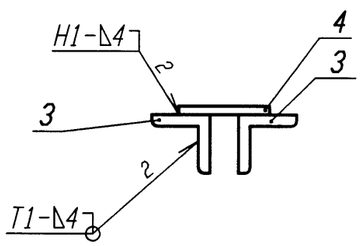

ДЕТАЛЬ ПОЗ. 4

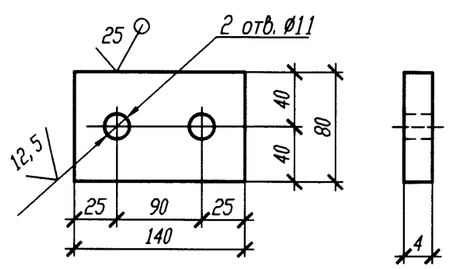

Номер опоры	Нагрузка P, кН	Нагрузка Рбок, кН
3VF11Y014	0, 55	0, 08
3VF11Y016	0, 51	0, 11
3VF22Y033	0, 54	0, 06
3VF22Y035	0, 56	0, 05

Спецификация деталей

Поз.	Обозначение	Наименование	Кол.	Материал	Масса, кг ед.	Масса, кг общ.	Приме-чание
1	03 ОСТ 34-10-623-93	Опора 76У	2	Сборный	2, 8	5, 6	
2	ГОСТ 8509-93	Уголок Б 50х50х5 l=470	2	Вст 3 сп 5 ГОСТ 535-2005	1, 77	3, 54	
3	ГОСТ 19903-74	Лист Б-ПН 4х100х50	1	Вст 3 сп 5 ГОСТ 14637-89	0, 16	0, 16	
4	ГОСТ 19903-74	Лист Б-ПН 4х140х80	1	Вст 3 сп 5 ГОСТ 14637-89	0, 35	0, 35	
5	ГОСТ 28778-90	БСР 10х100 У3	4	Сборный	0, 09	0, 36	
	ГОСТ 2246-70	Проволока		СВ-08Г2С			
	ГОСТ 9467-75	Электроды		УОНИИ 13/45			
				Итого:		10, 01	

1 Привязку опоры смотри 3VF11Z36, 3VF22Z42.

2 Сварку производить по ГОСТ 5264-80.

3 Сварку опоры с трубопроводом производить по ОСТ 34-10-623-93.

4 Отметка трубопровода подлежит уточнению в соответствии с уклоном трубопровода.

5 Максимальная нагрузка на опору дана с учетом сейсмического воздействия.

6 Спецификация составлена на две опоры.

7 Изготовить два комплекта.

АРХИВНЫЙ ЭКЗЕМПЛЯР

Изм.	Кол. уч.	Лист	N док.	Подп.	Дата
Инж. 1к.		Куланова			19.01
Пров. вед. инж.		Веренцова			20.01
Пров. нач. гр.		Жук			20.01
Н. контр		Краснояров			21.01

Инв. N подл. R3. 00138. 1. 0. 11
Лист 262

R3. VF10. 3012. 011. 02. 00. 015

Ростовская АЭС Блок 3

Реакторное отделение Негерметичная часть Трубопроводы технической воды группы "А" Обвязка вентустановок	Стадия	Лист	Листов
	Р		1
Опора скользящая направляющая 3VF11Y014, 3VF11Y016, 3VF22Y033, 3VF22Y035	ОАО "НИАЭП" 2011		

Инв. N подл.	Подп. и дата	Взам. инв. N
R3. 00138. 1. 0. 11	01.02.12	

Формат А3