2-800696 СБ

Первичное применение

Справочный №

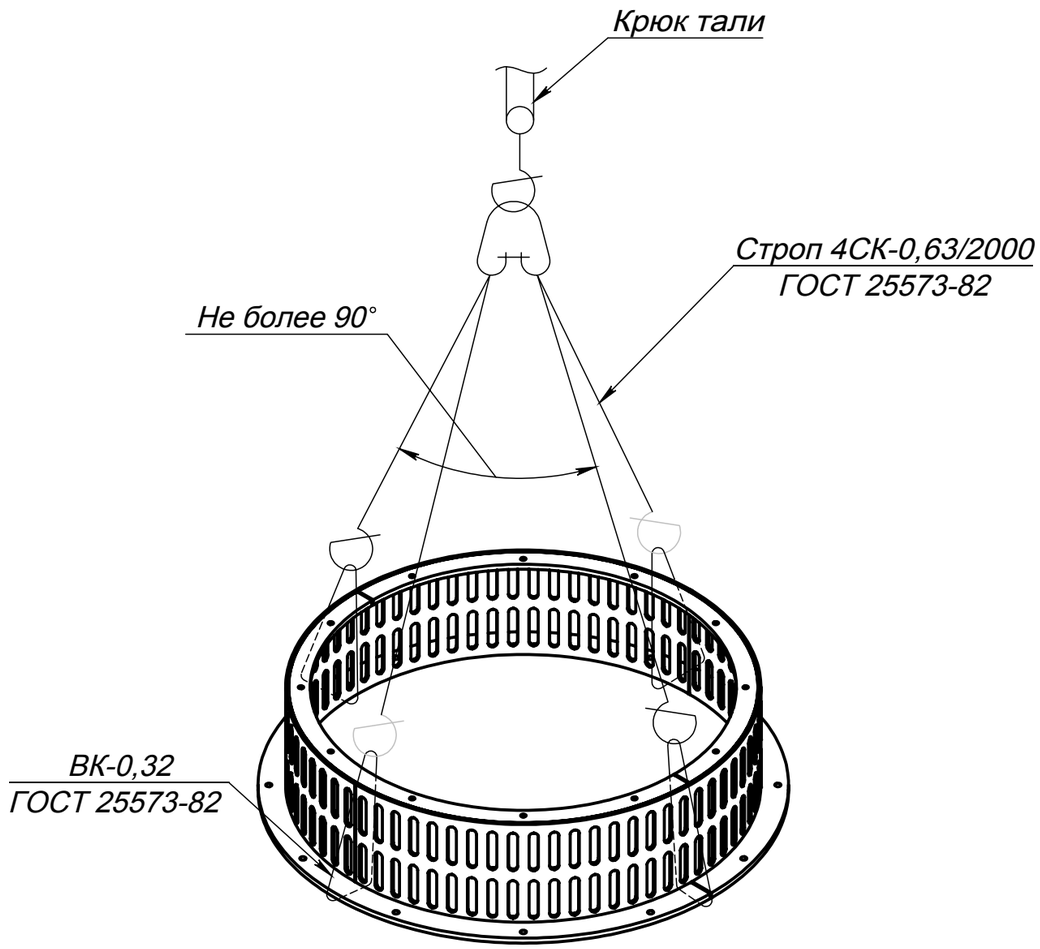

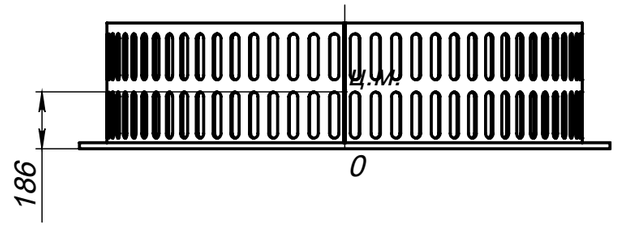

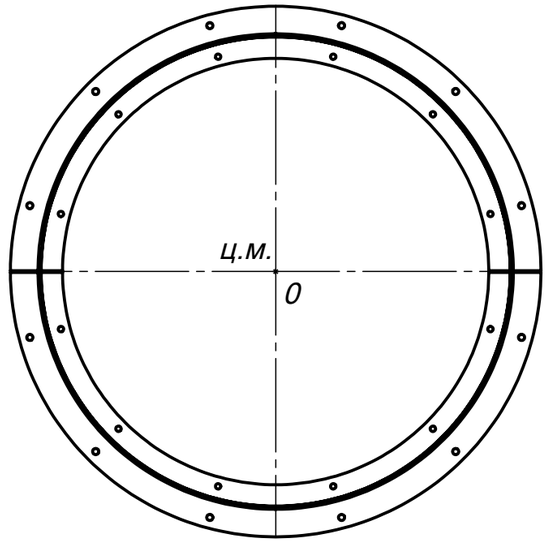

					2-800696 СБ			
Изм	Лист	№ докум.	Подп.	Дата	Рассекатель в сборе	Лит.	Масса	Масштаб
Разраб.		Мастеров		04.05.12		И		1:20
Пров.		Касаткин		04.05.12		Лист 2	Листов 2	
Т. контр.								
Н. контр.		Касаткин		04.05.12		ООО "ЭЛ-технология" +7(496)571-95-68		
Утв.								

Подпись и дата

Инв. № дубл.

Взам. инв. №

Подпись и дата

Инв. № подл.

Копировал

Формат А3