ВВЭА.002.3001

Rz40 (√)

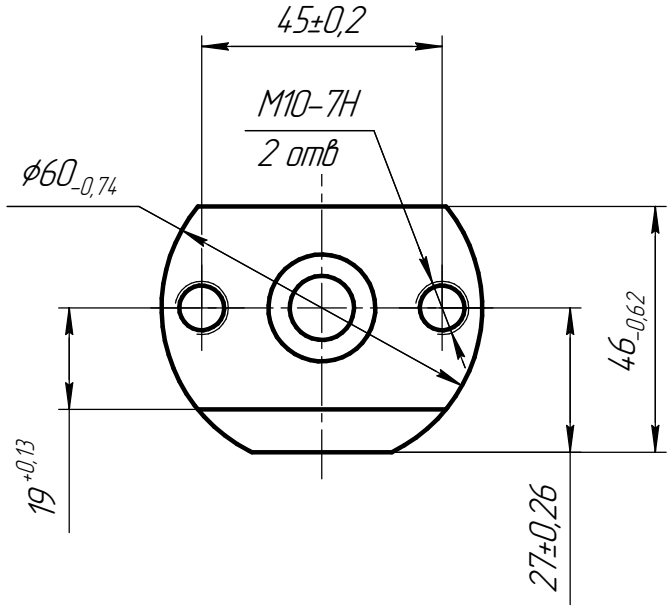

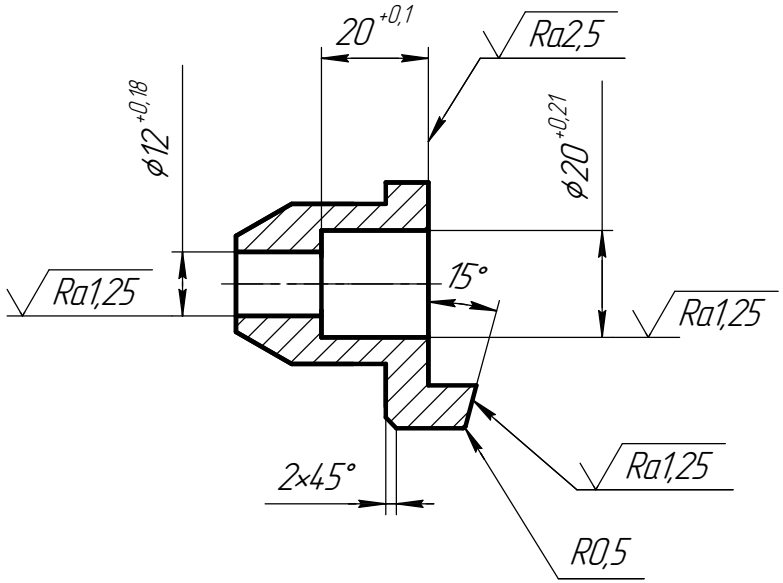

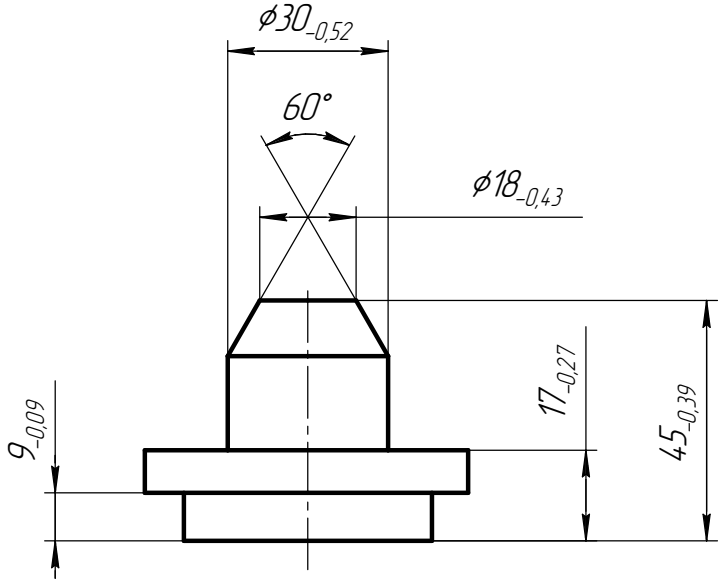

1. Материал заменитель Сталь 40Х ГОСТ 4543–7
2. HRC 30...40.
3. Покрытие Х15.тв.

					ВВЭА.002.3001		
Изм.	Лист	№ докум.	Подп.	Дата	Шайба	Лит.	Масса	Масштаб
Разраб.		Семенцов						1:1
Пров.		Колпаков						
Т.контр.		Адеев				Лист	Листов 1
Н.контр.		Нечаев			Сталь 45 ГОСТ 1050–88		
Утв.		Машинский					

Перв. примен. | Справ. № | Подп. и дата | Инв. № дубл. | Взам. инв. № | Подп. и дата | Инв. № подл.

Копировал | Формат А3