91.3108.01.002

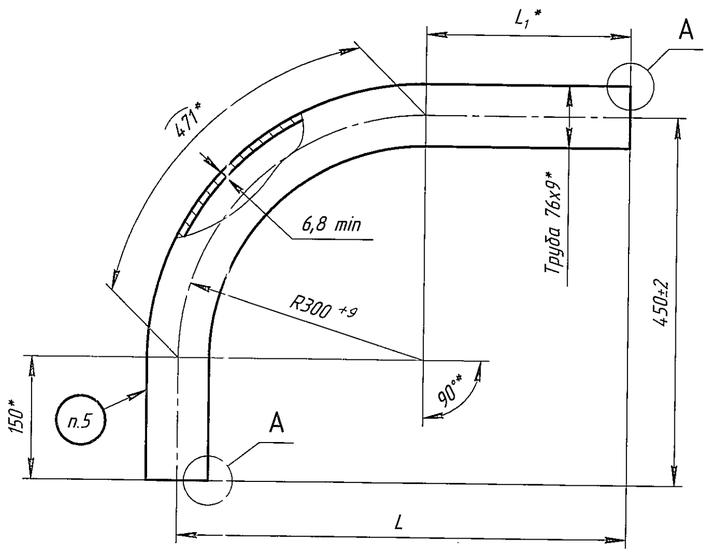

Таблица 1 Размеры в миллиметрах

Обозначение	L ±2	L_1	L_p	Масса, кг	Код KKS
91.3108.01.002	550	250	871	13,2	4MAL11BR001MR001
-01					4MAL11BR001MR002
-02					4MAL11BR001MR004
-03					4MAL11BR001MR006
-04					4MAL11BR001MR008
-05	400	100	721	10,9	4MAL11BR001MR010
-06	550	250	871	13,2	4MAL12BR001MR001
-07					4MAL12BR001MR002
-08					4MAL12BR001MR004
-09					4MAL12BR001MR006
-10					4MAL12BR001MR008
-11					4MAL13BR001MR001
-12					4MAL13BR001MR002
-13					4MAL13BR001MR004

Продолжение таблицы 1

Обозначение	L ±2	L_1	L_p	Масса, кг	Код KKS
91.3108.01.002-14	550	250	871	13,2	4MAL13BR001MR005
-15					4MAL13BR001MR007
-16					4MAL13BR001MR009
-17					4MAL14BR001MR001
-18					4MAL14BR001MR002
-19					4MAL14BR001MR004
-20					4MAL14BR001MR006
-21					4MAL14BR001MR008
-22					4MAL30BR001MR004
-23					4MAL30BR001MR006
-24	450	150	771	11,7	4MAL40BR001MR003
-25	550	250	871	13,2	4MAL40BR001MR005
-26					4MAL40BR001MR007

Ra 6,3 (√)

A(1:1)

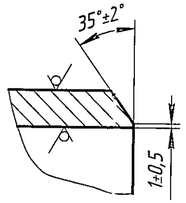

1. *Размеры для справок.
2. L_p – развернутая длина по средней линии.
3. Требования к изготовлению и исходному материалу по 91.3108ТТ.
4. Гнутый участок трубы должен иметь овальность не более 6 %.
5. Маркировать и клеймить ударным способом шрифтом 4 по ГОСТ 26.020-80: порядковый номер, обозначение, код KKS, марку материала, номер плавки (по сертификату), номер партии (при наличии в сертификате), клеймо ОТК.

Согласовано				Изм.	Лист	№ докум.	Подп.	Дата
Отдел	Фамилия	Подп.	Дата	Разраб.		Давыдова		09.2013
ОГТ	Кузнечики		09.13	Пров.		Козлачкова		09.2013
ЦЛНМК	Легконогих		09.13	Т.контр.		Романов		09.2013
				Нач.отд.		Лазарев		09.2013
				Н.контр.		Бондаренко		09.2013
				Утв.				

91.3108.01.002

Отвод

Лит.	Масса	Масштаб
И	См. табл. 1	1:5
Лист	Листов 1	

Труба $\frac{Г\ 76х9}{12Х1МФ\ ТУ\ 14-3Р-55-2001}$

ИК"ЗИОМАР"

Перв. примен. 91.3108 ч.1

Справ. №

Подп. и дата

Инв. № дубл.

Взам. инв. №

Подп. и дата 25.09.13

Инв. № подл. 25.09.13