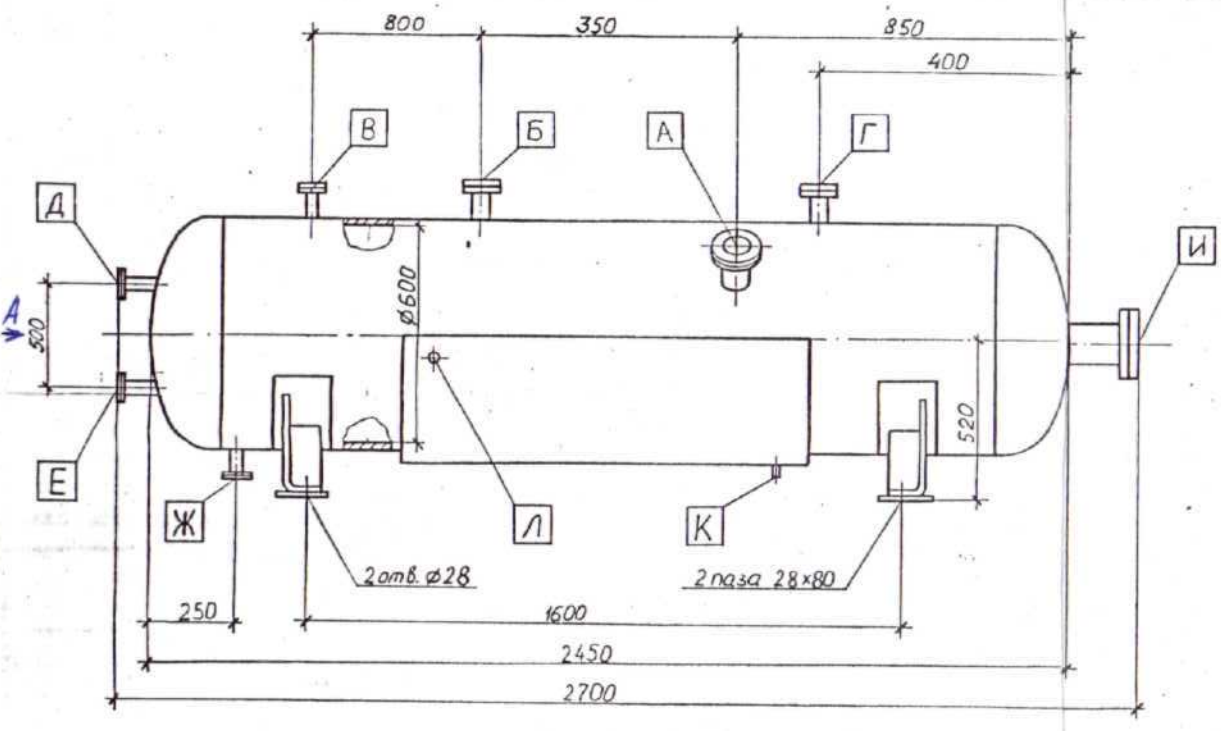

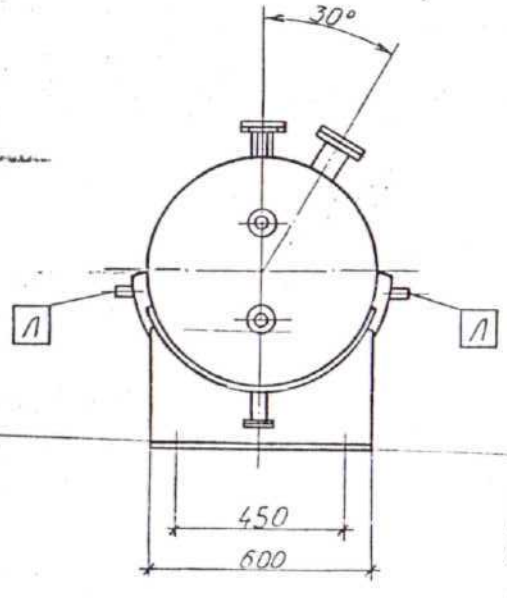

Таблица 1 - Характеристика штуцеров

Обозначение	Назначение	Ответная деталь	Кол шт	Dy, мм	Py кгс/см²
А	Вход жидкого хладона	фланец	1	40	25
Б	Выход газообразного хладона	фланец	1	25	25
В	К предохранительному клапану	фланец	1	25	25
Г	К датчику давления	фланец	1	25	25
Д,Е	К указателю уровня	заглушка	1	25	25
Ж	Слив	заглушка	1	25	25
И	Лючок для осмотра	заглушка	1	80	25
К	Вход теплоносителя	–	1	20	5
Л	Выход теплоносителя	–	2	20	5

давлением" и в соответствии с ПБ 09-592-03 „Правила устройства и безопасной эксплуатации холодильных систем".

3 Габаритные и присоединительные размеры выполнить в соответствии с рисунком и таблицей 1.

4 Комплект поставки: с ответными фланцами, заглушками и крепежными изделиями.

ОПРОСНЫЙ ЛИСТ

для заказа емкостных аппаратов

Каталог «Емкостные стальные сварные аппараты»

Условное обозначение аппарата Ресивер фреоновый Количество 1

Назначение и область применения аппарата (процесс производства, отрасль)

Прием и выдача хладона

№	Необходимые сведения.		В аппарате	В теплообменном элементе
1	Характеристика рабочей среды	Наименование	Хладон R22	вода
		Физическое состояние (газ, пар, жидкость)	жидкое	жидкое
		Состав, концентрация, %	100	100
		Плотность, кг/м³	1390	1000
		Склонность к кристаллизации	нет	–
		Температура кипения при давлении 0,07 МПа (0,7 кгс/см²), °С		
		Горючесть, воспламеняемость, взрывоопасность по ГОСТ 12.1.004-76	–	–
		Класс опасности по ГОСТ 12.1.007-76	4	–
2	Рабочие параметры процесса	Рабочее давление, МПа (кгс/см²)	до 2,0 (20)	0,5 (5)
		Рабочая температура, °С	от 20 до 55	от 45 до 60
3	Материал	Корпуса аппарата	09Г2С	09Г2С
		Деталей, соприкасающихся с рабочей средой (трубный пучок и т.д.)	09Г2С	09Г2С
		Деталей, не соприкасающихся с рабочей средой (рубашка и т.п.)	09Г2С	09Г2С
4	Тип опор	Бетонные, металлические на фундаменте, металлические на металлоконструкции (для горизонтальных аппаратов)	металлические на фундаменте	–
		Стойки, лапы (для вертикальных аппаратов)	–	–
5	Тип уплотнительной поверхности фланцевых соединений (гладкая, шип-паз)	Соприкасающихся с рабочей средой	Выступ – впадина	
		Соприкасающихся с теплоносителем		G 3/4
6	Тип электродвигателя и напряжение (В) (для аппаратов с погружным насосом)		–	–
7	Наличие теплоизоляции и необходимость приварки деталей для её крепления		–	–
8	Необходимость приварки полос для помостов и лестниц (для аппаратов, работающих при давлении более 0,07 МПа		–	–

9	Необходимость установки штуцеров из числа приведенных в каталоге для данного типа аппарата (да, нет)	Г	Д	Е	Ж	И	К	Л	В1(В2)	М

10 Необходимость поставки указателя уровня вентильного типа нет

11 Необходимость испытаний на межкристаллитную коррозию нет

12 Место расположение объекта, где установлен аппарат (город, район)

Томская область г.Северск

13 Средняя температура наиболее холодной пятидневки, °С —

14 Место установки (установка наружная, в отапливаемом помещении, в неотапливаемом помещении) в отапливаемом помещении

15 Минимально возможная температура стенки аппарата в рабочих условиях, °С минус 41

16 Для каких целей заказывается аппарат (замена вышедшего из строя, реконструкция, новое проектирование) реконструкция

17 Наименование, почтовый адрес, телефон организации, заполнившей опросный лист

ФГУП СХК, 636000, г.Северск Томская обл., ул. Курчатова 1, факс 72 - 44 - 46

Дата заполнения _____

Должность _____ Подпись _____ ФИО _____

ООО "КЕМЕРОВОХИММАШ", т. (3842) 31-34-19, 31-33-91, 31-33-70 ф. 31-30-81, 31-32-6

Дополнения к опросному листу

1 Ресивер фреоновый и его комплектующие согласно Федеральному закону о промышленной безопасности №116-ФЗ от 21.07.97 должны иметь разрешение на применение на опасных производственных объектах.

2 Изготовление, приемку и испытание ресивера фреонового выполнить по ПБ 03-576-03 „Правила устройства и безопасной эксплуатации сосудов, работающих под

Изм	Кол.уч	Лист	N док	Подпись	Дата	М2368-ТХ1.0ЛЗ		
Разработал		Слуцай				Ресивер фреоновый	Стадия	Лист	Листов
Проверил		Гордеенко					Р		1
Нач. МПБ		Шилкин				Опросный лист	ОГК		
Н. контроль		Надежина							