91.3141.01.001

Перв. примен. 91.3141 ч.1

Справ. №

Подп. и дата

Инв. № дубл.

Взам. инв. № 3563941

Подп. и дата 01.08.13

Инв. № подл.

Ra 12,5 (√)

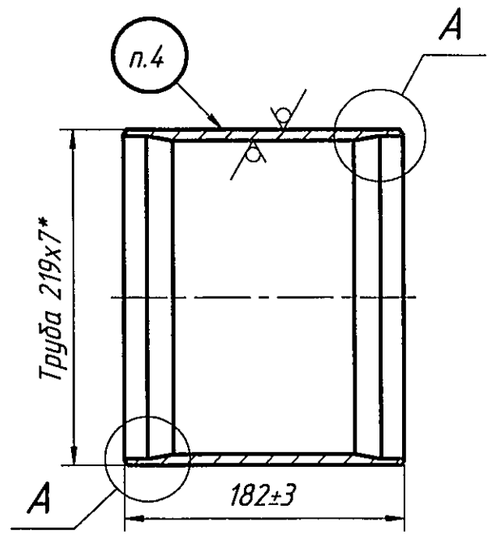

A (1:1)

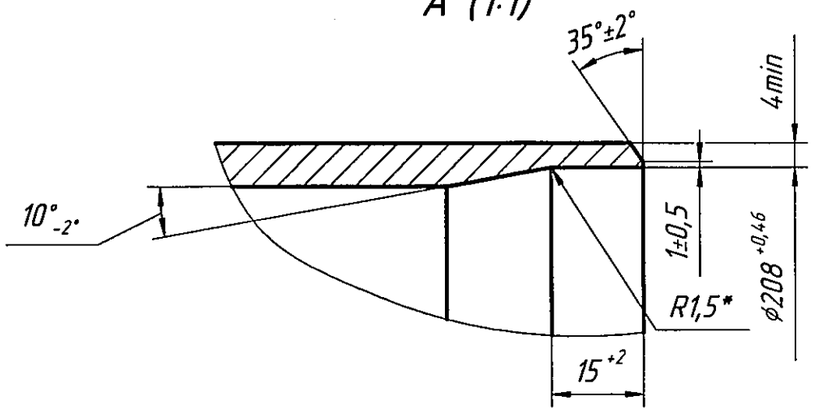

1. *Размеры для справок.
2. Требования к изготовлению и к исходному материалу по 91.3141 ТТ.
3. Допуск перпендикулярности обработанных под сварку торцов относительно наружной поверхности трубы 1 мм.
4. Маркировать и клеймить ударным способом шрифтом 4 по ГОСТ 26.020-80: обозначение, марку материала, номер плавки (при наличии данных в сертификате), номер партии (при наличии данных в сертификате), код KKS, клеймо ОТК.

4LCA12BR002MR003

4LCA13BR002MR003

Согласовано				Изм.	Лист	№ докум.	Подп.	Дата
Отдел	Фамилия	Подп.	Дата	Разраб.		Рублевская		11.07.13
				Пров.		Легконогих		12.07.13
				Т.контр.		Романов		16.07.13
				Нач.отд.		Лазарев		17.07.2013
				Н.контр.		Бондаренко		17.07.2013
				Утв.				

91.3141.01.001

Труба

Лит.	Масса	Масштаб
И	6,66	1:4
Лист	Листов 1	

Труба $\frac{\text{Г 219x7}}{\text{20 ТУ 14-3-190-2004}}$

ИК"ЗИОМАР"

Копировал

Формат А3