ФД.64В.711.02.001

Ra 3,2

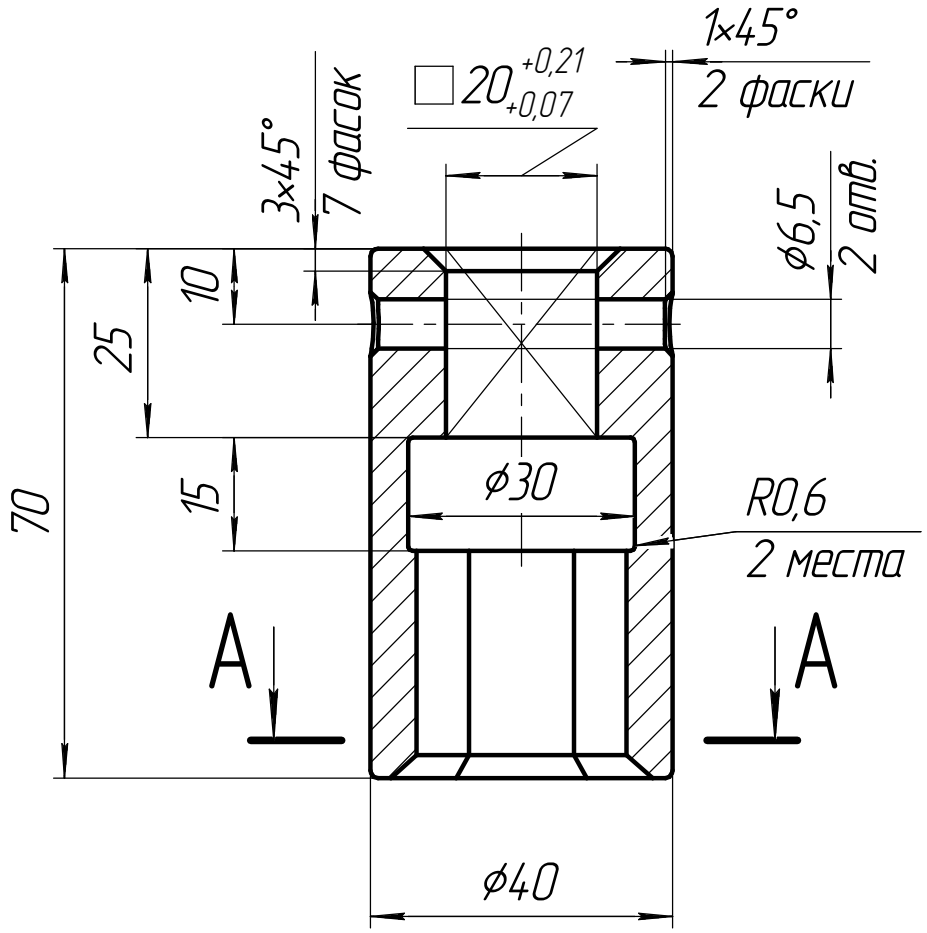


A–A(1:2)

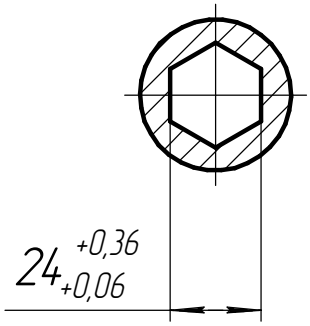


1. 40...42 HRC.
2. Общие допуски по ГОСТ 30893.1–2002: H14, h14, $\pm \frac{IT14}{2}$.
3. Неуказанные радиусы 1 мм.

| Изм. | Лист | № докум. | Подп. | Дата |
|---|---|---|---|---|
| Разраб. | | Горшунов С.Н. | | 08.07.2014 |
| Пров. | | Абросов А.Н. | | 08.07.2014 |
| Т.контр. | | | | |
| Рук. | | Капитонов В.В. | | 08.07.2014 |
| Н.контр. | | Саленок В.В. | | 08.07.2014 |
| Утв. | | | | |

ФД.64В.711.02.001

Ключ

| Лит. | Масса | Масштаб |
|---|---|---|
| И | 0,39 | 1:1 |

Лист | Листов 1

Сталь 14Х17Н2 ГОСТ 5632-72

ФЦЯРБ

Перв. примен. | Справ. № | Подп. и дата | Инв. № дубл. | Взам. инв. № | Подп. и дата | Инв. № подл. 01936/

Копировал | Формат А4