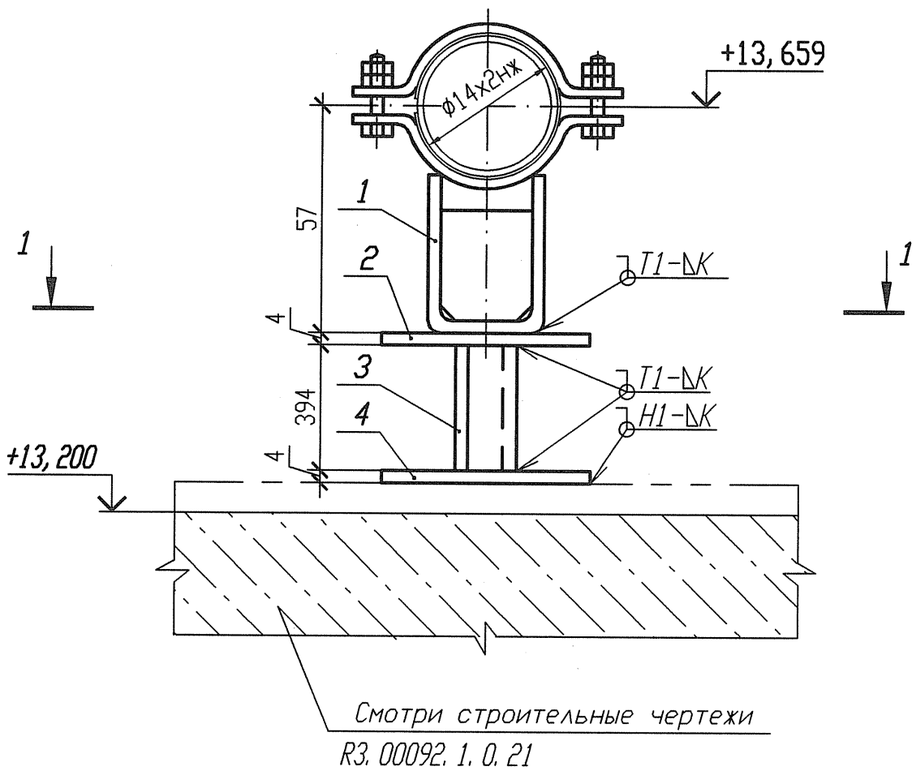

Разрез 1-1

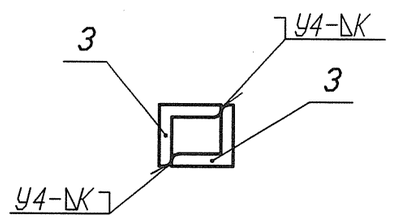

Спецификация деталей

Поз.	Обозначение	Наименование	Кол.	Материал	Масса, кг ед.	Масса, кг общ.	Приме-чание
1	18-512.000-01	Опора 14	1	Сборный	0,3794	0,3794	
2	ГОСТ 19903-74	Лист Б-ПН 4х80х130	1	Ст 3 сп 5-св ГОСТ 14637-89	0,3266	0,3266	
3	ГОСТ 8509-93	Уголок В 40х40х4 l=394	2	Ст 3 пс2- св ГОСТ 535-2005	0,9535	1,907	
4	ГОСТ 19903-74	Лист Б-ПН 4х90х90	1	Ст 3 сп 5-св ГОСТ 14637-89	0,2543	0,2543	
	ГОСТ 2246-70	Проволока		СВ-04Х19Н11М3		-	
	ГОСТ 9467-75	Электроды		УОНИИ 13/45		-	
				Итого:		2,8673	

1 Привязку опоры смотри 3ТС20Z17
2 Сварку производить по ГОСТ 5264-80.
3 Отметка трубопровода подлежит уточнению в соответствии с уклоном трубопровода.
4 Катет шва (К) принять по наименьшей толщине свариваемых деталей.
5 Изготовить один комплект.

Номер опоры	Рабочее состояние						Холодное состояние						Сейсмическое состояние					
	Усилия, кН			Моменты, кН м			Усилия, кН			Моменты, кН м			Усилия , кН			Моменты, кН м		
	Px	Py	Pz	Mx	My	Mz	Px	Py	Pz	Mx	My	Mz	Px	Py	Pz	Mx	My	Mz
3ТС20У052	-0,067	-0,092	-0,145	-0,016	-0,009	-0,025	-0,002	-0,001	-0,038	0,003	0,002	0	0,005	0,007	0,002	0	0	0

Изм.	Кол. уч.	Лист	Nдок.	Подпись	Дата
Инж. 2к.		Сидоренко			17.05
Пров. инж. 2к.		Случевская			17.05
Пров. вед. инж.		Махотина			17.05
Нач. гр.		Хубрев			17.05
Н. контр.		Краснояров			24.05

АРХИВНЫЙ ЭКЗЕМПЛЯР

Инв. N подл. R3.03733.1.0.13
Лист 262

R3.ТС10.3012.013.01.00.139

Ростовская АЭС Блок 3

Реакторное отделение
Герметичная часть
Трубопроводы байпасной очистки воды I контура
Рр больше 2,2 МПа

Стадия	Лист	Листов
Р	1	1

Опора неподвижная
3ТС20У052

ОАО "НИАЭП" 2012

Инв. N подл. | Подп. и дата | Взам. инв. N
R3.03733.1.0.13

Формат А3