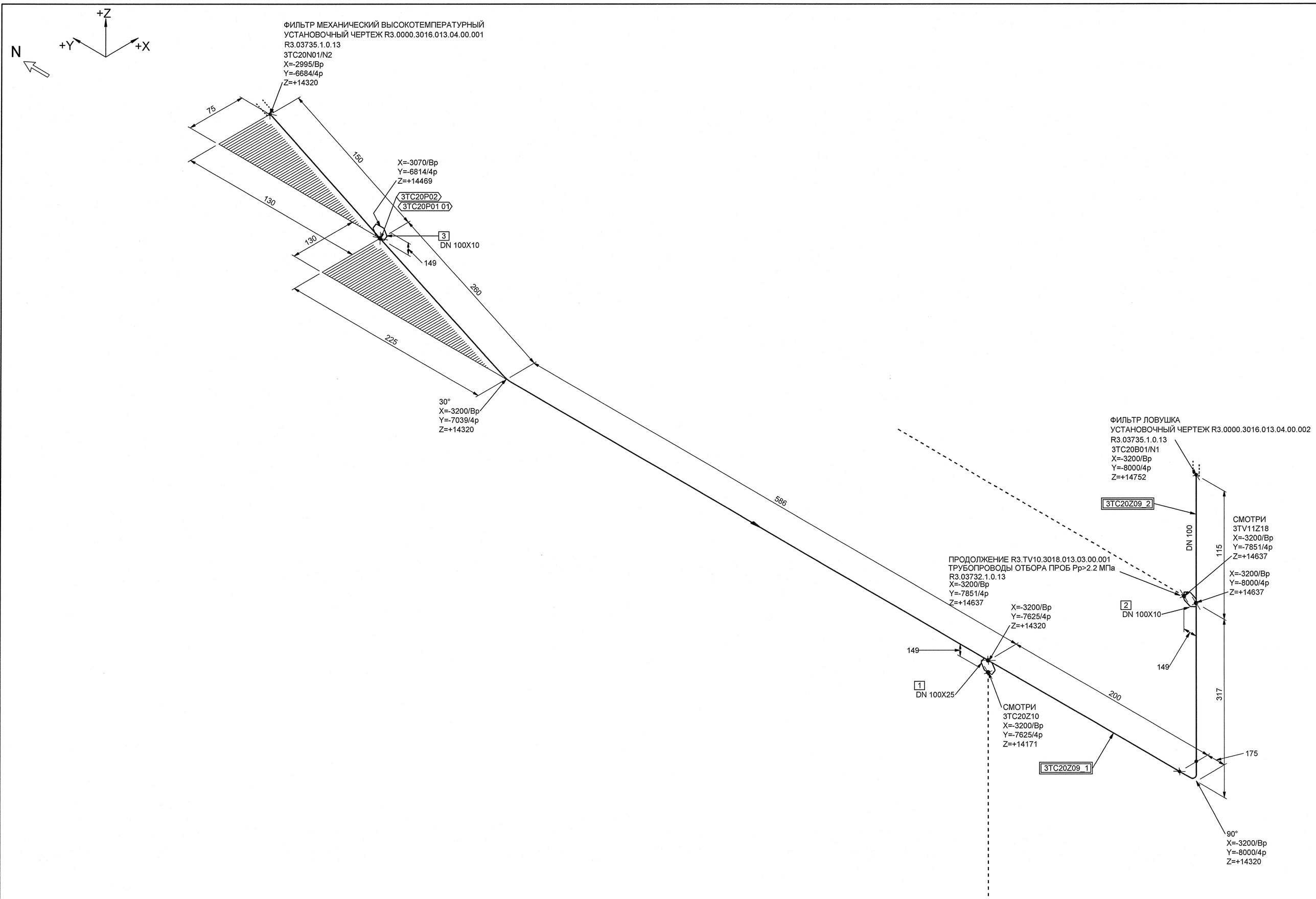

МОНТАЖНЫЕ ЭЛЕМЕНТЫ

ПОЗ	НАИМЕНОВАНИЕ	КОЛ	МАТЕРИАЛ	МАССА ЕД-ЦЫ, КГ
1	04 ОСТ 24.125.11-89 ШТУЦЕР DN 25	1	08Х18Н10Т ГОСТ 5949-75**	0.30
2	01 ОСТ 24.125.11-89 ШТУЦЕР DN 10	1	08Х18Н10Т ГОСТ 5949-75**	0.13
3	01 ОСТ 24.125.11-89 ШТУЦЕР Dy 10	1	08Х18Н10Т ГОСТ 5949-75**	0.13

БЛОКИ:

3TC20Z09_1;3TC20Z09_2

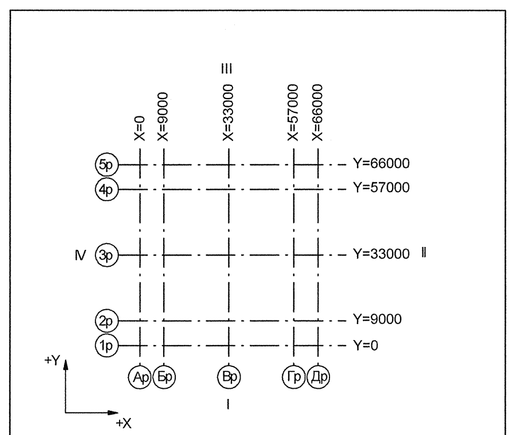

Номер трубопровода - I
Подведомственность - ПНАЭГ 7-008-89
Классификационное обозначение по НП-001-97 - 2Н
Группа по ПНАЭГ 7-008-89 - С
Класс безопасности по НП-001-97 - 2
Категория сейсмостойкости по НП-031-01 - I
Рабочие параметры: Pp= 17.64 МПа, tp=350°С
Параметры гидроиспытания: Pr=24.50 МПа, t не менее 5°С
Среда- Теплоноситель I контура

3TG11Z01 01		3	DN 100	Z+ 2700 X+ 175 Y- 2775	3TG11W01/N1				S8 3TG11Y01/PT-997				3TG11J01/ TF-235
Код блока	Трубопроводы проектируемые	Позиция детали	Условный проход	Координаты элементов в здании	Код оборудования/ Номер патрубка	Шов заводской	Шов монтажный	Резьбовое соединение	Позиция опоры Код опоры / код проходки	Направление среды	Переход	Штуцер	Код герметичной проходки/ код проходки

ДОПОЛНИТЕЛЬНЫЕ ПОДПИСИ

ДОПОЛНИТЕЛЬНЫЕ ПОДПИСИ

Взам. инв. N

Подп. и дата

Инв. N подл. R3.03733.1.0.13

АРХИВНЫЙ ЭКЗЕМПЛЯР

Изм.	Кол.уч.	Лист	№ док.	Подпись	Дата
Инж. 2к.		Сидоренко			11.05
Пров. инж. 2к.		Случевская			11.05
Пров.вед.инж.		Махотина			11.05
Нач. гр.		Жубрев			11.05
Н.контр.		Краснояров			11.05

Инв. № подл. R3.03733.1.0.13
Лист 64

R3.TC10.3072.013.01.00.035

Ростовская АЭС Блок 3

Реакторное отделение
Герметичная часть
Трубопроводы байпасной очистки воды I контура
Pp больше 2,2 МПа

Стадия	Лист	Листов
Р	1	1

Изометрический чертеж
3TC20Z09

ОАО "НИАЭП" 2012

Формат А1