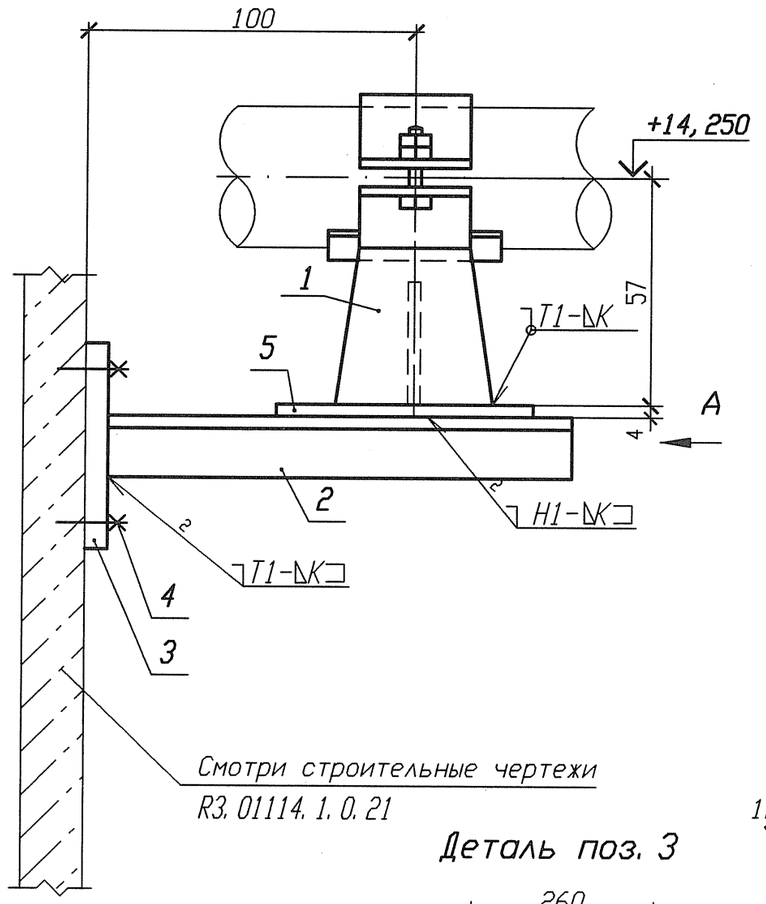

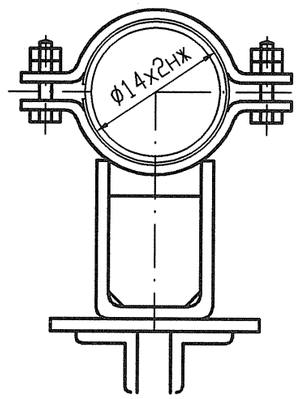

Деталь поз. 3

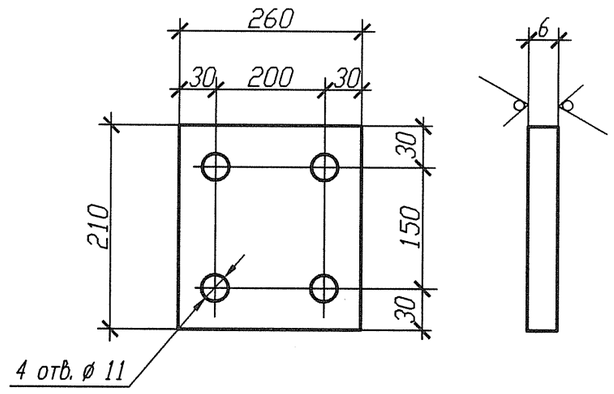

12, 5 (✓)

Спецификация деталей

Поз.	Обозначение	Наименование	Кол.	Материал	Масса, кг ед.	Масса, кг общ.	Приме-чание
1	ЛВ-512. 000-01	Опора 14	1	Сборный	0, 3794	0, 3794	
2	ГОСТ 8509-93	Уголок В 50х50х5 l=150	2	Ст 3 пс 2-св ГОСТ 535-2005	0, 5655	1, 131	
3	По настоящему чертежу ГОСТ 19903-74	Лист Б-ПН 6х210х260	1	Ст 3 сп 5-св ГОСТ 14637-89	2, 5717	2, 5717	
4	ГОСТ 28778-90	БСР 10х100 У3	4	Сборный	0, 0906	0, 3624	
5	ГОСТ 19903-74	Лист Б-ПН 4х80х130	1	Ст 3 сп 5-св ГОСТ 14637-89	0, 3266	0, 3266	
	ГОСТ 2246-70	Проволока		СВ-04Х19Н11М3		-	
	ГОСТ 9467-75	Электроды		УОНИИ 13/45		-	
				Итого:		4, 7711	

1 Привязку опоры смотри ЗТС20Z17
2 Сварку производить по ГОСТ 5264-80.
3 Отметка трубопровода подлежит уточнению в соответствии с уклоном трубопровода.
4 Катет шва (К) принять по наименьшей толщине свариваемых деталей.
5 Изготовить один комплект.

Номер опоры	Рабочее состояние						Холодное состояние						Сейсмическое состояние					
	Усилия, кН			Моменты, кН м			Усилия, кН			Моменты, кН м			Усилия , кН			Моменты, кН м		
	Px	Py	Pz	Mx	My	Mz	Px	Py	Pz	Mx	My	Mz	Px	Py	Pz	Mx	My	Mz
ЗТС20У055	0, 029	-0, 189	-0, 137	0, 020	0, 016	-0, 0030	0, 001	0, 001	-0, 043	-0, 008	-0, 001	0	0, 005	0, 011	0, 004	0, 002	0	0, 002

Изм.	Кол. уч.	Лист	Nдок.	Подпись	Дата
Инж. 2к.		Сидоренко			17.05
Пров. инж. 2к.		Случевская			17.05
Пров. вед. инж.		Махотина			17.05
Нач. гр.		Хубрев			17.05
Н. контр.		Краснояров			24.05

АРХИВНЫЙ ЭКЗЕМПЛЯР

Инв. N подл. | Подп. и дата | Взам. инв. N
Инв. N подл. R3. 03733. 1. 0. 13

Инв. N подл. R3. 03733. 1. 0. 13
Лист 263

R3. ТС10. 3012. 013. 01. 00. 140

Ростовская АЭС Блок 3

Реакторное отделение
Герметичная часть
Трубопроводы байпасной очистки воды I контура
Рр больше 2. 2 МПа

Стадия	Лист	Листов
Р	1	1

Опора неподвижная
ЗТС20У055

ОАО "НИАЭП"
2012

Формат А3