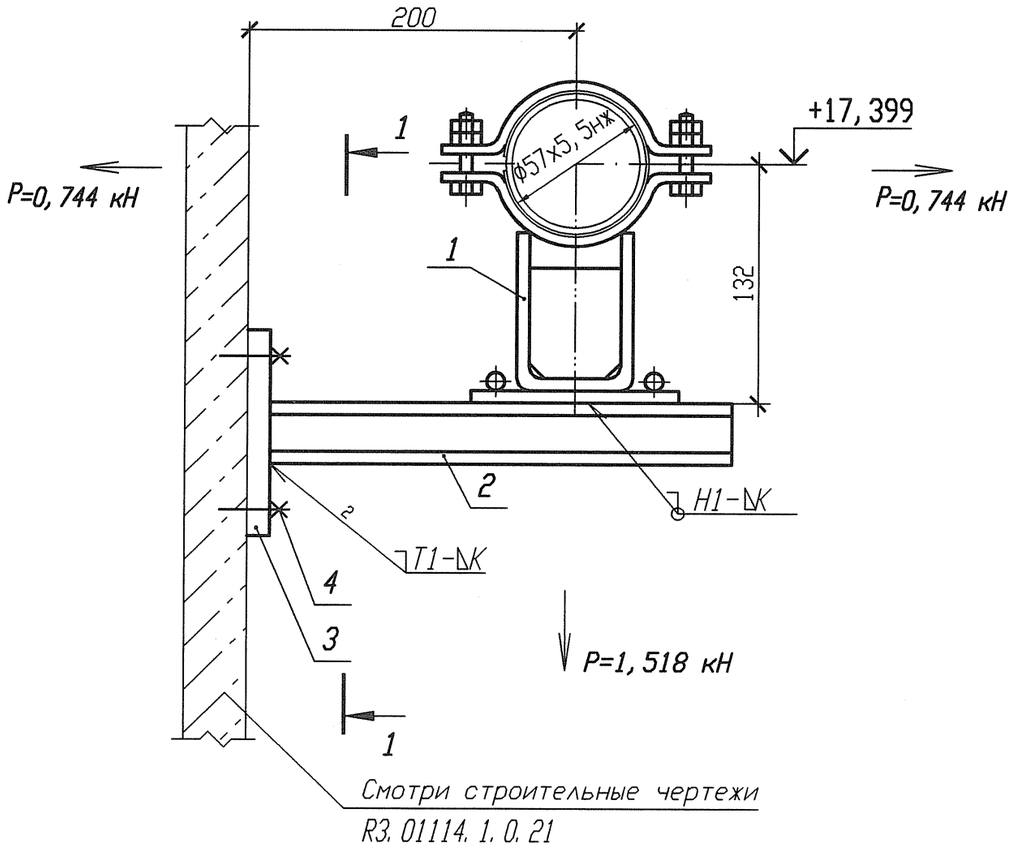

Спецификация деталей

Поз.	Обозначение	Наименование	Кол.	Материал	Масса, кг ед.	Масса, кг общ.	Приме-чание
1	18-517.000-33	Опора 57	1	Сборный	3,2494	3,2494	
2	ГОСТ 8240-97	Швеллер 10У l=300	2	Ст 3 пс 2-св ГОСТ 535-2005	2,577	5,154	
3	По настоящему чертежу ГОСТ 19903-74	Лист Б-ПН 6х210х260	1	Ст 3 сп 5-св ГОСТ 14637-89	2,5717	2,5717	
4	ГОСТ 28778-90	Болт БСР 10х100 У3	4	Сборный	0,0906	0,3624	
	ГОСТ 9467-75	Электроды		УОНИИ 13/45		-	
					Итого:		11,3375

Деталь поз. 3

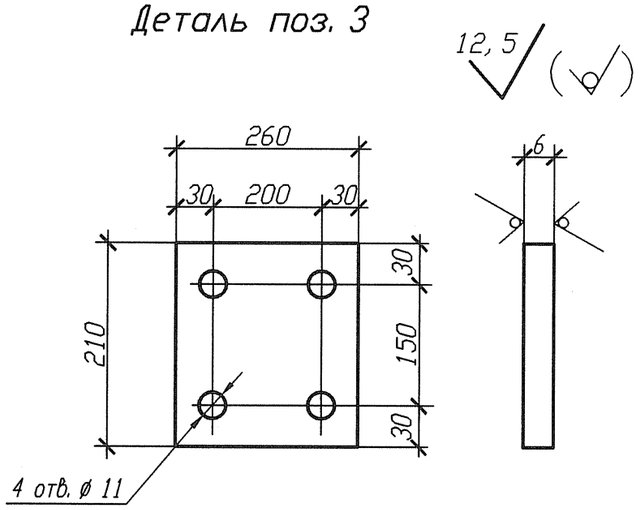

Разрез 1-1

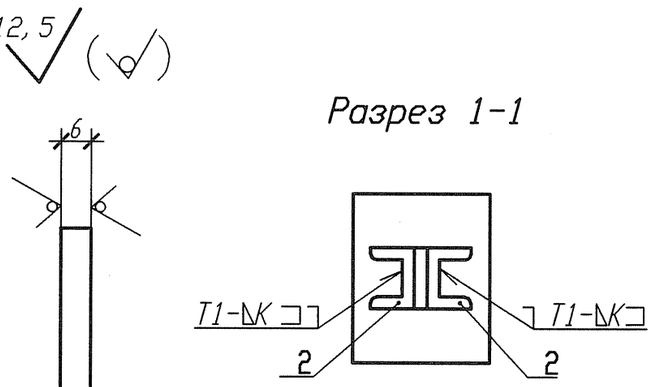

1 Привязку опоры смотри 3ТС40Z07.
2 Сварку производить по ГОСТ 5264-80.
3 Отметка трубопровода подлежит уточнению в соответствии с уклоном трубопровода.
4 Р - максимальная нагрузка на опору с учетом сейсмических воздействий.
5 Катет шва (К) принять по наименьшей толщине свариваемых деталей.
6 Изготовить один комплект.

Изм.	Кол. уч.	Лист	Nдок.	Подпись	Дата
Инж. 2к.		Сидоренко			17.05
Пров. инж. 2к.		Случевская			17.05
Пров. вед. инж.		Махотина			17.05
Нач. гр.		Хубрев			17.05
Н. контр.		Краснояров			23.05

АРХИВНЫЙ ЭКЗЕМПЛЯР

Инв. N подл. R3.03733.1.0.13
Лист 363

R3.TC10.3012.013.01.00.240

Ростовская АЭС Блок 3

Реакторное отделение
Герметичная часть
Трубопроводы байпасной очистки воды I контура
Рр больше 2.2 МПа

Стадия	Лист	Листов
Р	1	1

Опора скользящая направляющая
3ТС40Y019

ОАО "НИАЭП" 2012

Взам. инв. N	
Подп. и дата	17.05.05
Инв. N подл.	R3.03733.1.0.13

Формат А3

Формат А3