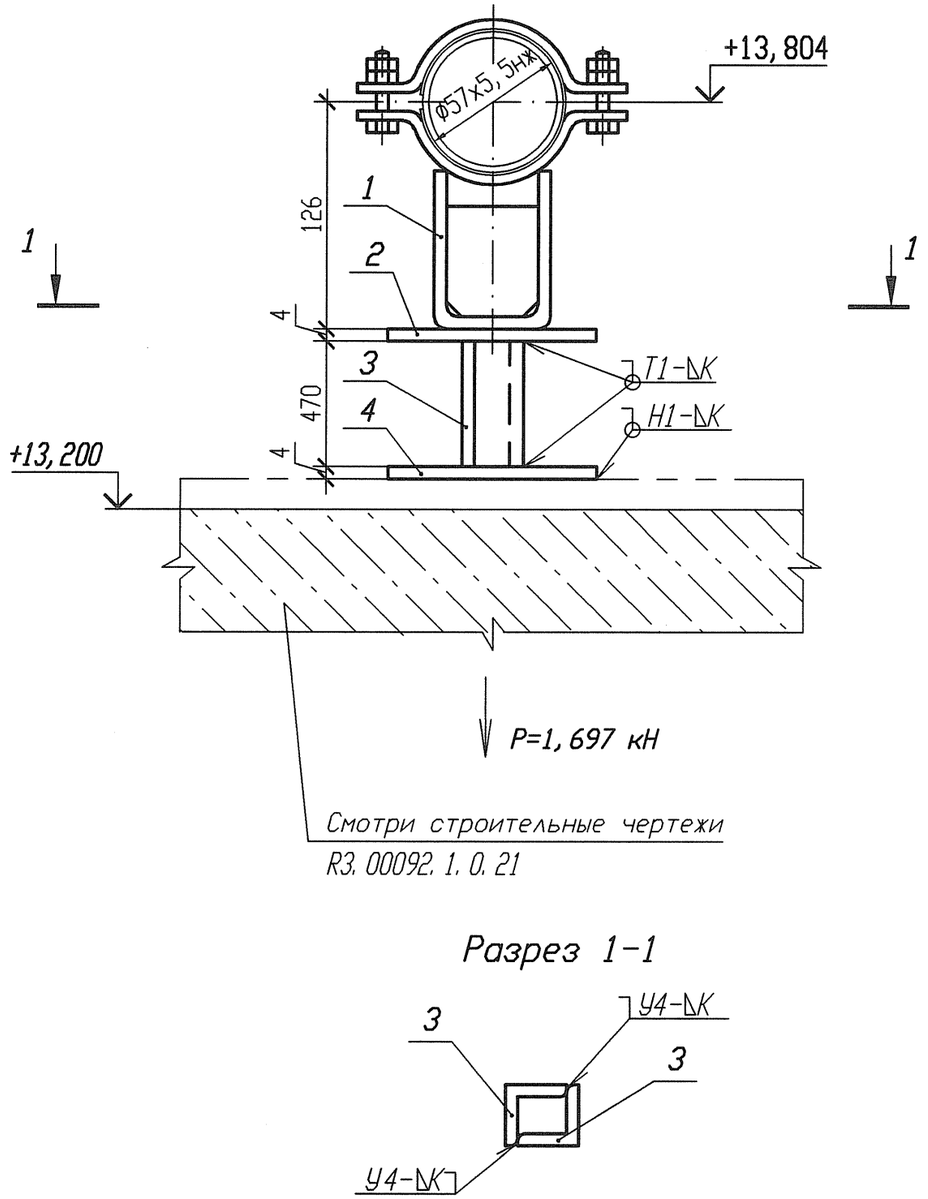

Разрез 1-1

Спецификация деталей

Поз.	Обозначение	Наименование	Кол.	Материал	Масса, кг ед.	Масса, кг общ.	Приме-чание
1	А8-511.000-11	Опора 57	1	Сборный	1,551	1,551	
2	ГОСТ 19903-74	Лист Б-ПН 4х100х150	1	Ст 3 сп 5-св ГОСТ 14637-89	0,471	0,471	
3	ГОСТ 8509-93	Уголок В-50х50х5 l=470	2	Ст 3 пс 2-св ГОСТ 535-2005	1,7719	3,5438	
4	ГОСТ 19903-74	Лист Б-ПН 4х100х100	1	Ст 3 сп 5-св ГОСТ 14637-89	0,314	0,314	
	ГОСТ 9467-75	Электроды		УОНИИ 13/45		-	
					Итого:		5,8798

1 Привязку опоры смотри 3ТС20Z08.
2 Сварку производить по ГОСТ 5264-80.
3 Отметка трубопровода подлежит уточнению в соответствии с уклоном трубопровода.
4 Р - максимальная нагрузка на опору с учетом сейсмических воздействий.
5 Катет шва (К) принять по наименьшей толщине свариваемых деталей.
6 Изготовить один комплект.

АРХИВНЫЙ ЭКЗЕМПЛЯР

Изм.	Кол. уч.	Лист	Nдок.	Подпись	Дата
Инж. 2к.		Сидоренко			17.05
Пров. инж. 2к.		Случевская			17.05
Пров. вед. инж.		Махотина			17.05
Нач. гр.		Хубрев			17.05
Н. контр.		Краснояров			27.05

Инв. N подл. R3.03733.1.1.13
Лист 232

R3.TC10.3012.013.01.00.109

Ростовская АЭС Блок 3

Реакторное отделение
Герметичная часть
Трубопроводы баллосной очистки воды I контура
Рр больше 2.2 МПа

Стадия	Лист	Листов
Р	1	1

Опора скользящая
3ТС20У024

ОАО "НИАЭП" 2012

Инв. N подл. | Подп. и дата | Взам. инв. N
R3.03733.1.0.13 | 11.10.12

Формат А3