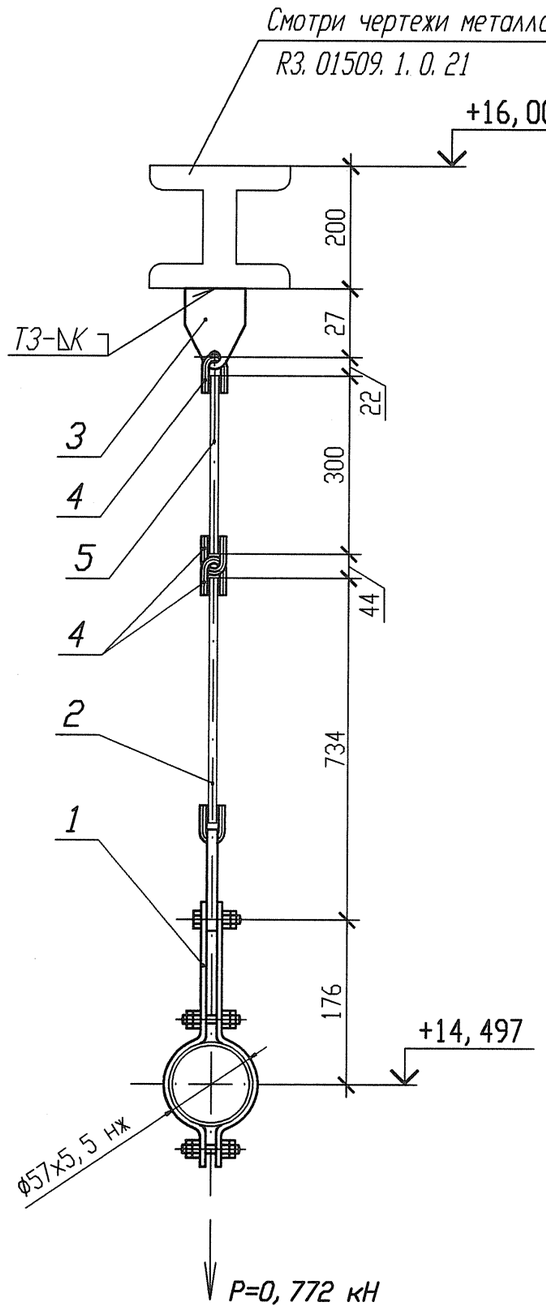

Спецификация деталей

Поз.	Обозначение	Наименование	Кол.	Материал	Масса, кг ед.	Масса, кг общ.	Приме-чание
1	01-3 ПСТ 108. 275. 53-80	Блок хомутовый	1	Сборный	1, 5576	1, 5576	
2	01 ПСТ 108. 632. 02-80	Тяга с серьгой	1	Сборный	0, 92	0, 92	См. п. п. 6
3	01 ПСТ 108. 367. 37-80	Проушина	1	Лист Б-ПН-8 ГОСТ 19903-74 Ст3сп5-св ГОСТ 14637-89	0, 1	0, 1	
4	01 ПСТ 108. 643. 01-80	Ушко	3	Круг В1-II-16 ГОСТ2590-2006 Сталь 20 ГОСТ 1050-88	0, 07	0, 21	
5	ГОСТ 2590-2006	Круг 10 l=300	1	20-3ГП-М1-ТО ГОСТ 1050-88 (с требованиями п. 4. 11)	0. 1851	0. 1851	
	ГОСТ 2246-70	Проволока		СВ-04Х19Н11М3		-	
	ГОСТ 9467-75	Электроды		УОНИИ 13/45		-	
				Итого:			2, 9727

1 Привязку опоры смотри 3ТС30Z21.
2 Сварку производить по ГОСТ 5264-80.
3 Отметка трубопровода подлежит уточнению в соответствии с уклоном трубопровода.
4 Р - максимальная нагрузка на опору с учетом сейсмических воздействий.
5 Катет шва (К) принять по наименьшей толщине свариваемых деталей.
6 Длину поз. 2 уточнить на монтаже.
7 Изготовить один комплект.

Изм.	Кол. уч.	Лист	Nдок.	Подпись	Дата
Инж. 2к.		Сидоренко			17.05
Пров. инж. 2к.		Случевская			17.05
Пров. вед. инж.		Махотина			17.05
Нач. гр.		Хубрев			17.05
Н. контр.		Краснояров			25.05

АРХИВНЫЙ ЭКЗЕМПЛЯР

Инв. N подл. R3. 03733. 1. 0. 13
Лист 332

R3. ТС10. 3012. 013. 01. 00. 209

Ростовская АЭС Блок 3

Редукторное отделение
Герметичная часть
Трубопроводы байпасной очистки воды I контура
Рр больше 2. 2 МПа

Стадия	Лист	Листов
Р	1	1

Подвеска
3ТС30Y047

ОАО "НИАЭП"
2012

Инв. N подл. | Подп. и дата | Взам. инв. N
R3. 03733. 1. 0. 13

Формат А3