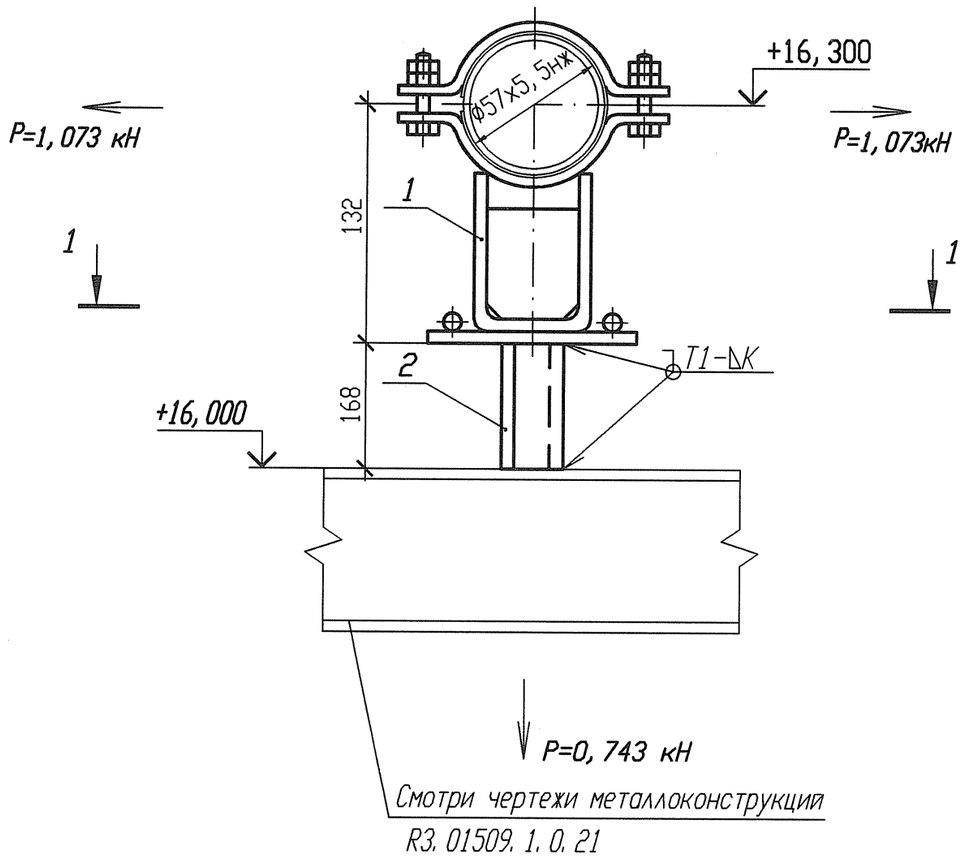

Разрез 1-1

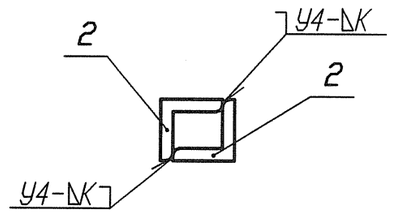

1 Привязку опоры смотри ЗТС20Z08.
2 Сварку производить по ГОСТ 5264-80.
3 Отметка трубопровода подлежит уточнению в соответствии с уклоном трубопровода.
4 Р - максимальная нагрузка на опору с учетом сейсмических воздействий.
5 Катет шва (К) принять по наименьшей толщине свариваемых деталей.
6 Изготовить один комплект.

Спецификация деталей

Поз.	Обозначение	Наименование	Кол.	Материал	Масса, кг ед.	Масса, кг общ.	Приме-чание
1	18-517. 000-33	Опора 57	1	Сборный	3, 2494	3, 2494	
2	ГОСТ 8509-93	Уголок В-50х50х5 l=168	2	Ст 3 пс 2-св ГОСТ 535-2005	0, 6334	1, 2668	
	ГОСТ 9467-75	Электроды		УОНИИ 13/45		-	
					Итого:		4, 5162

АРХИВНЫЙ ЭКЗЕМПЛЯР

Изм.	Кол. уч.	Лист	Nдок.	Подпись	Дата
Инж. 2к.		Сидоренко			17.05
Пров. инж. 2к.		Случевская			18.05
Пров. вед. инж.		Махотина			17.05
Нач. гр.		Хубрев			17.05
Н. контр.		Краснояров			24.05

Инв. N подл. КЗ. 03733. 1. 0. 13
Лист 233

КЗ. ТС10. 3012. 013. 01. 00. 110

Ростовская АЭС Блок 3

Редукторное отделение Герметичная часть Трубопроводы байпасной очистки воды I контура Рр больше 2, 2 МПа	Стадия	Лист	Листов
	Р	1	1
Опора скользящая направляющая ЗТС20У025	ОАО "НИАЭП" 2012		

Инв. N подл. | КЗ. 03733. 1. 0. 13 | Подп. и дата | Взам. инв. N

Формат А3

Формат А3