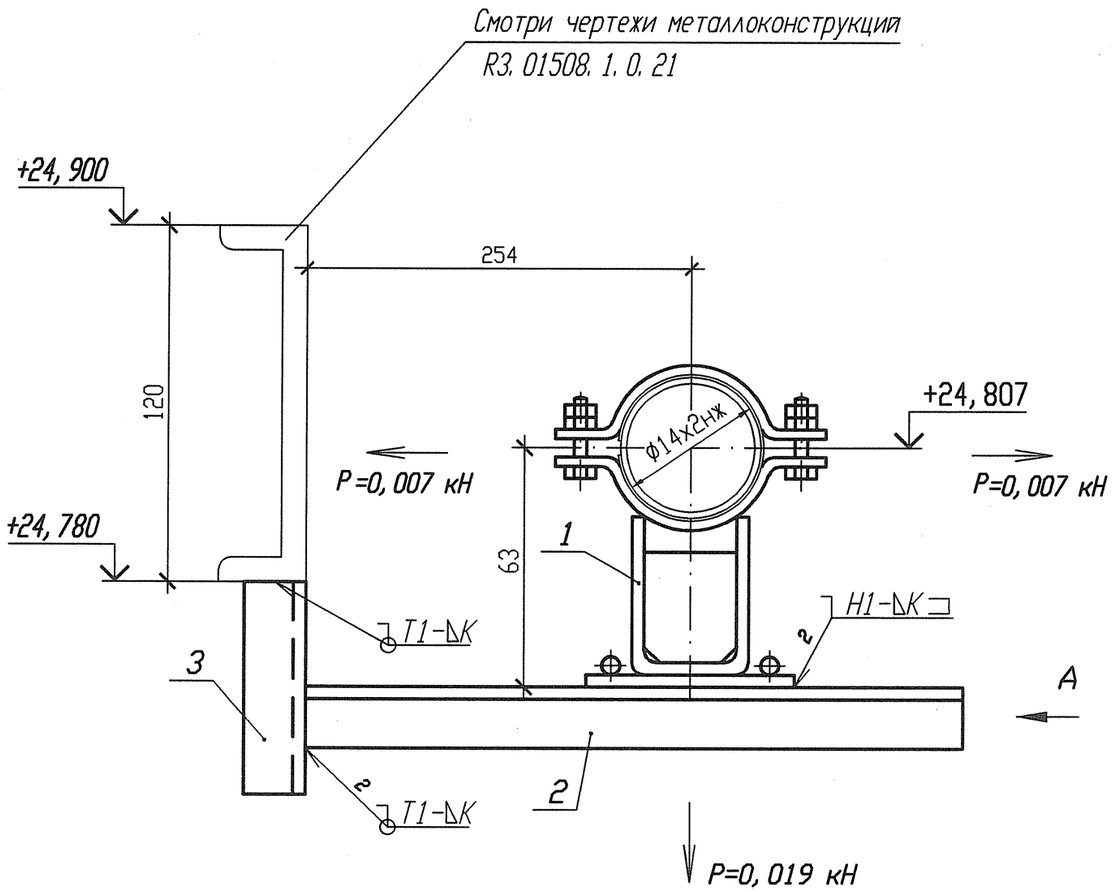

А

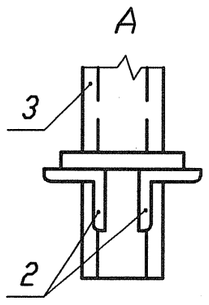

1 Привязку опоры смотри ЗТС10Z05.
2 Сварку производить по ГОСТ 5264-80.
3 Отметка трубопровода подлежит уточнению в соответствии с уклоном трубопровода.
4 Р - максимальная нагрузка на опору с учетом сейсмических воздействий.
5 Катет шва (К) принять по наименьшей толщине свариваемых деталей.
6 Изготовить один комплект.

Спецификация деталей

Поз.	Обозначение	Наименование	Кол.	Материал	Масса, кг ед.	Масса, кг общ.	Приме-чание
1	КВ-517. 000-23	Опора 14	1	Сборный	1, 4494	1, 4494	
2	ГОСТ 8509-93	Уголок В- 50х50х5 l=350	2	Ст 3 пс 2-сп ГОСТ 535-2005	1, 3195	2, 639	
3	ГОСТ 8240-97	Швеллер 10У l=120	1	Ст 3 пс 2-сп ГОСТ 535-2005	1, 0308	1, 0308	
	ГОСТ 9467-75	Электроды		УОНИИ 13/45		-	
				Итого:			5, 1192

Изм.	Кол. уч.	Лист	Nдок.	Подпись	Дата
Инж. 2к.		Сидоренко			17. 05
Пров. инж. 2к.		Случевская			17. 05
Пров. вед. инж.		Махотина			17. 05
Нач. гр.		Хубрев			17. 05
Н. контр.		Краснояров			24. 05

АРХИВНЫЙ ЭКЗЕМПЛЯР

Инв. N подл. КЗ. 03733. 1. 0. 13
Лист 132

КЗ. ТС10. 3012. 013. 01. 00. 009

Ростовская АЭС Блок 3

Реакторное отделение Герметичная часть Трубопроводы байпасной очистки воды I контура Рр больше 2. 2 МПа	Стадия	Лист	Листов
	Р	1	1
Опора скользящая направляющая ЗТС10У009	ОАО "НИАЭП" 2012		

Инв. N подл. | Подп. и дата | Взам. инв. N
КЗ 03733. 1. 0. 13

Формат А3

Формат А3