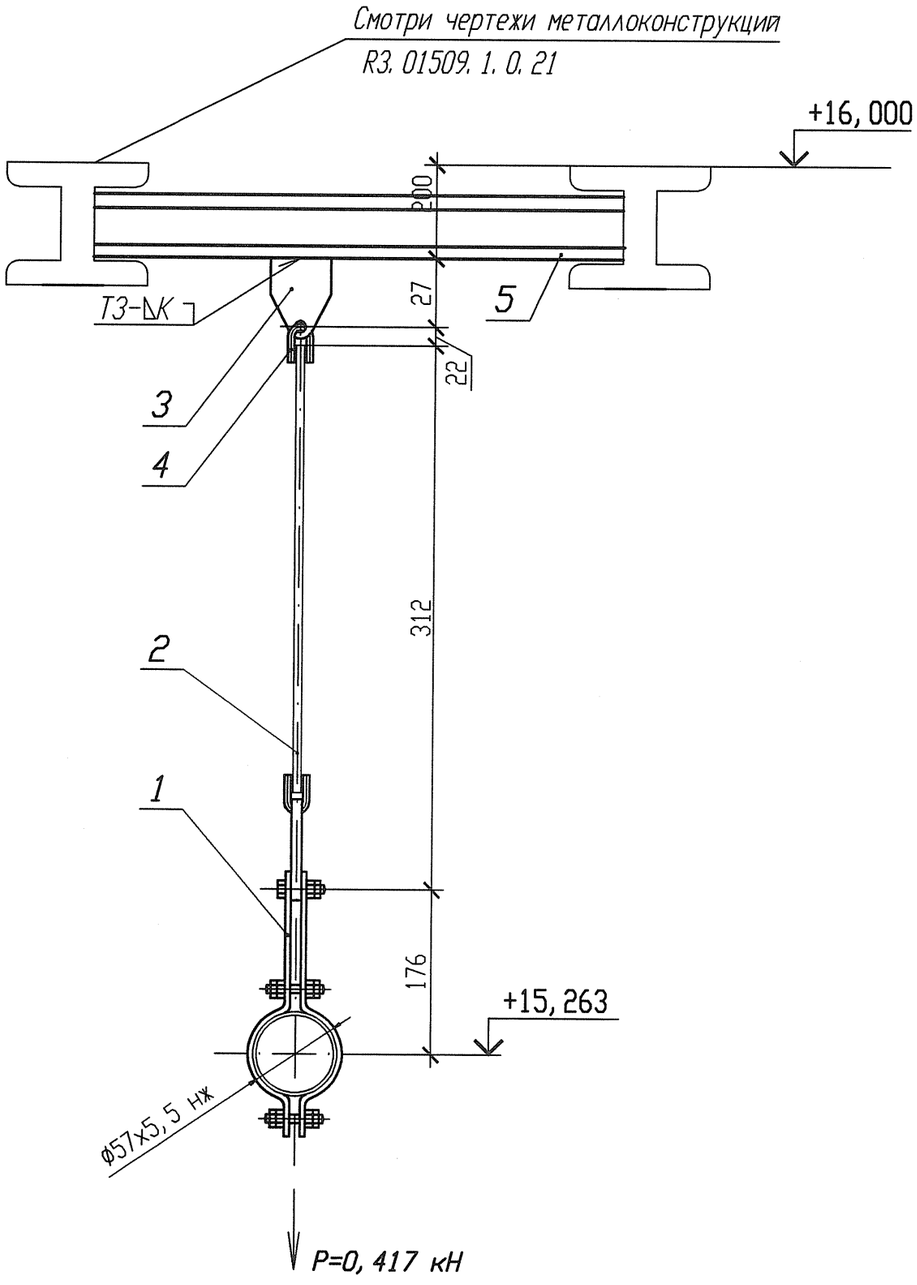

Спецификация деталей

Поз.	Обозначение	Наименование	Кол.	Материал	Масса, кг ед.	Масса, кг общ.	Приме-чание
1	01-3 ПСТ 108. 275. 53-80	Блок хомутовый	1	Сборный	1, 5576	1, 5576	
2	01 ПСТ 108. 632. 02-80	Тяга с серьгой	1	Сборный	0, 92	0, 92	
3	01 ПСТ 108. 367. 37-80	Проушина	1	Лист Б-ПН-8 ГОСТ 19903-74 Ст3пс5-св ГОСТ14637-89	0, 1	0, 1	
4	01 ПСТ 108. 643. 01-80	Ушко	1	Круг В1-II-12 ГОСТ2590-2006 20-2ГП-М1-ТО ГОСТ 1050-88	0, 07	0, 07	
5	ГОСТ 8240-97	Швеллер 10 l=500	1	Ст 3 пс 2-св ГОСТ 535-2005	4, 295	4, 295	
	ГОСТ 2246-70	Проволока		СВ-04Х19Н11М3		-	
	ГОСТ 9467-75	Электроды		УОНИИ 13/45		-	
				Итого:		6, 9426	

1 Привязку опоры смотри 3ТС30Z21.
2 Сварку производить по ГОСТ 5264-80.
3 Отметка трубопровода подлежит уточнению в соответствии с уклоном трубопровода.
4 Р - максимальная нагрузка на опору с учетом сейсмических воздействий.
5 Катет шва (К) принять по наименьшей толщине свариваемых деталей.
6 Длину поз. 2 уточнить на монтаже.
7 Изготовить один комплект.

АРХИВНЫЙ ЭКЗЕМПЛЯР

Изм.	Кол. уч.	Лист	N док.	Подпись	Дата
Инж. 2к.		Сидоренко			14.05
Пров. инж. 2к.		Случевская			17.05
Пров. вед. инж.		Махотина			17.05
Нач. гр.		Хубрев			17.05
Н. контр.		Краснояров			25.05

Инв. N подл. R3. 03733. 1. 0. 13
Лист 331

R3. TC10. 3012. 013. 01. 00. 208

Ростовская АЭС Блок 3

Реакторное отделение Герметичная часть Трубопроводы байпасной очистки воды I контура Рр больше 2. 2 МПа	Стадия	Лист	Листов
	Р	1	1
Подвеска 3ТС30У046	ОАО "НИАЭП" 2012		

Инв. N подл. | Подп. и дата | Взам. инв. N
R3. 03733. 1. 0. 13

Формат А3