АРТН.713541.308

Ra6.3 (√)

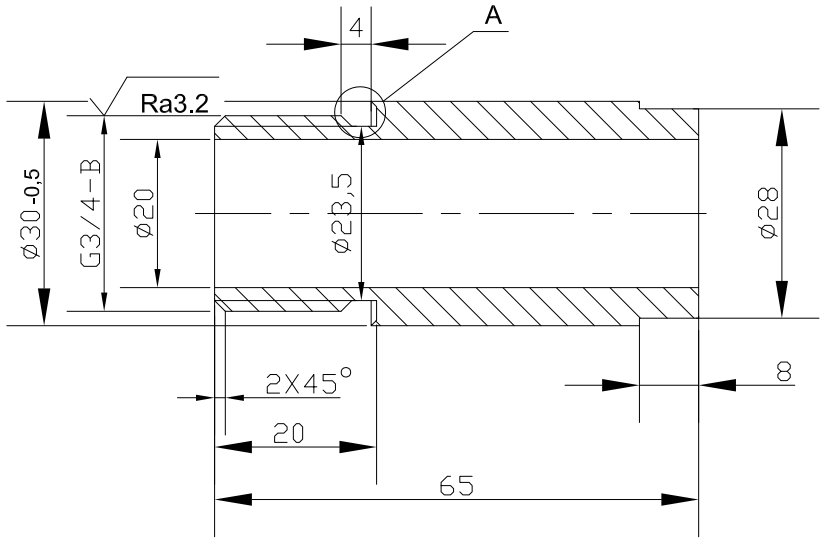

A (M2:1)

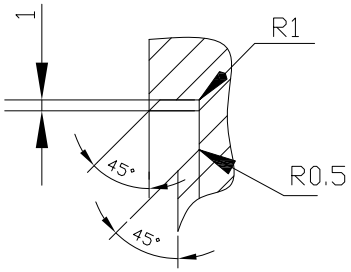

Неуказанные предельные отклонения размеров :H14; h14; ±IT14/2

					АРТН.713541.308		
Изм.	Лист	№ докум.	Подп.	Дата	Штуцер	Лит.	Масса	Масшт.
Разраб.		Романова						1:1
Пров.		Комышный						
Т. контр.						Лист	Листов 1
Н. контр.		Никитина			Сталь 12Х18Н10Т ГОСТ 5632-72	ГНЦ РФ-ФЭИ	
Утв.		Комышный					

Копировал Формат А4

Первичное применение АРТН.306511.302

Справка №

Подпись и дата

Инв. № дубл.

Взам. инв. №

Подпись и дата

Инв. № подл. 13-001308