Раскладка решетчатого настила на отм. +3.200м

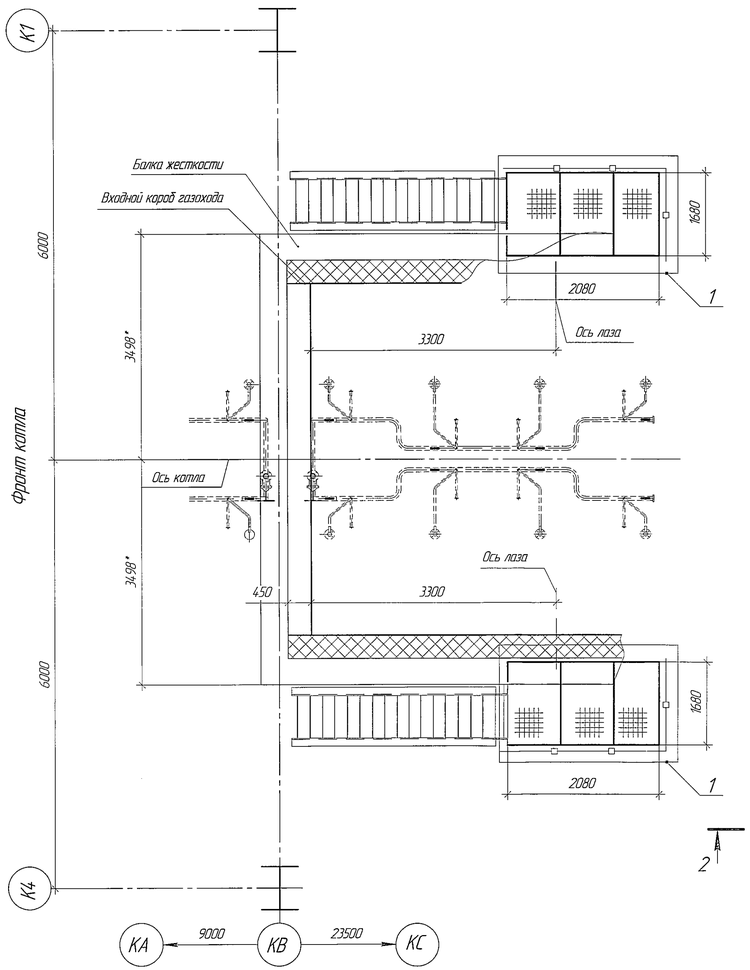

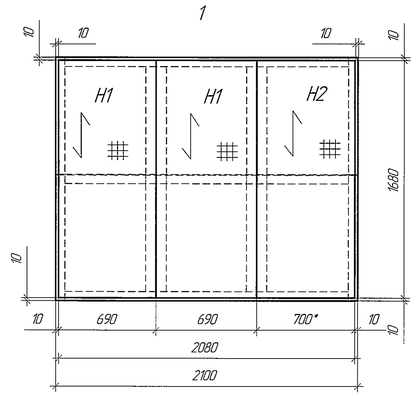

Установка и крепление решетчатого настила

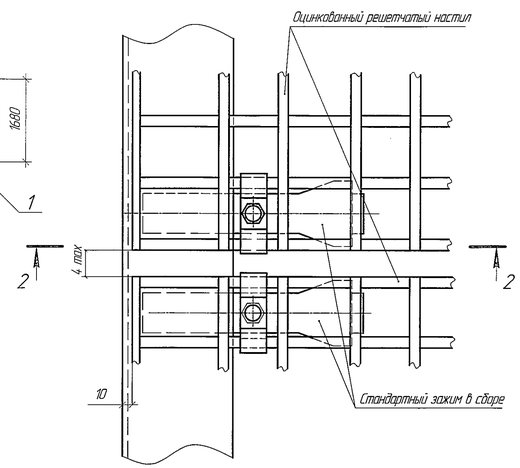

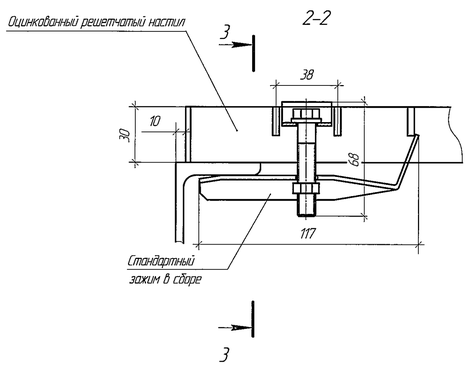

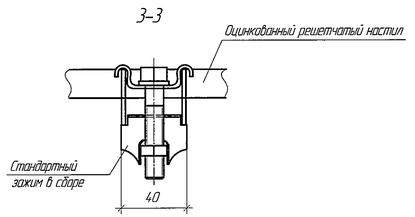

Таблица 1 – Ведомость элементов

Ведомость элементов						
Марка элементов	Наименование	Кол. шт	Вес, кг марки	Вес, кг всех	№ чертежа	Примечание
Н3	Решетчатый настил L=1000xB=1000	10	30,0	300	1441523.05.001 МЧ	см. п. 6
Н13	Решетчатый настил L=840xB=840	10	21,16	211,6		1441523.15 ДО
Н14	Решетчатый настил L=840xB=830	3	20,9	62,7		
Н15	Решетчатый настил L=640xB=610	2	11,7	23,4		
Н16	Решетчатый настил L=770xB=640	2	14,8	29,6		
—	Ступень L=600xB=240	112	6,0	672		
—	Болт М12х35	448	0,053	23,744		
	Гайка М12	448	0,015	6,72		
	Шайба 12	448	0,006	2,688		
—	Фиксатор	118	0,031	3,658		
	Скоба	118	0,071	8,378		
	Болт М8х70	118	0,028	3,304		
	Гайка М8-7Н.5	118	0,005	0,59		
	Шайба 8	118	0,003	0,354		
			Итого:	1348,736		

Таблица 2 – Ведомость элементов

Н1	Решетчатый настил L=1680xB=690	4	34,8	139,2	Ж-41095 МЧ л. 2	
Н2	Решетчатый настил L=1680xB=700	2	34,8	69,6		
Н3	Решетчатый настил L=670xB=150	1	3,0	3,0		выпущен в запас
—	Ступень L=600xB=240	16	6,0	96		С-134852
—	Болт М12х35	64	0,053	3,392		
	Гайка М12	64	0,015	0,96		
	Шайба 12	64	0,006	0,384		
—	Фиксатор	26	0,033	0,858		
	Скоба	26	0,071	1,846		
	Болт М8х70	26	0,028	0,728		
	Гайка М8-7Н.5	26	0,005	0,13		
	Шайба 8	26	0,003	0,078		
			Итого:	316,176		
Всего по монтажному чертежу 1441523.15.001МЧ				1664,912		

1. Материал – сталь S235JR по EN 10025.
Исполнение решетчатого настила по стандарту: DIN24537.
Исполнение решетчатых ступеней по стандарту: DIN24531.
Горячее цинкование по EN ISO 1461.
2. Площадки (настилы) расчитаны на равномерно – распределенную нагрузку – 250 кгс/м².
3. Настил площадок – сварной прессованный решетчатый оцинкованный настил, ступени – сварные прессованные решетчатые оцинкованные.
4. Оцинкованный решетчатый настил крепить к опорным конструкциям в четырех местах по углам. Каждая ступень монтируется к косоурам с помощью четырех болтов М12.
5. При установке настилов в исключительных случаях допускается подрезка их по месту. При этом места реза покрыть без контроля. Толщины покрытия
– или цинкосодержащей композицией ЦВЭС N2 ТУ2312-004-12288799-99 в два слоя, а затем композицией ПАЭС ТУ 2312-013-12288799-93 в два слоя ;
– или эмалью КО-8104 серебристо-серой ТУ 6-00-04691277-42-96 в два слоя.
6. Настилы марки Н3 – 10 шт, ступени для лестниц – 96шт, стандартные зажимы для настилов и крепех для лестниц заказаны дополнительно для площадок обслуживания указателей тепловых перемещений и устанавливаются по указанию шеф-инженера ОАО "ИК "ЗИОМАР".
7. Настилы марок Н13–Н16, стандартные зажимы для настилов – 80 комплектов, заказаны дополнительно для площадок обслуживания барабанов В.Д, Н.Д.
8. В случае возникновения коллизий допускается доработка площадок, лестниц, опорных конструкций по согласованию с шеф-инженером ОАО "ИК "ЗИОМАР".
9. Чертеж 1441523.15.001МЧ выпущен взамен чертежа Ж-41095МЧ лист 2.

Условные обозначения

- Контур решетчатого настила
- Направление несущей полосы настила
- L – Внешний размер длины настила по несущей полосе
- B – Внешний размер ширины настила по связующему элементу
- /33,3х33,3/ – Ячейка настила
- /30х3/ – Несущая полоса

Согласовано "ЗиО-Подольск"							
Отдел	Фамилия	Подпись	Дата				
				Изм.	Лист	№ докум.	Подп.	Дата
				Разраб.		Белоусов		16.05
				Пров.		Юдахина		06.05
Согласовано СКББ							
ОИТС-4	Кусакин		06.05	Нач.отд.		Быковский		06.05
				Н.контр.		Лямченкова		06.05
				Утв.		Мишустин		06.05

ПГУ ГТУ-160-КУ для объектов ОАО "ТГК-2 (Новгородская ТЭЦ-2, Тверская ТЭЦ-3, Ярославская ТЭЦ-2)

Настилы решетчатые оцинкованные и ступени для площадок и лестниц входного короба. Раскладка решетчатого настила на отм. +3.200 м. Монтажный чертеж

1441523.15.001МЧ

Лит.	Масса	Масштаб
И	—	—

Лист | Листов 1

ОАО "ИК "ЗИОМАР"

Копировал | Формат А1

Перв. примен. 1441523.15.ДО

Справ. №

Подп. и дата | Инв. № дубл. | Взам. инв. № | Подп. и дата | Инв. № подл. 3641446 | 06.05.13