БАЖК.741124.095

1253

Решение N 105-07 от 27.12.07

Решение N 105-07 от 27.12.07 ③

Rz 50 (√)

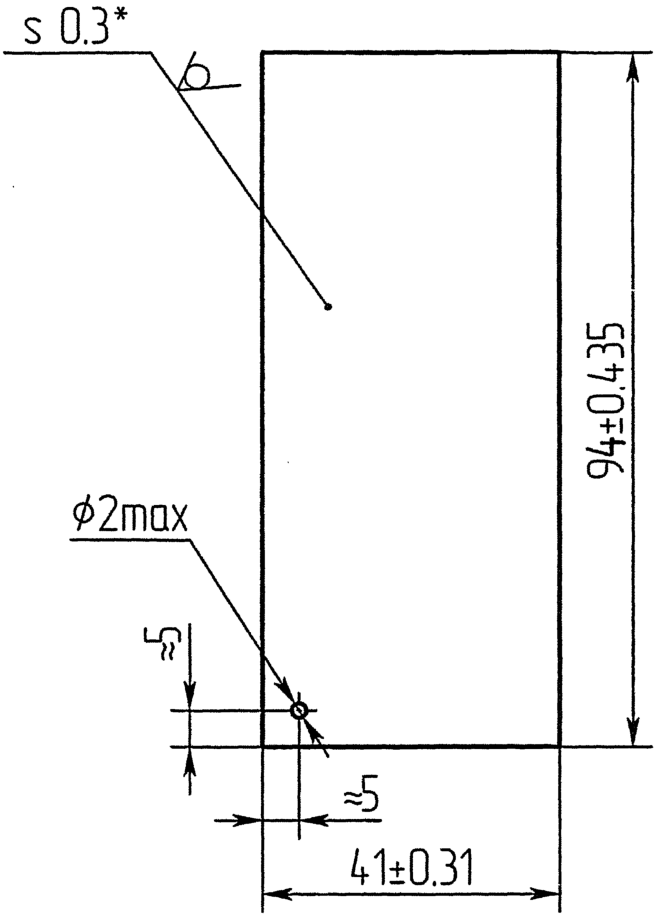

1. *Размер для справок.
2. Покрытие М9 О-С (69)6.
3. Остальные ТТ по ОСТ В95 2606-90.

④ 4. Материал-заменитель: Лист БТ-0,5 ГОСТ 19904-90 / К270В-6-II-10 ГОСТ 16523-97

Перв. примен.	БАЖК.468157.005
Справ. №	
Подп. и дата	
Инв.№ дубл.	
Взам.инв.№	
Подп. и дата	13.01.06
Инв.№ подл.	22790/т

4-БАЖК.15-10 1.3.10
3-БАЖК.1326-07 14.2.08
2-БАЖК.1441-06 28.12.06
1-БАЖК.1201-06 4.12.06
Нов.-БАЖК.9-06 25.01.06

Изм.	Лист	№ докум.	Подп.	Дата
Разраб.		Миняев		30.11.05
Пров.		Миняев		1.12.05
Т.контр.		Комаров		2.12.05
Н. контр.		Безрукова		6.12.05
Утв.		Прышак		2.12.05

БАЖК.741124.095

Пластина ③ ②

Лит.	Масса	Масштаб
Ø Д1	0,009 ①	1:1

Лист | Листов 1

Лента 10-М-3-0,3 ГОСТ 503-81

Копировал | Формат А4