БЖАК.741128.006

① Акт N74-98от 19.08.98

Акт N74-98от 19.08.98

Rz160

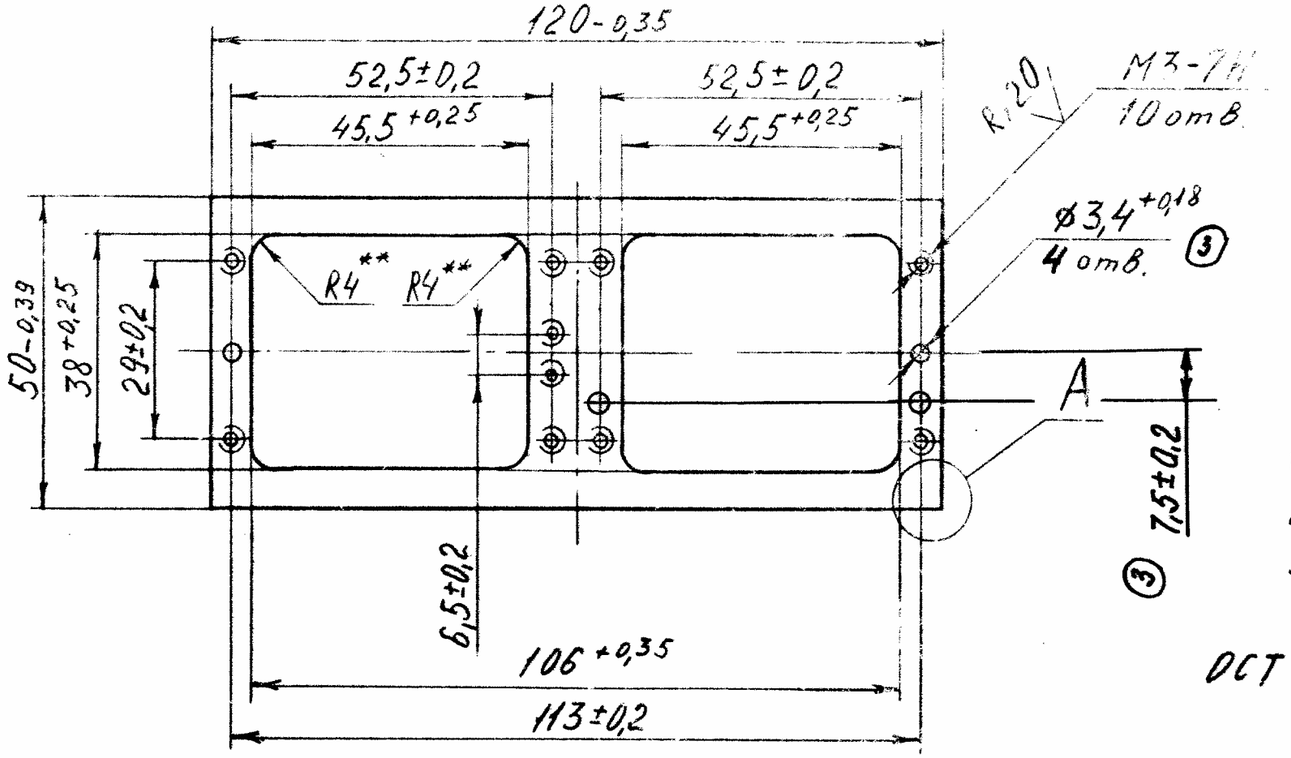

1. *Размер для справок.
2. **Размеры обеспеч. инстр.
3. Покрытие Ц.6 хр.
4. Остальные технические требования по ОСТ В952606-90.

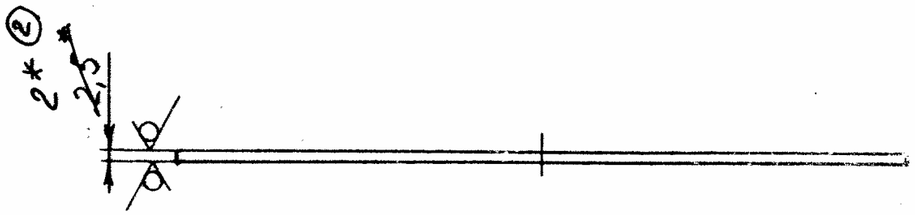

ЕСКД

А вариант

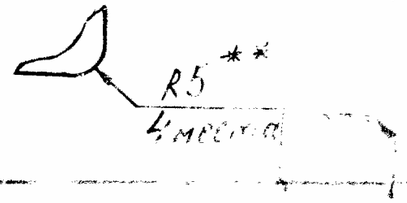

3	БЖАК.588-02		11	07.02
2	БЖАК.791-99		4	11.99
1	БЖАК.88 2/2-98	Балуш		06.10.98
	Нов БЖАК.80-98		3	02.98
Изм.	Лист	№ докум.	Подп.	Дата
Разраб.		Ванурин		12.02.98
Пров.		Аверкиев		26.1.98
Т.контр.		Карев		
Нач.отд.				
				2.02.98

БЖАК.741128.006

Пластина

Лит.	Масса	Масштаб
а 01	50 г	1:1

Лист

Инв. № подл. 8138/Т | Подп. и дата 3.02.98 | Взам. инв. № | Инв. № дубл. | Подп. и дата | Справ. № | Перв. примен. БЖАК.468344.005