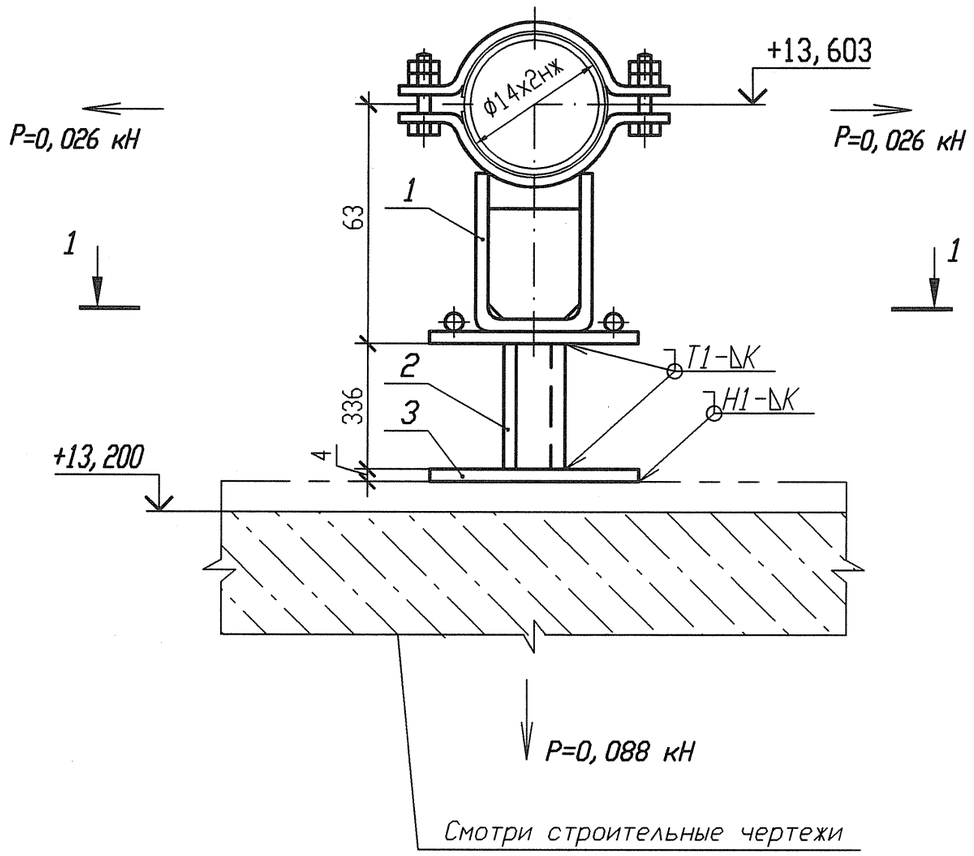

Спецификация деталей

Поз.	Обозначение	Наименование	Кол.	Материал	Масса, кг ед.	Масса, кг общ.	Примечание
1	Л8-517.000-23	Опора 14	1	Сборный	1,4494	1,4494	
2	ГОСТ 8509-93	Уголок В-40х40х4 l=336	2	Ст 3 пс 2-св ГОСТ 535-2005	0,8131	1,6262	
3	ГОСТ 19903-74	Лист Б-ПН 4х90х90	1	Ст 3 сп 5-св ГОСТ 14637-89	0,2543	0,2543	
	ГОСТ 9467-75	Электроды		УОНИИ 13/45		-	
					Итого:		3,3299

Разрез 1-1

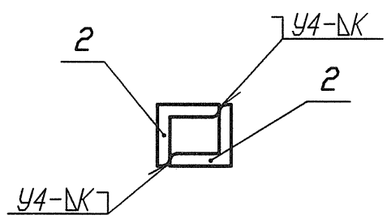

1 Привязку опоры смотри 3ТС20Z17.
2 Сварку производить по ГОСТ 5264-80.
3 Отметка трубопровода подлежит уточнению в соответствии с уклоном трубопровода.
4 Р - максимальная нагрузка на опору с учетом сейсмических воздействий.
5 Катет шва (К) принять по наименьшей толщине свариваемых деталей.
6 Изготовить один комплект.

АРХИВНЫЙ ЭКЗЕМПЛЯР

Инв. N подл. R3.03733.1.0.13
Лист 253

Изм.	Кол. уч.	Лист	Nдок.	Подпись	Дата
Инж. 2к.		Сидоренко			17.05
Пров. инж. 2к.		Случевская			17.05
Пров. вед. инж.		Махотина			17.05
Нач. гр.		Жубрев			17.05
Н. контр.		Краснояров			24.05

R3.ТС10.3012.013.01.00.130

Ростовская АЭС Блок 3

Реакторное отделение
Герметичная часть
Трубопроводы байпасной очистки воды I контура
Рр больше 2.2 МПа

Стадия	Лист	Листов
Р	1	1

Опора скользящая направляющая
3ТС20Y043

ОАО "НИАЭП"
2012

Формат А3

Инв. N подл. R3.03733.1.0.13 | Подп. и дата | Взам. инв. N