91.3148.01.12 СБ

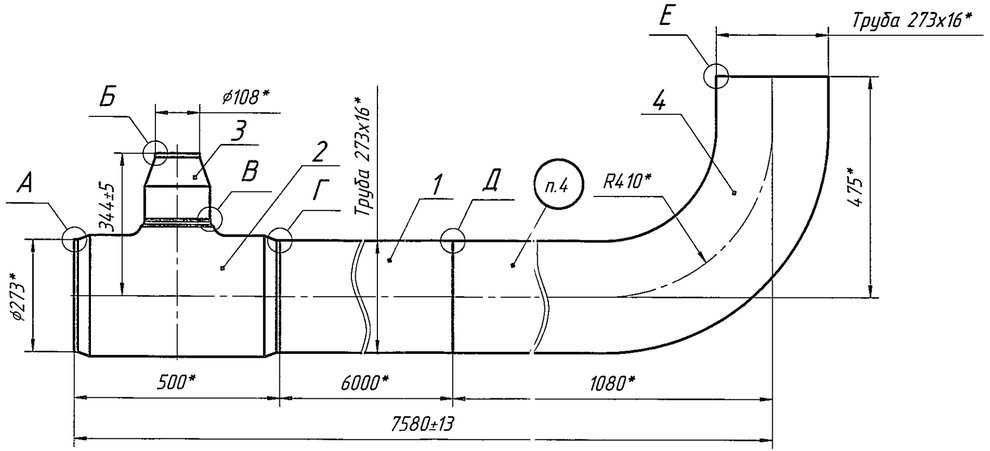

Е(1:1)

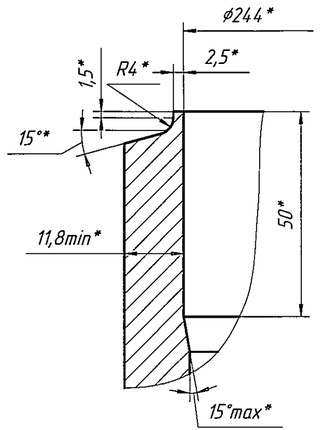

А(1:1)

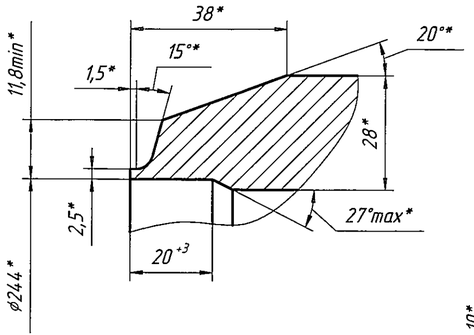

В(1:1)

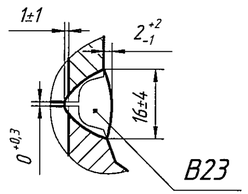

Д(1:2)

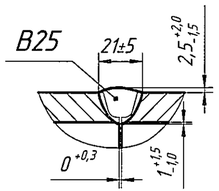

Б(2:1)

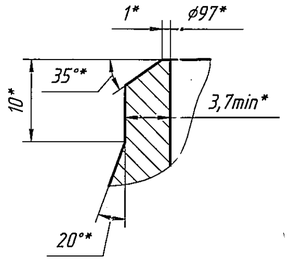

Г(1:2)

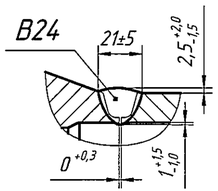

1. *Размеры для справок.
2. Технические требования по 91.3148 ТТ.
3. Способ сварки, сварочные материалы, контроль качества сварных соединений по 91.3148 ТТ.
4. Маркировать и клеймить ударным способом шрифтом 4 по ГОСТ 26.020-80: обозначение сборочной единицы, код KKS, номер позиции по перечню составных частей задания заводу – "поз. № 32", клеймо ОТК; для сварного шва – обозначение сварного соединения, клеймо сварщика, клеймо ОТК.

4LCS52BR002MR002

Согласовано				Изм.	Лист	№ докум.	Подп.	Дата
Отдел	Фамилия	Подп.	Дата	Разраб.		Рублевская		02.09.13
ОГС	Логинова		05.09.13	Пров.		Легконогих		4.09.13
ЦЛНМК	Легконогих		5.09.13	Т.контр.		Романов		09.09.13
				Нач.отд.		Лазарев		09.09.13
				Н.контр.		Бондаренко		09.09.13
				Утв.				

91.3148.01.12 СБ

Блок

Сборочный чертеж

Лит.	Масса	Масштаб
И	859,3	1:10

Лист | Листов 1

ИК"ЗИОМАР"

Копировал | Формат А4х3

Перв. примен. 91.3148 ч.1

Справ. №

Подп. и дата | Инв. № дубл. | Взам. инв. № | Подп. и дата 05.09.13 | Инв. № подл. 35908.3