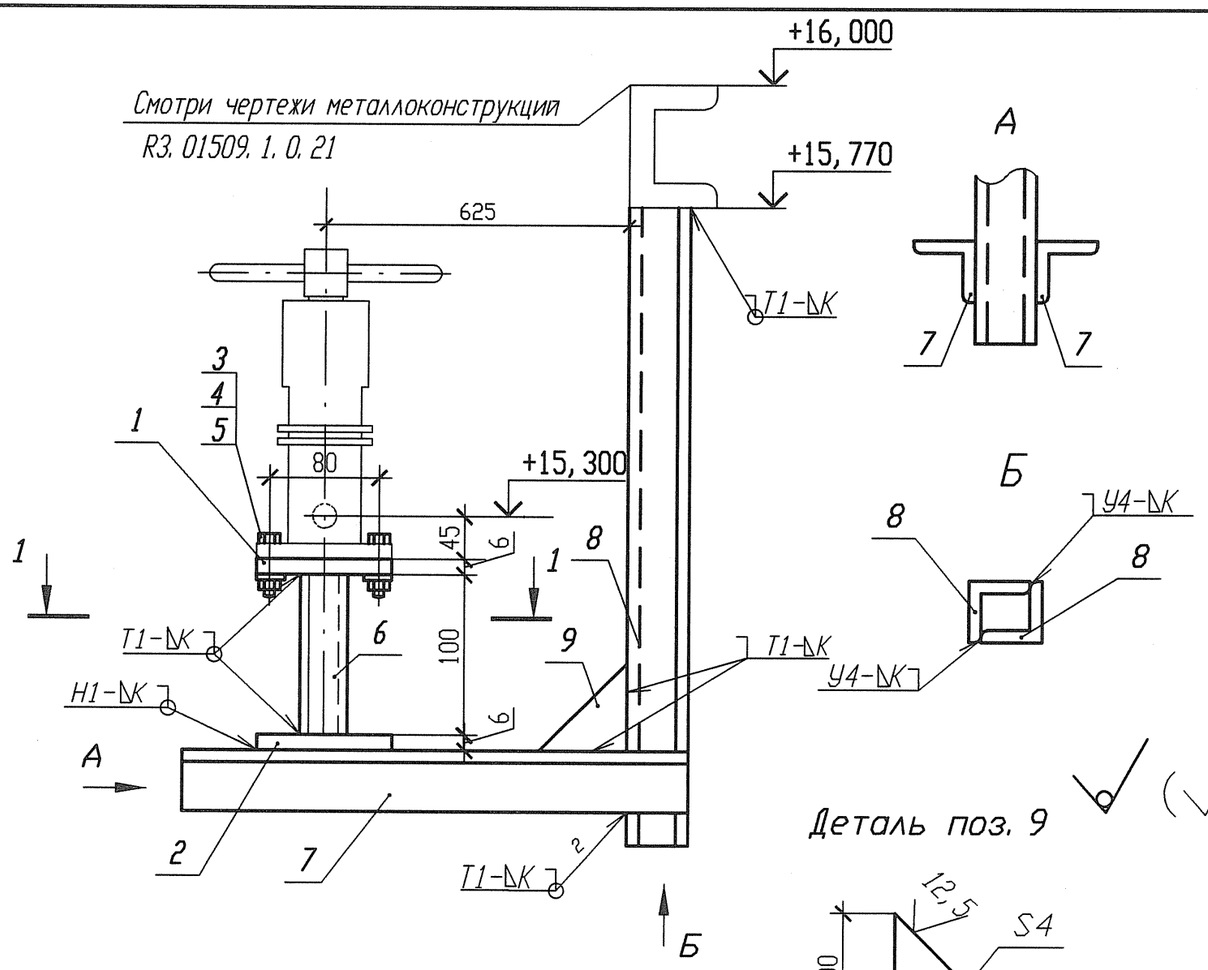

Деталь поз. 9

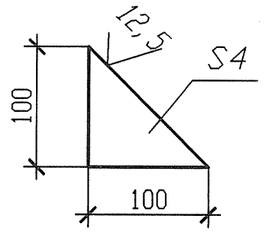

Деталь поз. 1

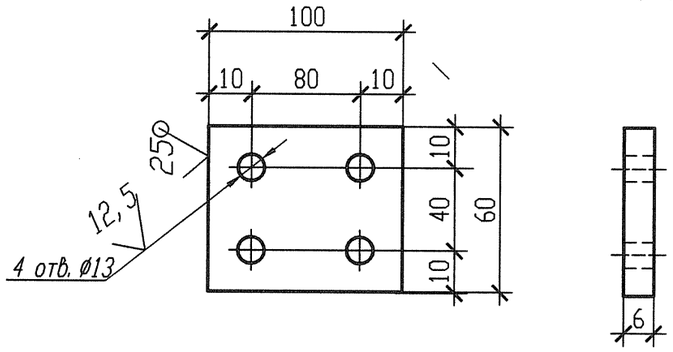

Разрез 1-1

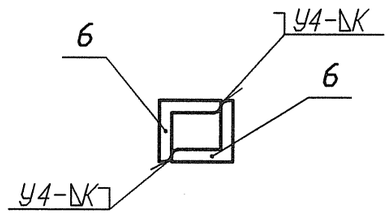

Спецификация деталей

Поз.	Обозначение	Наименование	Кол.	Материал	Масса, кг ед.	Масса, кг общ.	Примечание
1	По настоящему чертежу ГОСТ 19903-74	Лист Б-ПН 6х100х60	1	Ст 3 сп 5-св ГОСТ 14637-89	0, 2826	0, 2826	
2	ГОСТ 19903-74	Лист Б-ПН 6х100х60	1	Ст 3 сп 5-св ГОСТ 14637-89	0, 2826	0, 2826	
3	ГОСТ 10906-78	Шайба 12. 02	4	Ст 3 пс 2-св ГОСТ 535-2005	0, 0343	0, 137	
4	ГОСТ 7798-70	Болт М12-6дх50. 56	4	35 ГОСТ 1080-88	0, 0605	0, 242	
5	ГОСТ 5915-70	Гайка 2М12-6Н. 5	4	35 ГОСТ 1050-88	0, 01567	0, 063	
6	ГОСТ 8509-93	Уголок В 50х50х5 l=100	2	Ст 3 пс 2-св ГОСТ 535-2005	0, 377	0, 754	
7	ГОСТ 8509-93	Уголок В 50х50х5 l=700	2	Ст 3 пс 2-св ГОСТ 535-2005	2, 639	5, 278	
8	ГОСТ 8509-93	Уголок В 50х50х5 l=700	2	Ст 3 пс 2-св ГОСТ 535-2005	2, 639	5, 278	
9	По настоящему чертежу ГОСТ 19903-74	Лист Б-ПН 4х100х100	1	Ст 3 сп 5-св ГОСТ 14637-89	0, 314	0, 314	
	ГОСТ 9467-75	Электроды		УОНИИ 13/45		-	
				Итого:		12, 6312	

1 Привязку опоры смотри ЗТС30Z18.
2 Сварку производить по ГОСТ 5264-80.
3 Отметка трубопровода подлежит уточнению в соответствии с уклоном трубопровода.
4 Катет шва (К) принять по наименьшей толщине свариваемых деталей.
5 Изготовить один комплект.

АРХИВНЫЙ ЭКЗЕМПЛЯР

Номер опоры	Рабочее состояние						Холодное состояние						Сейсмическое состояние					
	Усилия, кН			Моменты, кН м			Усилия, кН			Моменты, кН м			Усилия , кН			Моменты, кН м		
	Px	Py	Pz	Mx	My	Mz	Px	Py	Pz	Mx	My	Mz	Px	Py	Pz	Mx	My	Mz
ЗТС30У044	0, 033	-0, 086	-0, 171	-0, 009	-0, 025	0, 016	0	0	-0, 057	0	-0, 003	0	0, 004	0, 004	0, 003	0	0	0, 001

Изм.	Кол. уч.	Лист	Nдок.	Подпись	Дата
Инж. 2к.		Сидоренко			17. 05
Пров. инж. 2к.		Случевская			17. 05
Пров. вед. инж.		Махотина			17. 05
Нач. гр.		Хубрев			17. 05
Н. контр.		Краснояров			25. 05

Инв. N подл. R3. 03733. 1. 0. 13
Лист 329

R3. TC10. 3012. 013. 01. 00. 206

Ростовская АЭС Блок 3

Редукторное отделение
Герметичная часть
Трубопроводы байпасной очистки воды I контура
Pр больше 2. 2 МПа

Стадия	Лист	Листов
Р	1	1

Опора неподвижная
ЗТС30У044

ОАО "НИАЭП" 2012

Взам. инв. N
Подп. и дата
Инв. N подл. R3. 03733. 1. 0. 13

Формат А3