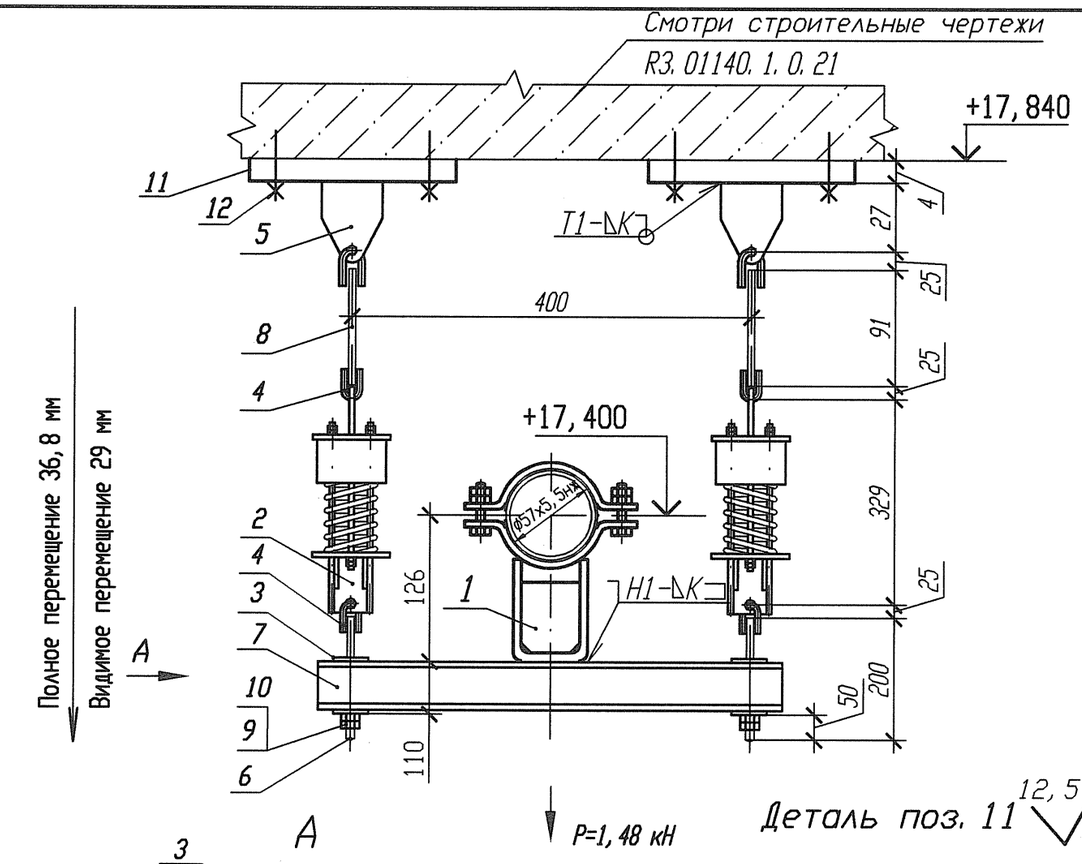

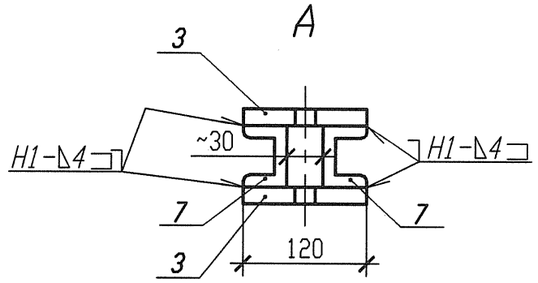

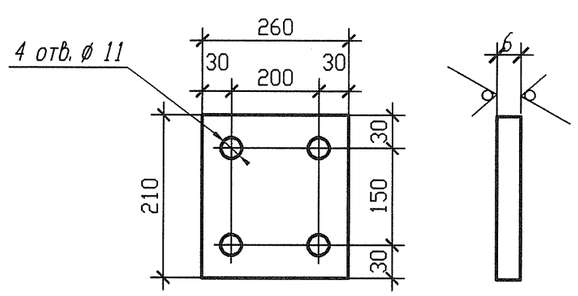

Деталь поз. 11 $\sqrt{}^{12,5}$ ($\sqrt{}$)

1 Привязку опоры смотри 3ТС20Z07.
2 Сварку производить по ГОСТ 5264-80.
3 Отметка трубопровода подлежит уточнению в соответствии с уклоном трубопровода.
4 P - максимальная нагрузка на опору с учетом сейсмических воздействий.
5 Катет шва (K) принять по наименьшей толщине свариваемых деталей.
6 Длину поз. 8 уточнить на монтаже.
7 Сварку тяги с ушком по ОСТ 108.632.01-80.
8 Деталь поз. 6 обрезать с нерезьбовой стороны до размера, указанного на чертеже.
9 Изготовить один комплект.

Характеристика пружины

N опоры	табличные данные: Доп. раб. нагрузка Pmax, кН	табличные данные: Прогиб при Pmax λmax, мм	табличные данные: Высота пружины в св. сост Ho, мм	при установке: Высота пружины Hмонт, мм	при установке: Нагрузка на пружину Pмонт, кН	в раб. состоянии: Высота пружины Hраб, мм	в раб. состоянии: Нагрузка на пружину Pраб, кН	в хол. состоянии: Высота пружины Hхол, мм	в хол. состоянии: Нагрузка на пружину Pхол, кН
3ТС20Y020	1,26	140	270	189	0,73	226	0,4	197	0,66

Спецификация деталей

Поз.	Обозначение	Наименование	Кол.	Материал	Масса, кг: ед.	Масса, кг: общ.	Примечание
1	ЛВ-512.000-11	Опора 57	1	Сборный	1,551	1,551	
2	13 ОСТ 108.275.58-80	Блок пружинный	2	Сборный	7,7068	15,4136	
3	01 ОСТ 108.275.61-80	Плита опорная	4	Лист Б-ПН-0-10 ГОСТ19903-74 Ст3пс5-сп ГОСТ 14637-89	1,1	4,4	
4	02 ОСТ 108.643.01-80	Ушко	6	Круг В1-II-12 ГОСТ2590-2006 20-2ГП-М1-ТО ГОСТ 1050-88	0,12	0,72	
5	01 ОСТ 108.367.37-80	Проушина	2	Лист Б-ПН-0-8 ГОСТ 19903-74 Ст3пс5-сп ГОСТ 14637-89	0,1	0,2	
6	12 ОСТ 108.632.08-80	Тяга	2	Круг В1-II-12 ГОСТ2590-2006 20-3ГП-М1-ТО ГОСТ 1050-88	0,07	0,14	См. п. п. 8
7	ГОСТ 8240-97	Швеллер 10 l=550	2	Вст 3 пс 2-сп ГОСТ 535-88	4,7245	9,449	
8	ГОСТ 2590-2006	Круг В1-II-16 l=100	2	20-3ГП-М1-ТО ГОСТ 1050-88 (с требованиями п. 4.11)	0,158	0,316	См. п. п. 6
9	ГОСТ 5915-70	Гайка 2М12-6Н.5.35	4	35 ГОСТ 1050-88	0,0184	0,0736	
10	ГОСТ 10906-78	Шайба 12.02.Ст3пс2	2	Ст 3 сп 5 ГОСТ 535-2005	0,0343	0,0686	
11	По настоящему чертежу ГОСТ 19903-74	Лист Б-ПН 6х210х260	2	Ст 3 сп 5-сп ГОСТ 14637-89	2,5717	5,1434	
12	ГОСТ 28778-90	Болт БСР 10х100 У3	8	Сборный	0,0906	0,7248	
	ГОСТ 9467-75	Электроды		УОНИИ 13/45		-	
					Итого:		38,2000

АРХИВНЫЙ ЭКЗЕМПЛЯР

Изм.	Кол. уч.	Лист	Nдок.	Подпись	Дата
Инж. 2к.		Сидоренко			17.05
Пров. инж. 2к.		Случевская			17.05
Пров. вед. инж.		Махотина			17.05
Нач. гр.		Хубрев			17.05
Н. контр.		Красноярова			17.05

Инв. N подл. R3.03733.1.0.13
Лист 228

R3.TC10.3012.013.01.00.105

Ростовская АЭС Блок 3

Реакторное отделение
Герметичная часть
Трубопроводы байпасной очистки воды I контура
Pр больше 2.2 МПа

Стадия	Лист	Листов
Р	1	1

Подвеска пружинная
3ТС20Y020

ОАО "НИАЭП" 2012

Формат А3

Инв. N подл. | Подп. и дата | Взам. инв. N | R3.03733.1.0.13