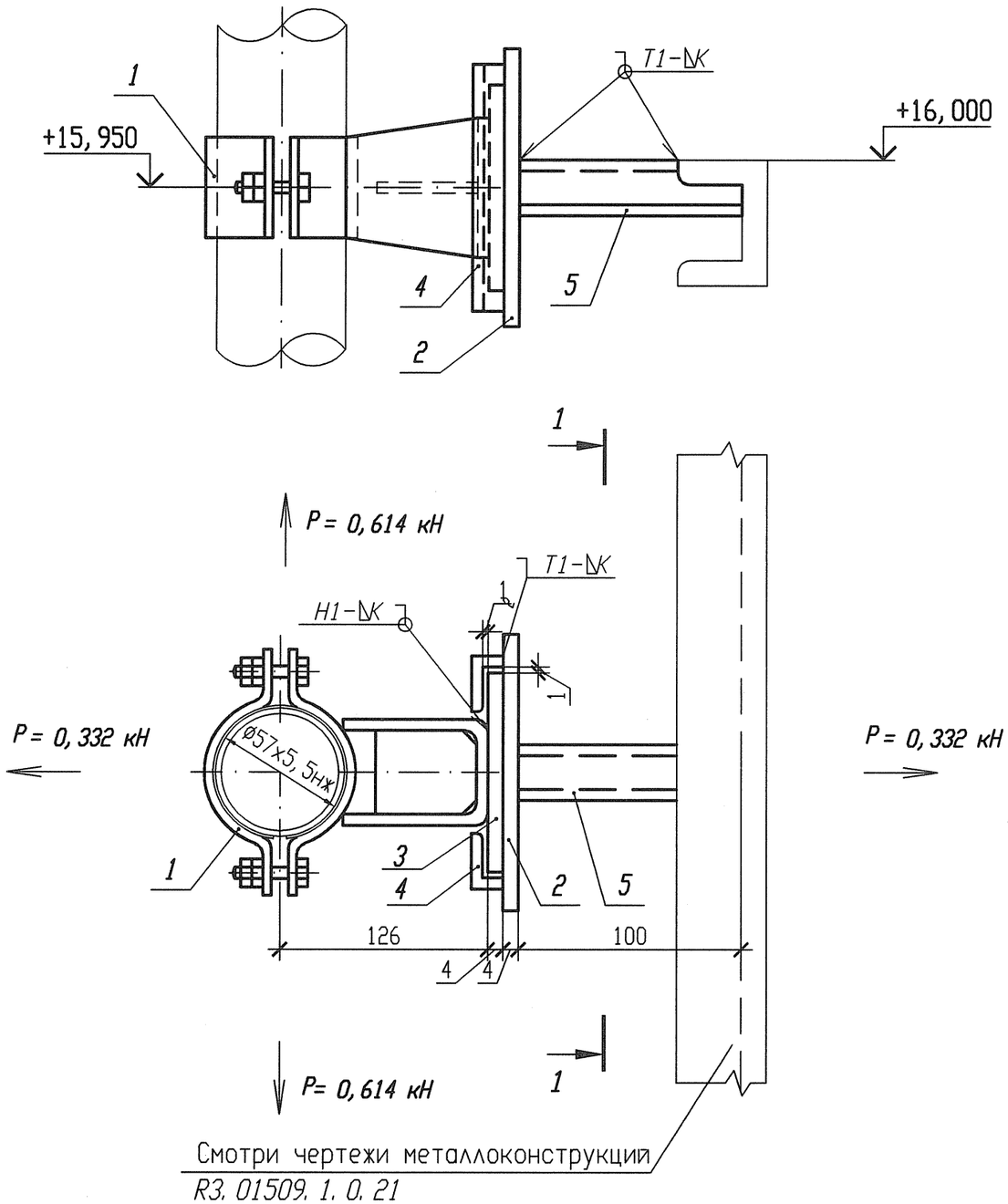

Разрез 1-1

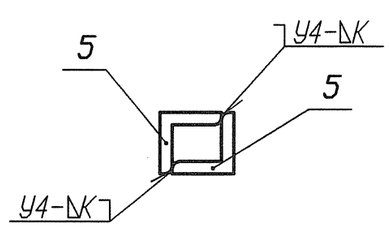

Спецификация деталей

Поз.	Обозначение	Наименование	Кол.	Материал	Масса, кг ед.	Масса, кг общ.	Приме-чание
1	Л8-511. 000-11	Опора 57	1	Сборный	1, 551	1, 551	
2	ГОСТ 19903-74	Лист Б-ПН 4х160х200	1	Ст 3 сп 5-св ГОСТ 14637-89	1, 0048	1. 0048	
3	ГОСТ 19903-74	Лист Б-ПН 4х95х130	1	Ст 3 сп 5-св ГОСТ 14637-89	0, 3878	0, 3878	
4	ГОСТ 8509-93	Уголок В-40х40х4 l=180	2	Ст 3 сп 5 ГОСТ 535-2005	0, 4356	0, 8712	
5	ГОСТ 8509-93	Уголок В-50х50х5 l=100	2	Ст 3 сп 5 ГОСТ 535-2005	0, 3878	0, 7756	См. п. п. 6
	ГОСТ 9467-75	Электроды		УОНИИ 13/45		-	
					Итого:		4, 5904

1 Привязку опоры смотри 3ТС20Z07.
2 Сварку производить по ГОСТ 5264-80.
3 Отметка трубопровода подлежит уточнению в соответствии с уклоном трубопровода.
4 Р - максимальная нагрузка на опору с учетом сейсмических воздействий.
5 Катет шва (К) принять по наименьшей толщине свариваемых деталей.
6 Длину детали 5 уточнить на монтаже.
7 Изготовить один комплект.

АРХИВНЫЙ ЭКЗЕМПЛЯР

Инв. N подл. | Подп. и дата | Взам. инв. N
R3. 03733. 1. 0. 13 | 17.05 | 17.05

Изм.	Кол. уч.	Лист	Nдок.	Подпись	Дата
Инж. гк.		Сидоренко			17.05
Пров. инж. гк.		Случевская			17.05
Пров. вед. инж.		Махотина			17.05
Нач. гр.		Хубрев			17.05
Н. контр.		Краснояров			17.05

Инв. N подл. R3. 03733. 1. 0. 13
Лист 229

R3. TC10. 3012. 013. 01. 00. 106

Ростовская АЭС Блок 3

Реакторное отделение Герметичная часть Трубопроводы баяпасной очистки воды I контура Рр больше 2. 2 МПа	Стадия	Лист	Листов
	Р	1	1
Опора направляющая 3ТС20У021	ОАО "НИАЭП" 2012		

Формат А3