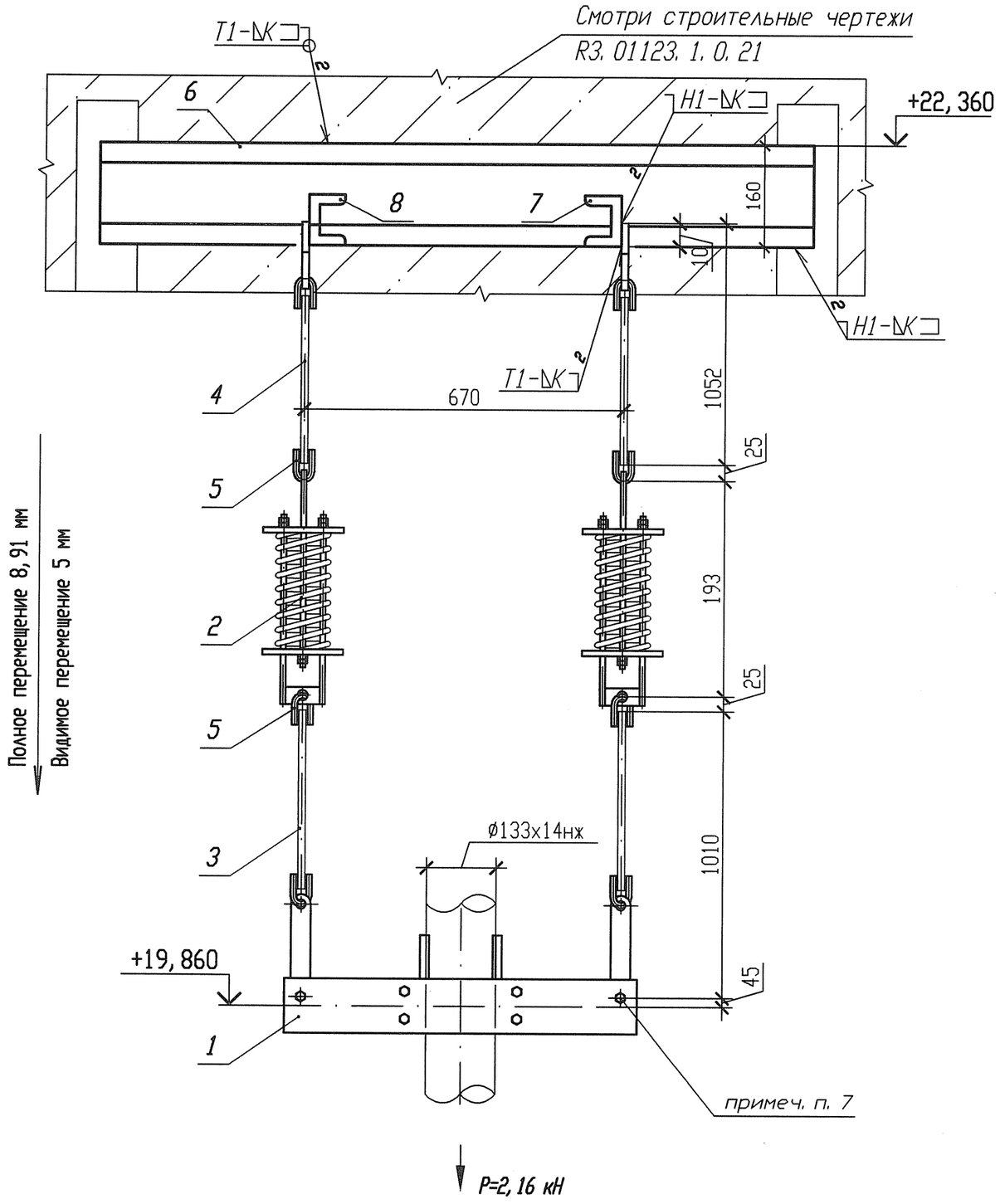

Спецификация деталей

Поз.	Обозначение	Наименование	Кол.	Материал	Масса, кг ед.	Масса, кг общ.	Приме-чание
1	05-3 ОСТ 108. 275. 57-80	Блок хомутовый	1	Сборный	23, 6944	23, 6944	
2	01 ОСТ 108. 275. 58-80	Блок пружинный	2	Сборный	5, 3468	10, 6936	
3	02 ОСТ 108. 632. 02-80	Тяга с серьгой	2	Сборный	1, 26	2, 52	
4	02 ОСТ 108. 632. 01-80	Тяга с проушиной	2	Сборный	1, 15	2, 3	
5	02 ОСТ 108. 643. 01-80	Ушко	4	Круг В1-II-12 ГОСТ2590-2006 20-2ГП-М1-Т0 ГОСТ 1050-88	0, 12	0, 48	
6	ГОСТ 8240-97	Швеллер 16У l=2500	1	Ст 3 пс 2-сп ГОСТ 535-2005	35, 5	35, 5	
7	ГОСТ 8240-97	Швеллер 10У l=1060	2	Ст 3 пс 2-сп ГОСТ 535-2005	9, 1054	9, 1054	
8	ГОСТ 8240-97	Швеллер 10У l=720	2	Ст 3 пс 2-сп ГОСТ 535-2005	6, 1848	6, 1848	
	ГОСТ 2246-70	Проволока		СВ-04Х19Н11М3		-	
	ГОСТ 9467-75	Электроды		УОНИИ 13/45		-	
				Итого:		90, 4782	

1 Привязку опоры смотри 3ТС40Z12.
2 Сварку производить по ГОСТ 5264-80.
3 Отметка трубопровода подлежит уточнению в соответствии с уклоном трубопровода.
4 Р - максимальная нагрузка на опору с учетом сейсмических воздействий.
5 Катет шва (К) принять по наименьшей толщине свариваемых деталей.
6 Длину поз. 3 уточнить на монтаже.
7 Отверстие в детали поз. 2 расточить на монтаже до ø22.
8 Сварку тяги с ушком по ОСТ 108. 632. 01-80.
9 Изготовить один комплект.

АРХИВНЫЙ ЭКЗЕМПЛЯР

Инв. N подл. R3. 03733. 1. 0. 13
Лист 369

Характеристика пружины

N опоры	табличные данные: Доп. раб. нагрузка Рмах, кН	Прогиб при Рмах λ мах, мм	Высота пружины в св. сост Но, мм	при установке: Высота пружины Нмонт, мм	Нагрузка на пружину Рмонт, кН	в раб. состоянии: Высота пружины Нраб, мм	Нагрузка на пружину Рраб, кН	в хол. состоянии: Высота пружины Нхол, мм	Нагрузка на пружину Рхол, кН
3ТС40У025	1, 26	70	143	86	1, 02	95	0, 86	90	0, 955

Изм.	Кол. уч.	Лист	Nдок.	Подпись	Дата
Инж. 2к.		Сидоренко			17.05
Пров. инж. 2к.		Случевская			17.05
Пров. вед. инж.		Махотина			17.05
Нач. гр.		Жубрев			17.05
Н. контр.		Краснояров			25.05

R3. ТС10. 3012. 013. 01. 00. 246

Ростовская АЭС Блок 3

Реакторное отделение
Герметичная часть
Трубопроводы байпасной очистки воды I контура Рр больше 2. 2 МПа

Стадия	Лист	Листов
Р	1	1

Подвеска пружинная 3ТС40У025

ОАО "НИАЭП" 2012

Инв. N подл. | R3. 03733. 1. 0. 13 | Подп. и дата | Взам. инв. N

Формат А3