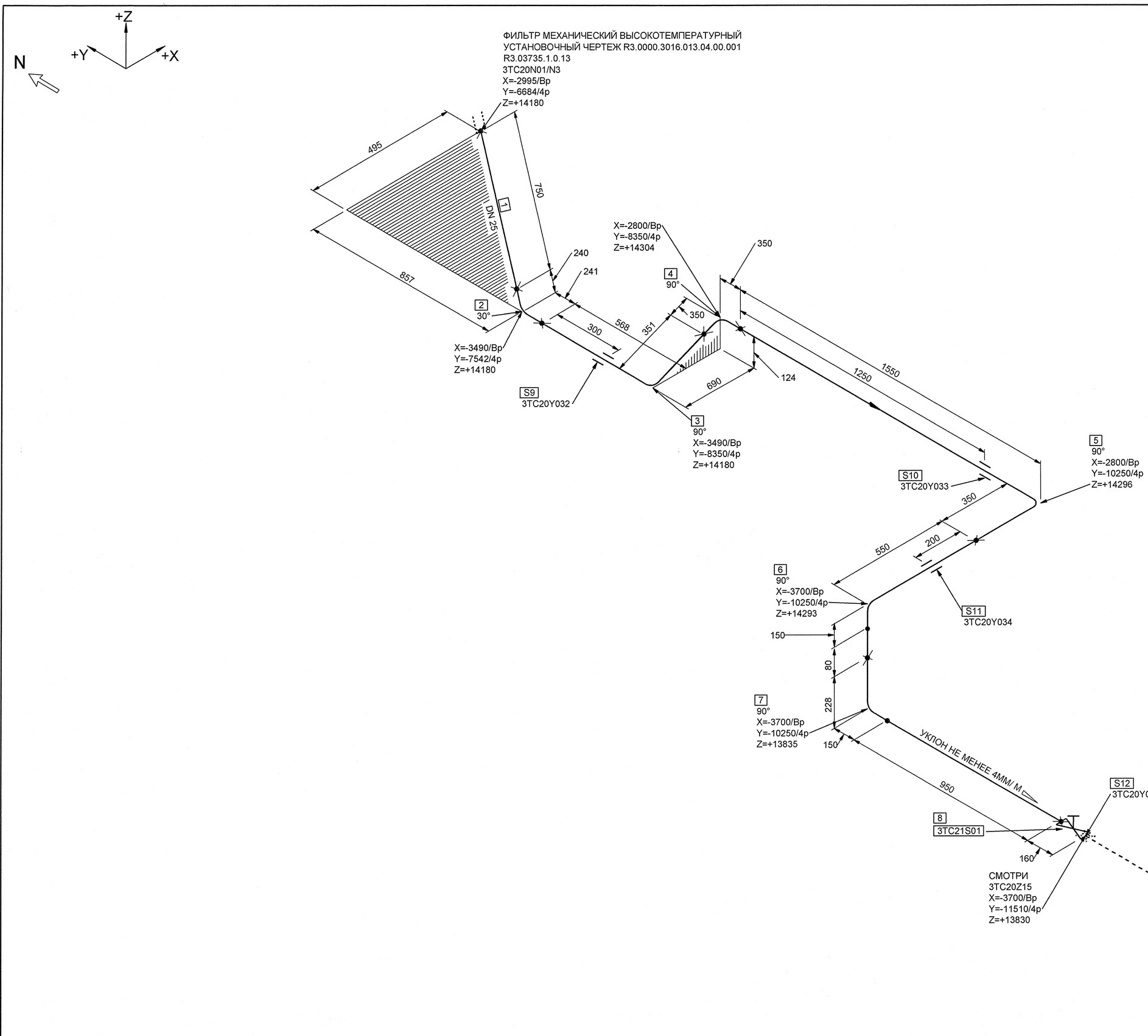

МОНТАЖНЫЕ ЭЛЕМЕНТЫ

ПОЗ	НАИМЕНОВАНИЕ	КОЛ	МАТЕРИАЛ	МАССА ЕД-ЦЫ, КГ
1	ТУ 14-3Р-197-2001 ТРУБА 32х3,5	0.750 М	08Х18Н10Т ТУ 14-3Р-197-2001	2.47
2	17 ОСТ 24.125.03-89 ОТВОД 30°-32х3,5-200х200-479 - R150	1	08Х18Н10Т ТУ 14-3Р-197-2001	1.18
3	БК-1997677 ТРУБА ГНУТАЯ 90°-32х3,5-418х201-855 - R150	1	08Х18Н10Т ТУ 14-3Р-197-2001	2.112
4	20 ОСТ 24.125.03-89 ОТВОД 90°-32х3,5-200х200-636 - R150	1	08Х18Н10Т ТУ 14-3Р-197-2001	1.57
5	БК-1997743 ТРУБА ГНУТАЯ 90°-32х3,5-200х1400-1836 - R150	1	08Х18Н10Т ТУ 14-3Р-197-2001	4.535
6	БК-1997676 ТРУБА ГНУТАЯ 90°-32х3,5-400х80-716 - R150	1	08Х18Н10Т ТУ 14-3Р-197-2001	1.769
7	БК-1997683 ТРУБА ГНУТАЯ 90°-32х3,5-78х950-1264 - R150	1	08Х18Н10Т ТУ 14-3Р-197-2001	3.122
8	А10121-0200-25 2BIIa ТУ 422-21-52/08 КЛАПАН ЗАПОРНЫЙ СИЛЬФОННЫЙ С РУКОЯТКОЙ С ПАТРУБКАМИ ПОД ПРИВАРКУ DN 25 Рр 18,0 МПа Тр 350°С НЕРЖАВЕЮЩАЯ СТАЛЬ	1	СБОРНЫЙ	14.70
9	3TC20Y032 ОПОРА ПРУЖИННАЯ	1		-
10	3TC20Y033 ОПОРА СКОЛЬЗЯЩАЯ	1		-
11	3TC20Y034 ОПОРА НЕПОДВИЖНАЯ	1		-
12	3TC20Y035 ОПОРА СКОЛЬЗЯЩАЯ	1		-

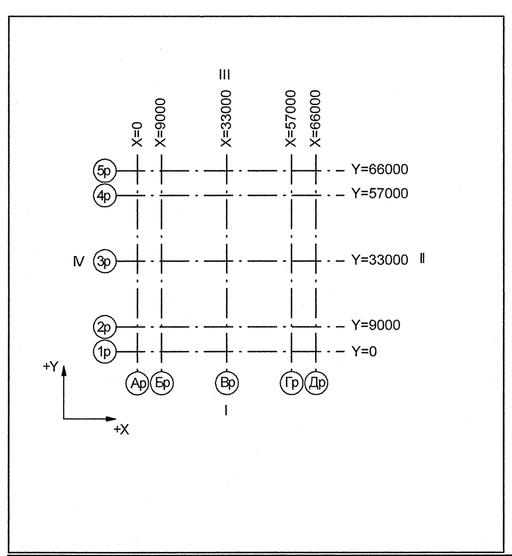

Номер трубопровода - I
Подведомственность - ПНАЭГ 7-008-89
Классификационное обозначение по НП-001-97 - 2Н
Группа по ПНАЭГ 7-008-89 - С
Класс безопасности по НП-001-97 - 2
Категория сейсмостойкости по НП-031-01 - I
Рабочие параметры: Рр= 17.64 МПа, tр=350°С
Параметры гидроиспытания: Рг=24.50 МПа, t не менее 5°С
Среда- Теплоноситель I контура

3TG12Z01_01		3	DN 100	Z= 2700 X= 175 Y= 2775	3TG11W01/N1				S8 3TG11Y01/PT-997				3TG11J01/ ТГ-235
Код блока	Трубопроводы проектируемые	Позиция детали	Условный проход	Координаты элементов в здании	Код оборудования/ Номер патрубка	Шов заводской	Шов монтажный	Резьбовое соединение	Позиция опоры Код опоры / код проходки	Направление среды	Переход	Штуцер	Код герметичной проходки/ код проходки

Инв. N подл. R3.03733.1.0.13 | Подп. и дата | Взам. инв. N | ДОПОЛНИТЕЛЬНЫЕ ПОДПИСИ | ДОПОЛНИТЕЛЬНЫЕ ПОДПИСИ

АРХИВНЫЙ ЭКЗЕМПЛЯР

Инв. № подл. R3.03733.1.0.13
Лист 69

Изм.	Кол.уч.	Лист	№ док.	Подпись	Дата
Инж. 2к.		Сидоренко			27.05
Пров. инж. 2к.		Случевская			27.05
Пров.вед.инж.		Махотина			27.05
Нач. гр.		Жубрев			27.05
Н.контр.		Краснояров			27.05

R3.TC10.3072.013.01.00.040

Ростовская АЭС Блок 3

Реакторное отделение
Герметичная часть
Трубопроводы байпасной очистки воды I контура
Рр больше 2.2 МПа

Стадия	Лист	Листов
Р	1	1

Изометрический чертеж
3TC20Z14

ОАО "НИАЭП" 2012

Формат А1