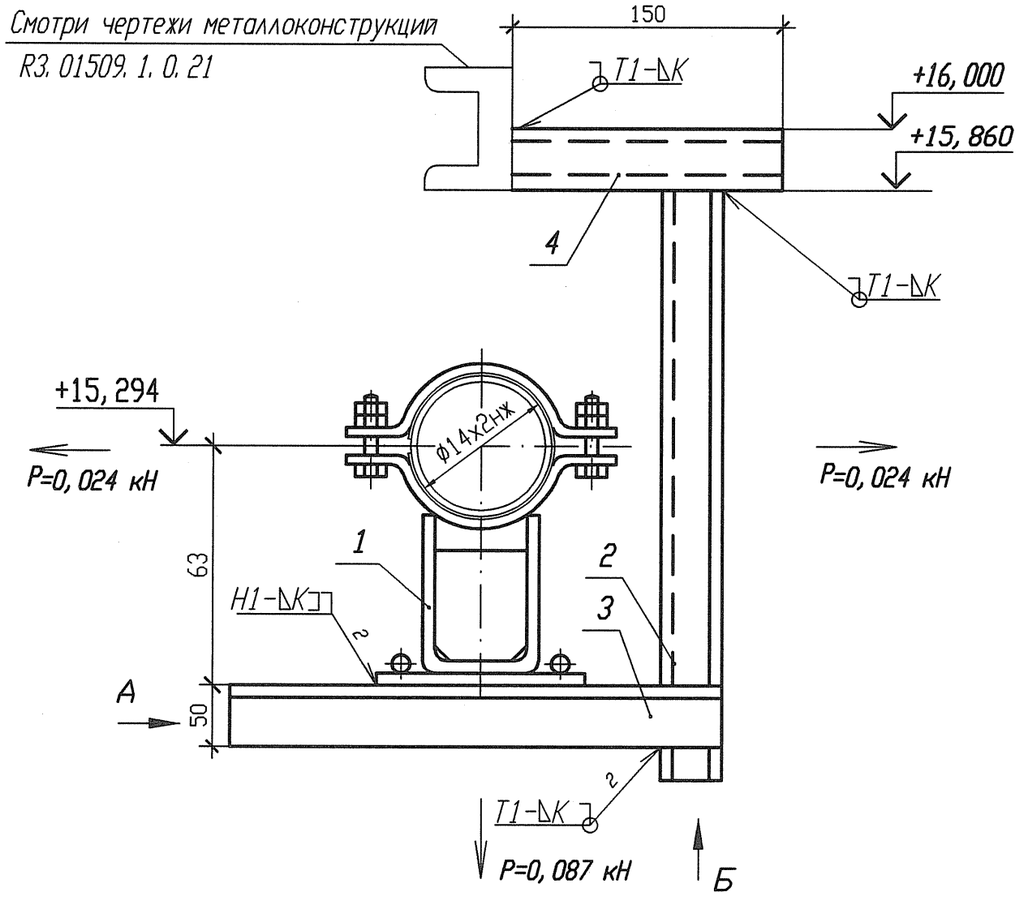

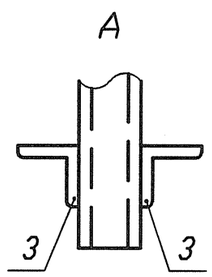

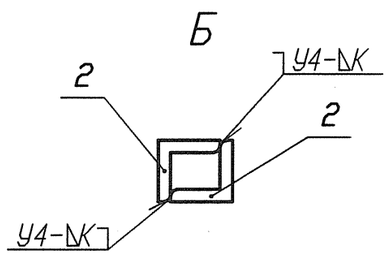

1 Привязку опоры смотри 3ТС20Z17
2 Сварку производить по ГОСТ 5264-80.
3 Отметка трубопровода подлежит уточнению в соответствии с уклоном трубопровода.
4 Р - максимальная нагрузка на опору с учетом сейсмических воздействий.
5 Катет шва (К) принять по наименьшей толщине свариваемых деталей.
6 Изготовить один комплект.

Спецификация деталей

Поз.	Обозначение	Наименование	Кол.	Материал	Масса, кг ед.	Масса, кг общ.	Приме-чание
1	18-517. 000-23	Опора 14	1	Сборный	1, 4494	1, 4494	
2	ГОСТ 8509-93	Уголок В 40х40х4 l=700	2	Ст 3 пс 2-сп ГОСТ 535-2005	1, 694	3, 388	
3	ГОСТ 8509-93	Уголок В 50х50х5 l=250	2	Ст 3 пс2-сп ГОСТ 535-2005	0, 9425	1, 885	
4	ГОСТ 8240-97	Швеллер 10У l=150	1	Ст 3 пс 2-сп ГОСТ 535-2005	1, 2885	1, 2885	
	ГОСТ 9467-75	Электроды		УОНИИ 13/45		-	
Итого:							8, 0109

Изм.	Кол. уч.	Лист	Nдок.	Подпись	Дата
Инж. 2к.		Сидоренко			17.05
Пров. инж. 2к.		Случевская			17.05
Пров. вед. инж.		Махотина			17.05
Нач. гр.		Хубрев			17.05
Н. контр.		Краснояров			24.05.

АРХИВНЫЙ ЭКЗЕМПЛЯР

Инв. N подл. R3. 03733. 1. 0. 13
Лист 269

R3. ТС10. 3012. 013. 01. 00. 146

Ростовская АЭС Блок 3

Реакторное отделение
Герметичная часть
Трубопроводы аварийной очистки воды I контура Рр больше 2. 2 МПа

Стадия	Лист	Листов
Р	1	1

Опора скользящая направляющая
3ТС20У061

ОАО "НИАЭП" 2012

Формат А3

Инв. N подл. | Подп. и дата | Взам. инв. N
R3. 03733. 1. 0. 13