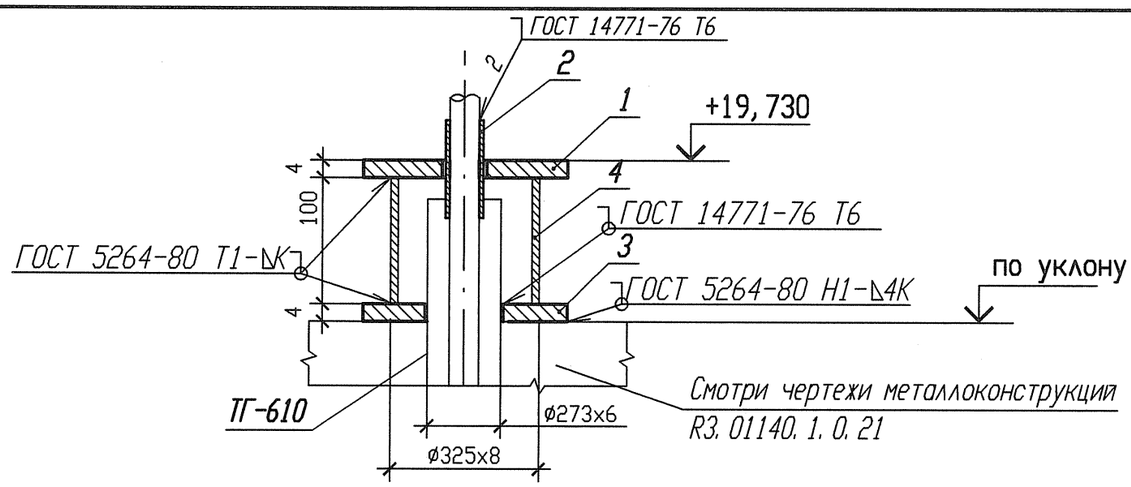

Деталь поз. 1 √(√)

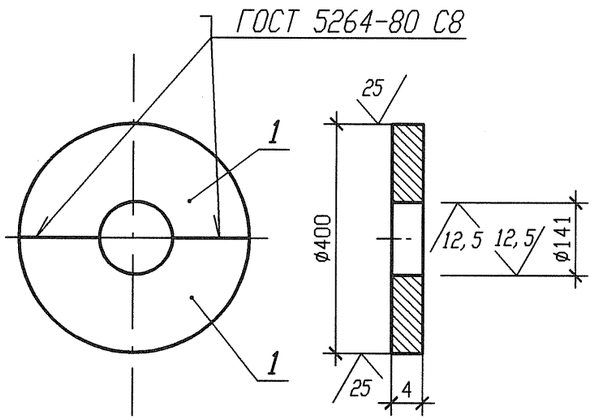

Деталь поз. 3 √(√)

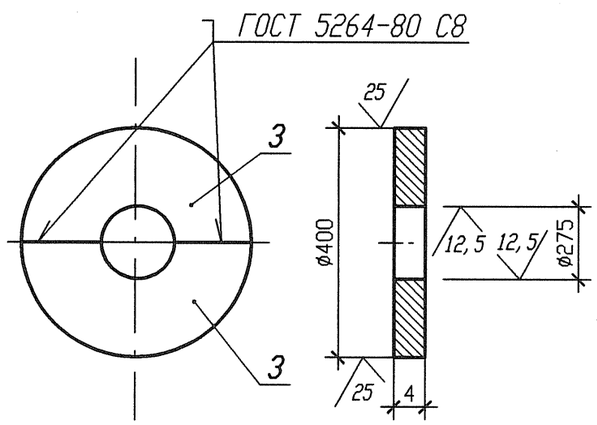

Деталь поз. 2 √(√)

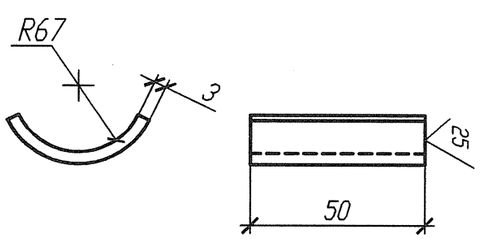

Спецификация деталей

Поз.	Обозначение	Наименование	Кол.	Материал	Масса, кг ед.	Масса, кг общ.	Примечание
1	По настоящему чертежу ГОСТ 19903-74	Полуфланец Лист Б-ПН-4 400х200	2	Ст3сп5-св ГОСТ 14637-89	2,512	5,024	
2	По настоящему чертежу ГОСТ 19904-74	Лист Б-ПН 3х100х50	2	12Х18Н10Т ГОСТ 5582-75	0,1178	0,2356	
3	По настоящему чертежу ГОСТ 19903-74	Полуфланец Лист Б-ПН-4 400х200	2	Ст3сп5-св ГОСТ 14637-89	2,512	5,024	
4	ГОСТ 8732-78	Труба Г 325х8 l=100	1	20 ТУ 14-3-190-2004	6,254	6,254	См. п. п. 4
	ГОСТ 2246-70	Проволока		Св-04Х19Н11М3		—	
	ОСТ В 5.9374-81	Электроды		ЭА 395/9		—	
	ОСТ 5.9370-81	Электроды		ЭА 400/10У		—	
				Итого:		16,5376	

1 Привязку опоры смотри чертеж 3ТС30Z12.
2 Отметка трубопровода подлежит уточнению в соответствии с уклоном пола.
3 Катет шва (К) принять по наименьшей толщине свариваемых деталей.
4 Длину детали 4 уточнить на монтаже.
5 Изготовить один комплект.

АРХИВНЫЙ ЭКЗЕМПЛЯР

Инв. N подл. КЗ.03733.1.0.13 Лист 339

Изм.	Кол. уч.	Лист	Nдок.	Подпись	Дата
Инж. 2к.		Сидоренко			17.05
Пров. инж. 2к.		Случевская			17.05
Пров. вед. инж.		Махотина			17.05
Нач. гр.		Хубрев			17.05
Н. контр.		Красноярова			25.05

КЗ.ТС10.3012.013.01.00.216

Ростовская АЭС Блок 3

Редукторное отделение
Герметичная часть
Трубопроводы аварийной очистки воды I контура
Рр больше 2,2 МПа

Стадия	Лист	Листов
Р	1	1

Опора направляющая
3ТС30У054

ОАО "НИАЭП" 2012

Инв. N подл. | Подп. и дата | Взам. инв. N

Формат А3