Смотри чертежи металлоконструкций
R3. 01508. 1. 0. 21

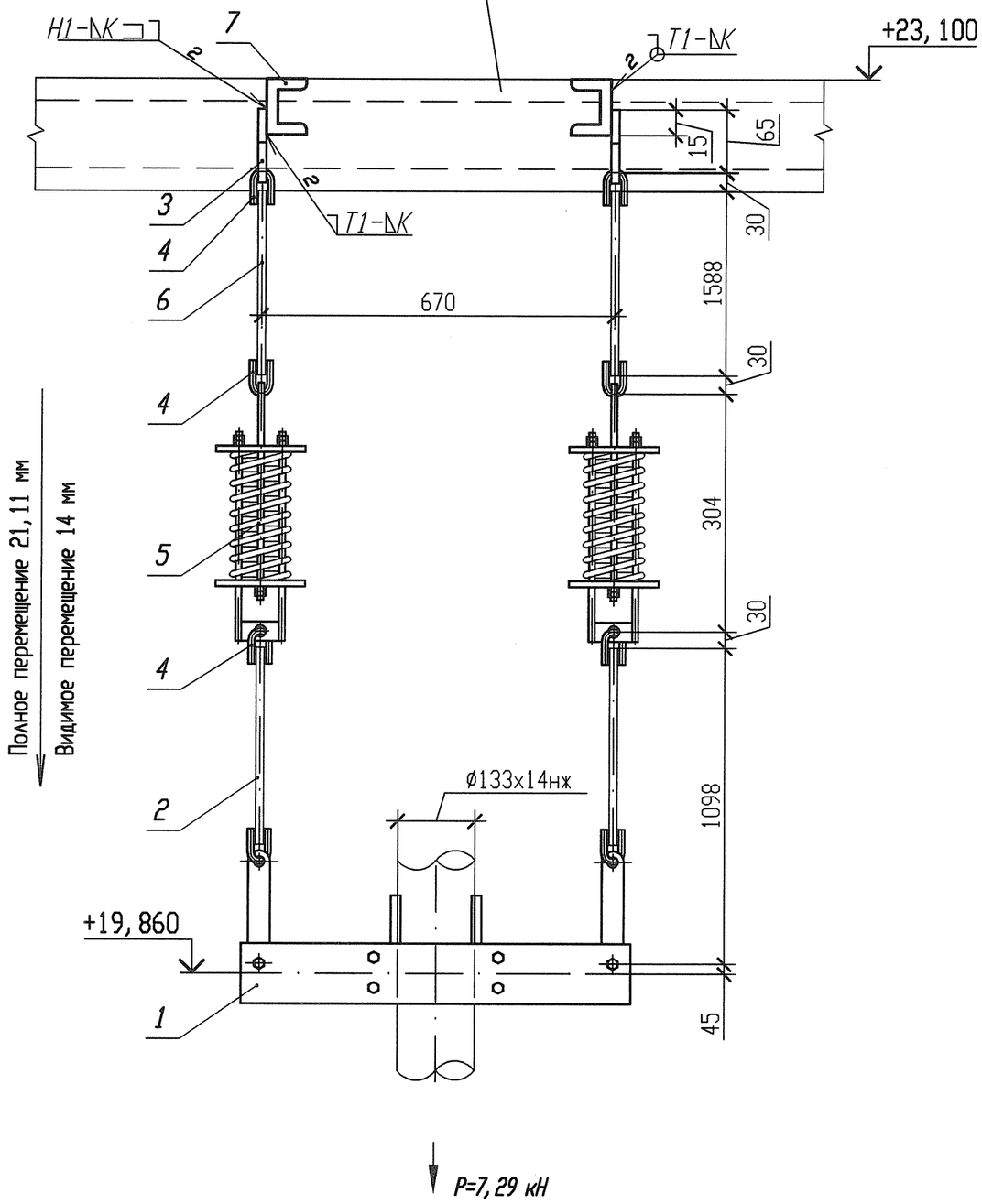

Спецификация деталей

Поз.	Обозначение	Наименование	Кол.	Материал	Масса, кг ед.	Масса, кг общ.	Приме-чание
1	05-3 ОСТ 108. 275. 57-80	Блок хомутовый	1	Сборный	23, 6944	23, 6944	
2	03 ОСТ 108. 632. 02-80	Тяга с серьгой	2	Сборный	2, 2500	4, 500	
3	02 ОСТ 108. 367. 37-80	Проушина	2	Лист Б-ПН-О-12 ГОСТ 19903-74 Ст3пс5сВ ГОСТ 14637-89	0, 31	0, 62	
4	03 ОСТ 108. 643. 01-80	Ушко	6	Круг В1-II-16 ГОСТ2590-2006 20--2ГП-М1-Т0 ГОСТ 1050-88	0, 28	1, 68	
5	03 ОСТ 108. 275. 58-80	Блок пружинный	2	Сборный	15, 8412	31, 6824	
6	ГОСТ 2590-2006	Круг В1-II-16 l=1620	2	20 ГОСТ 1050-88 (с требованиями п. 4. 11)	2, 5579	5, 1158	
7	ГОСТ 8240-97	Швеллер 10 l=260	2	Вст 3 пс 2-сВ ГОСТ 535-88	2, 2334	4, 4668	
	ГОСТ 2246-70	Проволока		СВ-04Х19Н11М3		-	
	ГОСТ 9467-75	Электроды		УОНИИ 13/45		-	
				Итого:		71, 7594	

1 Привязку опоры смотри 3ТС20Z12.
2 Сварку производить по ГОСТ 5264-80.
3 Отметка трубопровода подлежит уточнению в соответствии с уклоном трубопровода.
4 Р - максимальная нагрузка на опору с учетом сейсмических воздействий.
5 Катет шва (К) принять по наименьшей толщине свариваемых деталей.
6 Длину поз. 6 уточнить на монтаже.
7 Сварку тяги с ушком по ОСТ 108. 632. 01-80.
8 Изготовить один комплект.

АРХИВНЫЙ ЭКЗЕМПЛЯР

Характеристика пружины

N опоры	табличные данные: Доп. раб. нагрузка Рmax, кН	Прогиб при Рmax λ max, мм	Высота пружины в св. сост Но, мм	при установке: Высота пружины Нмонт, мм	Нагрузка на пружину Рмонт, кН	в раб. состоянии: Высота пружины Нраб, мм	Нагрузка на пружину Рраб, кН	в хол. состоянии: Высота пружины Нхол, мм	Нагрузка на пружину Рхол, кН
3ТС20У030	5, 24	70	166	120	3, 45	134	2, 4	124	3, 12

Изм.	Кол. уч.	Лист	Nдок.	Подпись	Дата
Инж. 2к.		Сидоренко			17. 05
Пров. инж. 2к.		Случевская			18. 05
Пров. вед. инж.		Махотина			17. 05
Нач. гр.		Хубрев			17. 05
Н. контр.		Красноярова			24. 05.

Инв. N подл. R3. 03733. 1. 0. 13
Лист 238

R3. ТС10. 3012. 013. 01. 00. 115

Ростовская АЭС Блок 3

Реакторное отделение
Герметичная часть
Трубопроводы байпасной очистки воды I контура Рр больше 2. 2 МПа

Стадия	Лист	Листов
Р	1	1

Подвеска пружинная
3ТС20У030

ОАО "НИАЭП" 2012

Инв. N подл. | R3. 03733. 1. 0. 13
Подп. и дата | 18. 05. 12
Взам. инв. N

Формат А3
Формат А3