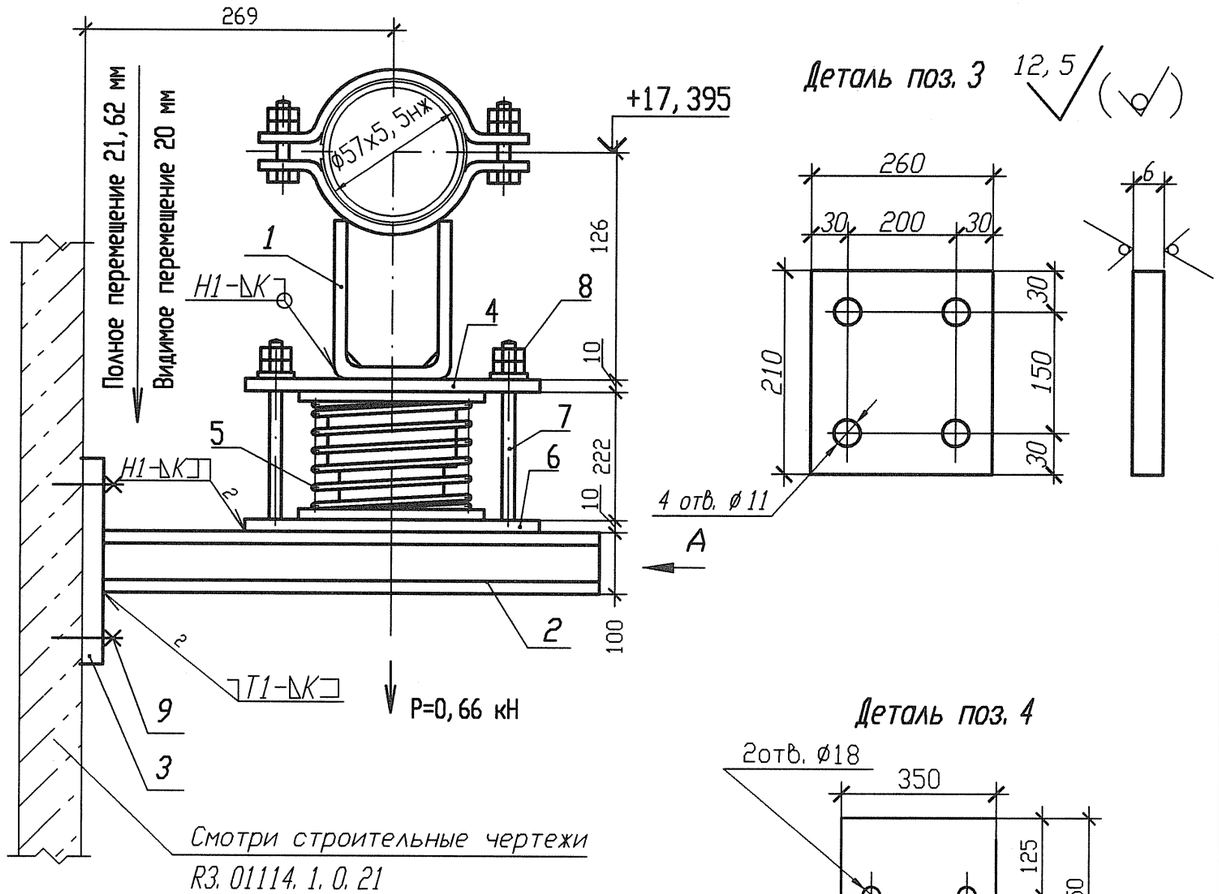

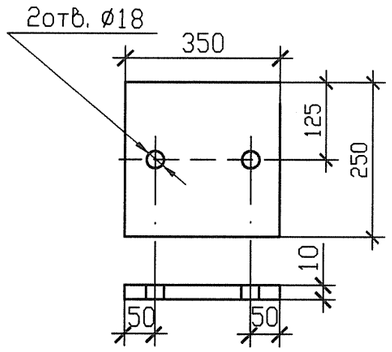

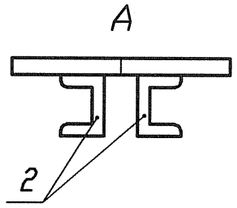

1 Привязку опоры смотри 3ТС30Z07.
2 Сварку производить по ГОСТ 5264-80.
3 Отметка трубопровода подлежит уточнению в соответствии с уклоном трубопровода.
4 Р - максимальная нагрузка на опору с учетом сейсмических воздействий.
5 Катет шва (К) принять по наименьшей толщине свариваемых деталей.
6 Тягу шарнирную из блока пружинного убрать.
7 Деталь поз. 9 обрезать с нерезьбовой стороны до размера, указанного на чертеже.
8 После монтажа опоры гайки удалить.
9 Изготовить один комплект.

Характеристика пружины

N опоры	табличные данные: Доп. раб. нагрузка Pmax, кН	табличные данные: Прогиб при Pmax λ max, мм	табличные данные: Высота пружины в св. сост Но, мм	при установке: Высота пружины Нмонт, мм	при установке: Нагрузка на пружину Рмонт, кН	в раб. состоянии: Высота пружины Нраб, мм	в раб. состоянии: Нагрузка на пружину Рраб, кН	в хол. состоянии: Высота пружины Нхол, мм	в хол. состоянии: Нагрузка на пружину Рхол, кН
3ТС30У053	1, 26	140	270	198	0, 65	220	0, 45	200	0, 63

Спецификация деталей

Поз.	Обозначение	Наименование	Кол.	Материал	Масса, кг ед.	Масса, кг общ.	Примечание
1	18-512. 000-11	Опора 57	1	Сборный	1, 551	1, 551	
2	ГОСТ 8240-97	Швеллер 10У l=470	2	Ст 3 пс 2-св ГОСТ 535-2005	4, 0373	8, 0746	
3	По настоящему чертежу ГОСТ 19903-74	Лист Б-ПН 6х210х260	1	Ст 3 сп 5-св ГОСТ 14637-89	2, 5717	2, 5717	
4	По настоящему чертежу ГОСТ 19903-74	Лист Б-ПН-10х350х250	1	Ст 3 сп 5-св ГОСТ 14637-89	6,8688	6,8688	
5	13 ОСТ 108. 275. 60-80	Блок пружинный опорный	1	Сборный	6, 4367	6, 4367	См. п. п. 6
6	ГОСТ 19903-74	Лист Б-ПН 10х350х250	1	Ст 3 сп 5-св ГОСТ 14637-89	6, 8688	6, 8688	
7	23 ОСТ 108. 632. 08-80	Тяга	2	КругВ1-II-12 ГОСТ2590-2006 20-3ГП-М1-ТО ГОСТ 1050-88	0, 48	0, 96	
8	ГОСТ 5915-70	Гайка 2М16-6Н. 5	4	35 ГОСТ 1050-88	0, 0376	0, 1504	
9	ГОСТ 28778-90	Болт БСР 10х100 У3	4	Сборный	0, 0906	0, 3624	См. п. п. 7
	ГОСТ 2246-70	Проволока		Св-04Х19Н11М3		-	
	ГОСТ 9467-75	Электроды		УОНИИ 13/45		-	
				Итого:		33, 8444	

АРХИВНЫЙ ЭКЗЕМПЛЯР

Инв. N подл. R3. 03733. 1. 0. 13
Лист 338

Изм.	Кол. уч.	Лист	Nдок.	Подпись	Дата
Инж. 2к.		Сидоренко			17.05
Пров. инж. 2к.		Случевская			17.05
Пров. вед. инж.		Махотина			17.05
Нач. гр.		Хубрев			17.05
Н. контр.		Красноярова			25.05

R3. ТС10. 3012. 013. 01. 00. 215

Ростовская АЭС Блок 3

Реакторное отделение
Герметичная часть
Трубопроводы байпасной очистки воды I контура Рр больше 2. 2 МПа

Стадия	Лист	Листов
Р	1	1

Опора пружинная 3ТС30У053

ОАО "НИАЭП" 2012

Инв. N подл. | R3. 03733. 1. 0. 13 | Подп. и дата | Взам. инв. N

Формат А3