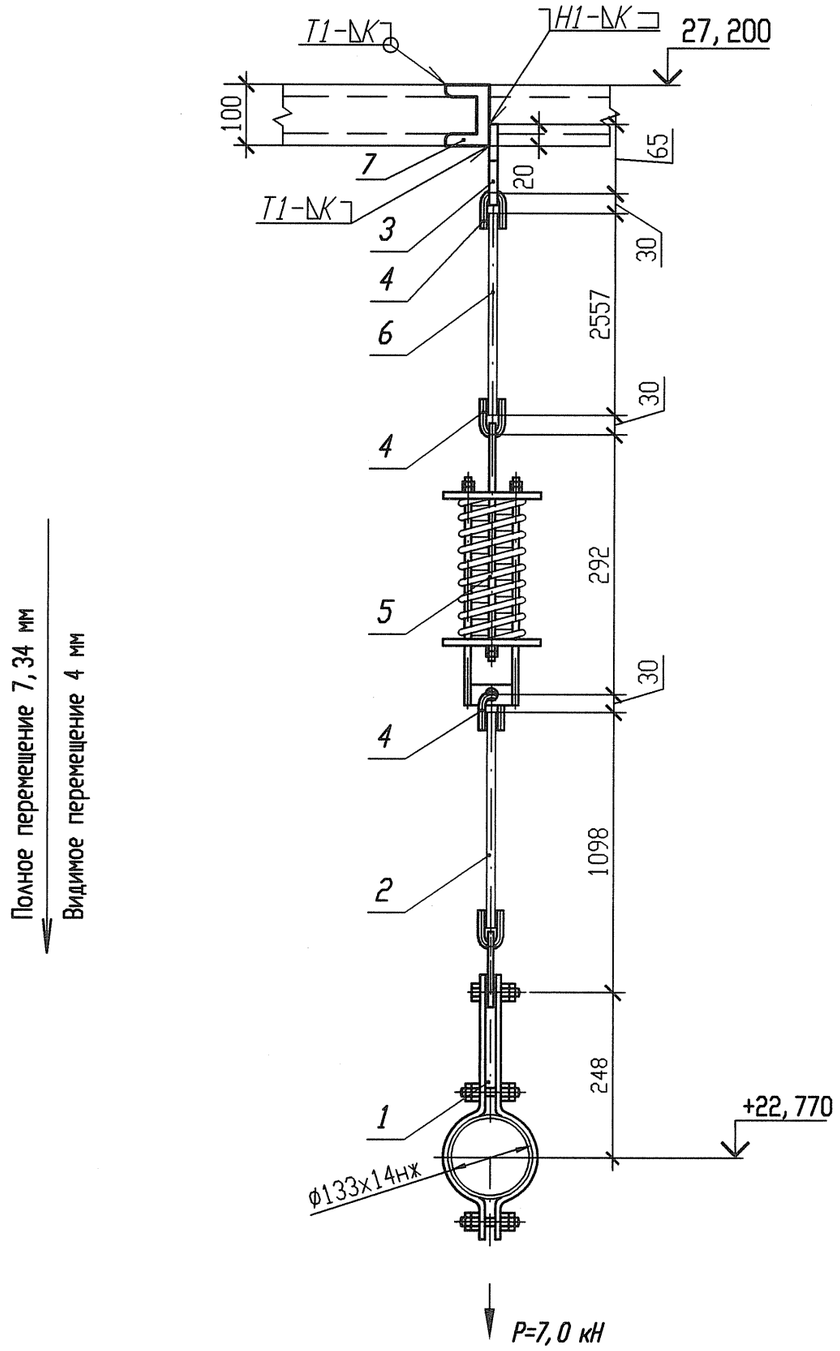

Спецификация деталей

Поз.	Обозначение	Наименование	Кол.	Материал	Масса, кг ед.	Масса, кг общ.	Примечание
1	05-3 ОСТ 108.275.53-80	Блок хомутовый	1	Сборный	5,4799	5,4799	
2	03 ОСТ 108.632.02-80	Тяга с серьгой	1	Сборный	2,25	2,25	
3	02 ОСТ 108.367.37-80	Проушина	1	Лист Б-ПН-0-12 ГОСТ19903-74 Ст3пс5-2 ГОСТ 14637-89	0,31	0,31	
4	03 ОСТ 108.643.01-80	Ушко	3	Круг В1-II-16 ГОСТ2590-2006 20-2ГП-М1-ТО ГОСТ 1050-88	0,28	0,84	
5	04 ОСТ 108.275.58-80	Блок пружинный	1	Сборный	16,8412	16,8412	
6	ГОСТ 2590-2006	Круг В 1-II-16 l=2600	1	20-3ГП-М1-ТО ГОСТ 1050-88 (с требованиями п.4.11)	4,1053	4,1053	См. п. п. 6
7	ГОСТ 8240-97	Швеллер 10У l=200	1	Ст 3 пс 2-св ГОСТ 535-2005	1,718	1,718	
	ГОСТ 2246-70	Проволока		СВ-04Х19Н11М3		-	
	ГОСТ 9467-75	Электроды		УОНИИ 13/45		-	
					Итого:		31,5444

1 Привязку опоры смотри 3ТС20Z12.
2 Сварку производить по ГОСТ 5264-80.
3 Отметка трубопровода подлежит уточнению в соответствии с уклоном трубопровода.
4 Р - максимальная нагрузка на опору с учетом сейсмических воздействий.
5 Катет шва (К) принять по наименьшей толщине свариваемых деталей.
6 Длину поз. 6 уточнить на монтаже.
7 Сварку тяги с ушком по ОСТ 108.632.01-80.
8 Изготовить один комплект.

АРХИВНЫЙ ЭКЗЕМПЛЯР

Инв. N подл. R3.03733.1.0.13
Лист 239

Изм.	Кол. уч.	Лист	Nдок.	Подпись	Дата
Инж. 2к.		Сидоренко			17.05
Пров. инж. 2к.		Случевская			17.05
Пров. вед. инж.		Махотина			17.05
Нач. гр.		Жубрев			17.05
Н. контр.		Краснояров			24.05

R3.TC10.3012.013.01.00.116

Ростовская АЭС Блок 3

Реакторное отделение
Герметичная часть
Трубопроводы байпасной очистки воды I контура
Рр больше 2.2 МПа

Стадия	Лист	Листов
Р	1	1

Подвеска пружинная
3ТС20Y031

ОАО "НИАЭП" 2012

Формат А3

N опоры	Характеристика пружины: табличные данные: Доп. раб. нагрузка Рмах, кН	табличные данные: Прогиб при Рмах λ мах, мм	табличные данные: Высота пружины в св. сост Но, мм	при установке: Высота пружины Нмонт, мм	при установке: Нагрузка на пружину Рмонт, кН	в раб. состоянии: Высота пружины Нраб, мм	в раб. состоянии: Нагрузка на пружину Рраб, кН	в хол. состоянии: Высота пружины Нхол, мм	в хол. состоянии: Нагрузка на пружину Рхол, кН
3ТС20Y031	8,0	70	177	119	6,58	126	5,78	122	6,27

Инв. N подл. R3.03733.1.0.13 | Подп. и дата | Взам. инв. N