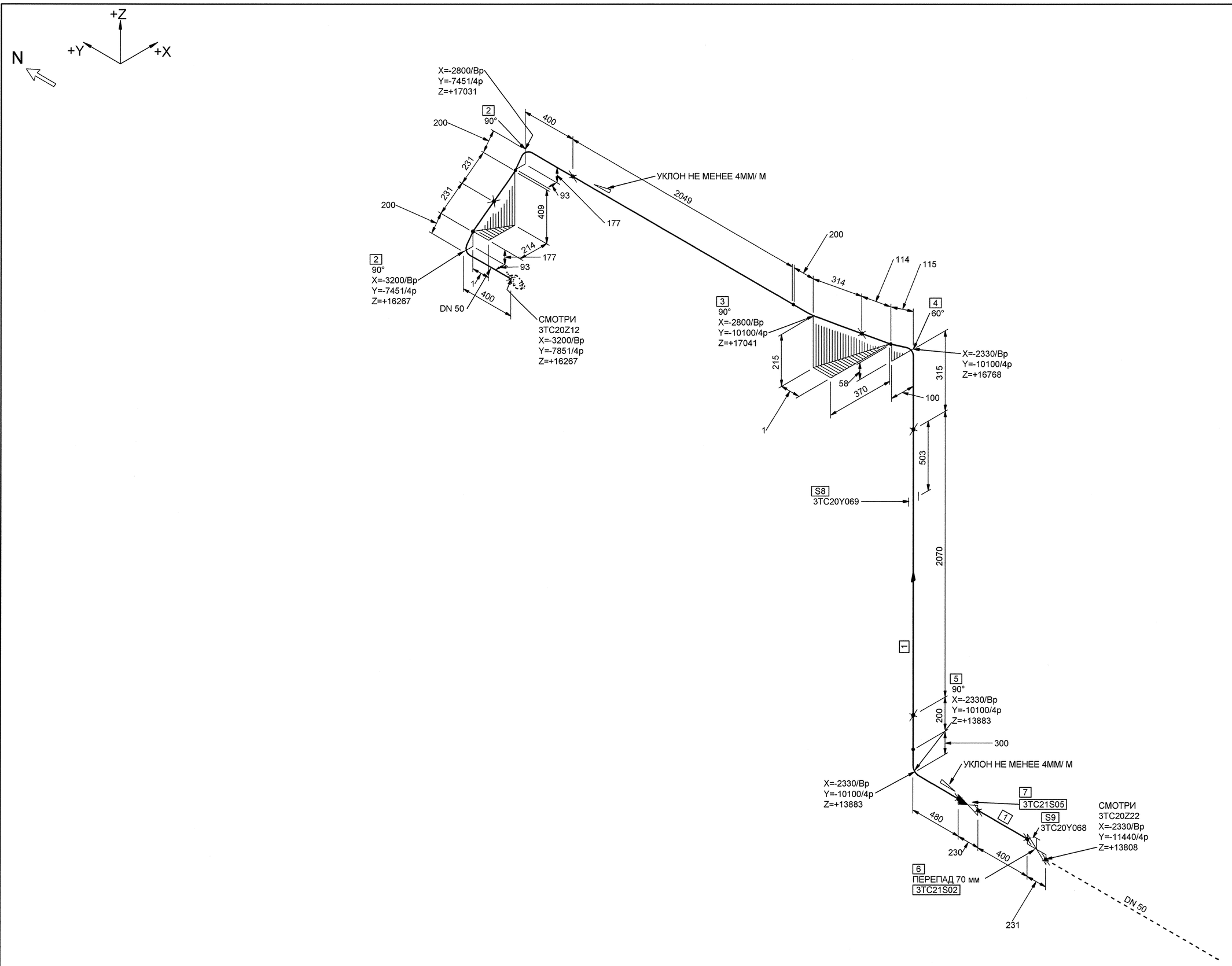

МОНТАЖНЫЕ ЭЛЕМЕНТЫ

ПОЗ	НАИМЕНОВАНИЕ	КОЛ	МАТЕРИАЛ	МАССА ЕД-ЦЫ, КГ
1	БК-592665-03 ТРУБА 57х5,5	2.470 М	08Х18Н10Т ТУ 14-3Р-197-2001	7.02
2	БК-1997649 ТРУБА ГНУТАЯ 90°-57х5,5-200х231-745 - R200	2	08Х18Н10Т ТУ 14-3Р-197-2001	5.23
3	БК-1997650 ТРУБА ГНУТАЯ 90°-57х5,5-2049х114-2477 - R200	1	08Х18Н10Т ТУ 14-3Р-197-2001	17.389
4	БК-1997638 ТРУБА ГНУТАЯ 60°-57х5,5-200х114-523 - R200	1	08Х18Н10Т ТУ 14-3Р-197-2001	3.671
5	БК-1997691 ТРУБА ГНУТАЯ 90°-57х5,5-180х200-851 - R300	1	08Х18Н10Т ТУ 14-3Р-197-2001	5.974
6	А10821-0200-50 2BIIa ТУ 422-21-52/08 КЛАПАН ЗАПОРНЫЙ СИЛЬФОННЫЙ С РУКОЯТКОЙ С ПАТРУБКАМИ ПОД ПРИВАРКУ DN 50 Pp 18,0 МПа Tp 350°С НЕРЖАВЕЮЩАЯ СТАЛЬ	1	СБОРНЫЙ	57.70
7	АИ30 127-0200/300-050 2BIIa ТУ 3742-005-80841469-2010 КЛАПАН ОБРАТНЫЙ С ПАТРУБКАМИ ПОД ПРИВАРКУ DN 50 Pp 18,0 МПа Tp 350°С НЕРЖАВЕЮЩАЯ СТАЛЬ	1	СБОРНЫЙ	13.50
8	3TC20Y069 ОПОРА НЕПОДВИЖНАЯ	1		-
9	3TC20Y068 ОПОРА СКОЛЬЗЯЩАЯ НАПРАВЛЯЮЩАЯ	1		-

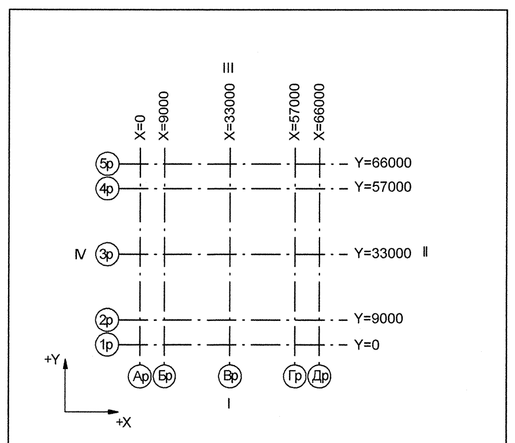

Номер трубопровода - I
Подведомственность - ПНАЭГ 7-008-89
Классификационное обозначение по НП-001-97 - 2Н
Группа по ПНАЭГ 7-008-89 - С
Класс безопасности по НП-001-97 - 2
Категория сейсмостойкости по НП-031-01 - I
Рабочие параметры: Pp= 17.64 МПа, tp=350°С
Параметры гидроиспытания: Pr=24.50 МПа, t не менее 5°С
Среда- Теплоноситель I контура

3TG11Z01_01	—	3	DN 100	Z+ 2700 X+ 175 Y- 2775	3TG11W01/N1				S8 3TG11Y01/PT-997				3TG11J01/ ТГ-235
Код блока	Трубопроводы проектируемые	Позиция детали	Условный проход	Координаты элементов в здании	Код оборудования/ Номер патрубка	Шов заводской	Шов монтажный	Резьбовое соединение	Позиция опоры Код опоры / код проходки	Направление среды	Переход	Штуцер	Код герметичной проходки/ код проходки

Взам. инв. N | Подп. и дата | Инв. N подл. R3.03733.1.0.13 | ДОПОЛНИТЕЛЬНЫЕ ПОДПИСИ | ДОПОЛНИТЕЛЬНЫЕ ПОДПИСИ

АРХИВНЫЙ ЭКЗЕМПЛЯР

Изм.	Кол.уч.	Лист	№ док.	Подпись	Дата
Инж. 2к.		Сидоренко			18.07
Пров. инж. 2к.		Случевская			18.07
Пров.вед.инж.		Махотина			18.07
Нач. гр.		Жубрев			18.07
Н.контр.		Красняров			18.07

Инв. № подл. R3.03733.1.0.13
Лист 79

R3.TC10.3072.013.01.00.049

Ростовская АЭС Блок 3

Реакторное отделение
Герметичная часть
Трубопроводы байпасной очистки воды I контура
Pp больше 2.2 МПа

Стадия	Лист	Листов
Р	1	1

Изометрический чертеж
3TC20Z23

ОАО "НИАЭП" 2012

Формат А1