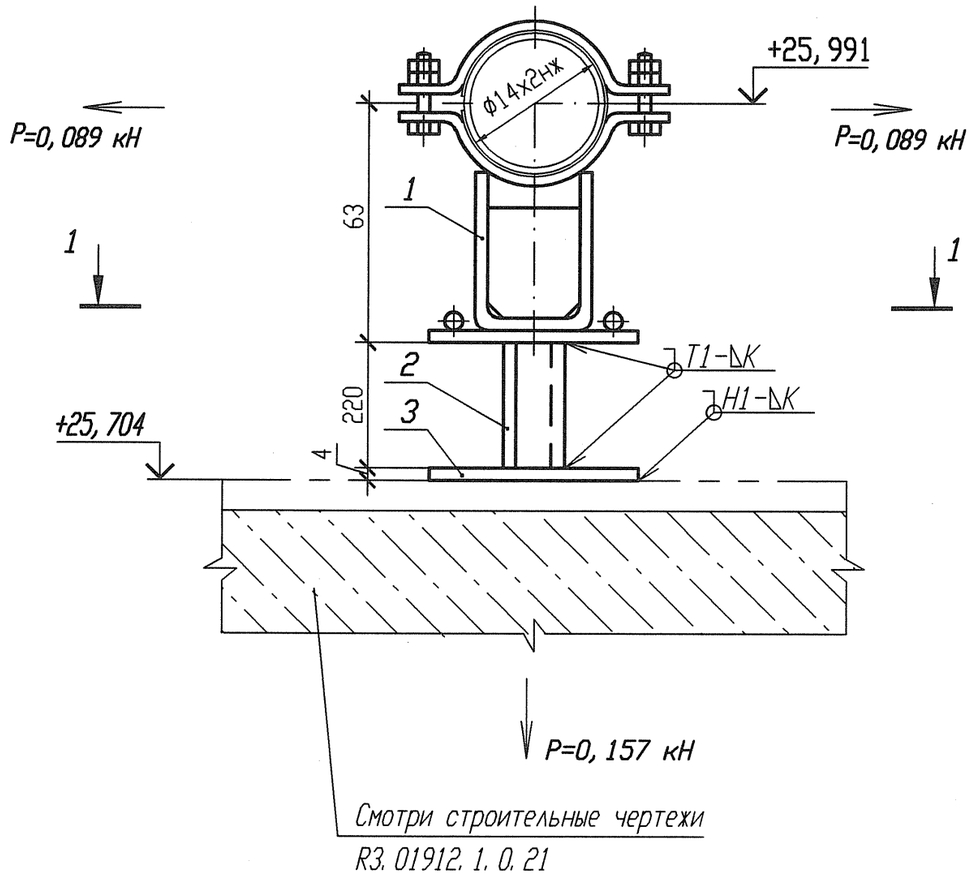

Разрез 1-1

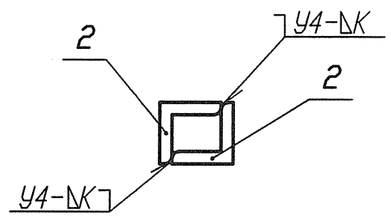

Спецификация деталей

Поз.	Обозначение	Наименование	Кол.	Материал	Масса, кг ед.	Масса, кг общ.	Приме-чание
1	18-517. 000-23	Опора 14	1	Сборный	1, 4494	1, 4494	
2	ГОСТ 8509-93	Уголок В 40х40х4 l=220	2	Ст 3 пс 2-св ГОСТ 535-2005	0, 5324	1, 0648	
3	ГОСТ 19903-74	Лист Б-ПН 4х90х90	1	Ст 3 сп 5-св ГОСТ 14637-89	0, 2543	0, 2543	
	ГОСТ 9467-75	Электроды		УОНИИ 13/45		-	
Итого:						2, 7685	

1 Привязку опоры смотри 3ТС20Z05.
2 Сварку производить по ГОСТ 5264-80.
3 Отметка трубопровода подлежит уточнению в соответствии с уклоном трубопровода.
4 Р - максимальная нагрузка на опору с учетом сейсмических воздействий.
5 Катет шва (К) принять по наименьшей толщине свариваемых деталей.
6 Изготовить один комплект.

Изм.	Кол. уч.	Лист	Nдок.	Подпись	Дата
Инж. 2к.		Сидоренко			17.05
Пров. инж. 2к.		Случевская			17.05
Пров. вед. инж.		Махотина			17.05
Нач. гр.		Хубрев			17.05
Н. контр.		Краснояров			24.05

АРХИВНЫЙ ЭКЗЕМПЛЯР

Инв. N подл. R3. 03733. 1. 0. 13
Лист 278

R3. ТС10. 3012. 013. 01. 00. 155

Ростовская АЭС Блок 3

Реакторное отделение
Герметичная часть
Трубопроводы байпасной очистки воды I контура
Рр больше 2. 2 МПа

Стадия	Лист	Листов
Р	1	1

Опора скользящая направляющая
3ТС20У070

ОАО "НИАЭП"
2012

Инв. N подл.	Подп. и дата	Взам. инв. N
R3 03733. 1. 0. 13	17.05.12	

Формат А3

Формат А3