У705-906-ИНДЯ.142СБ

Вид на правый борт

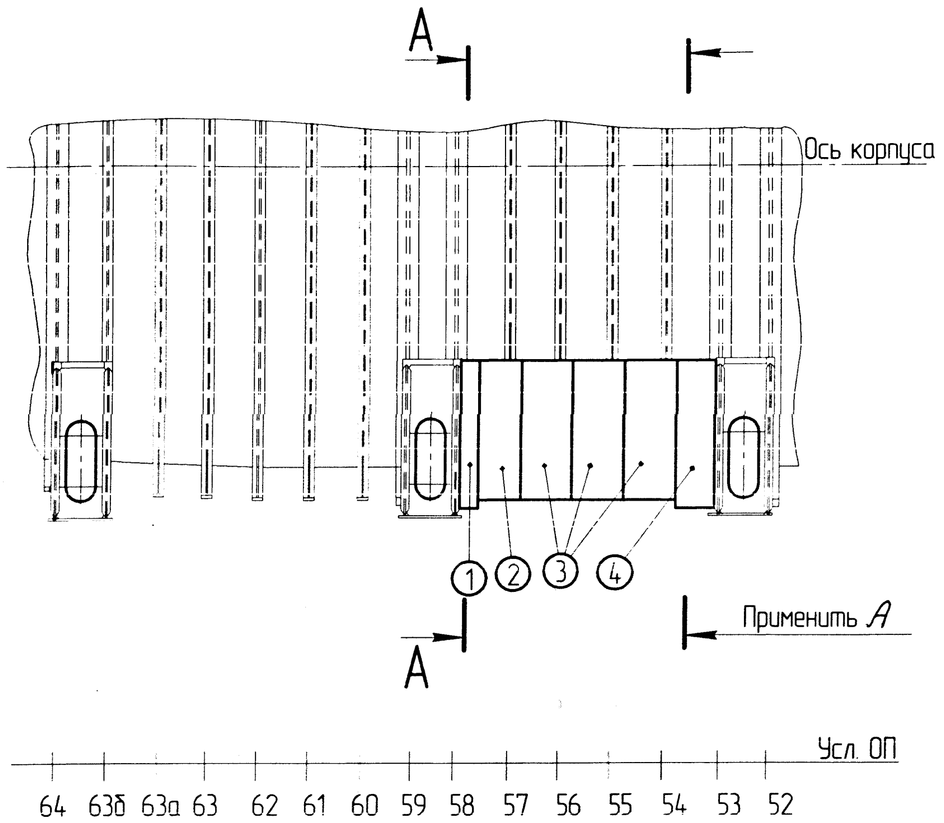

54шп. см. в корму

Применить к 55,56,57шп.

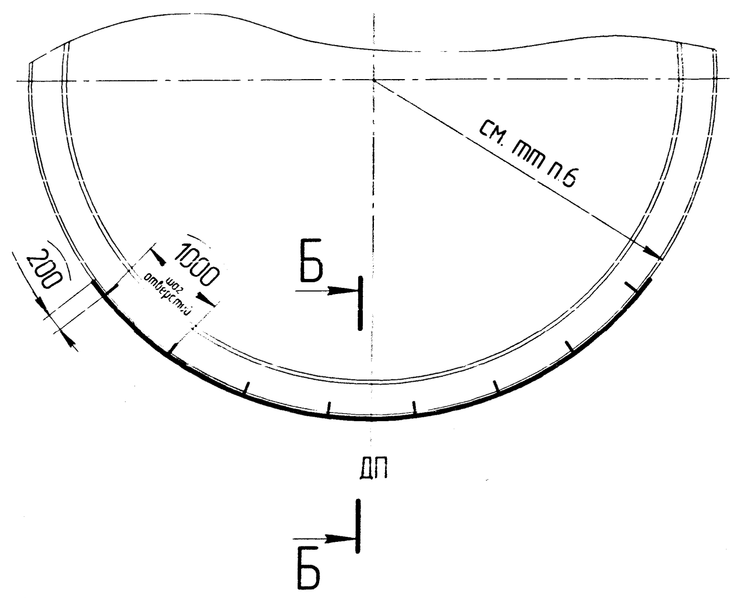

А-А

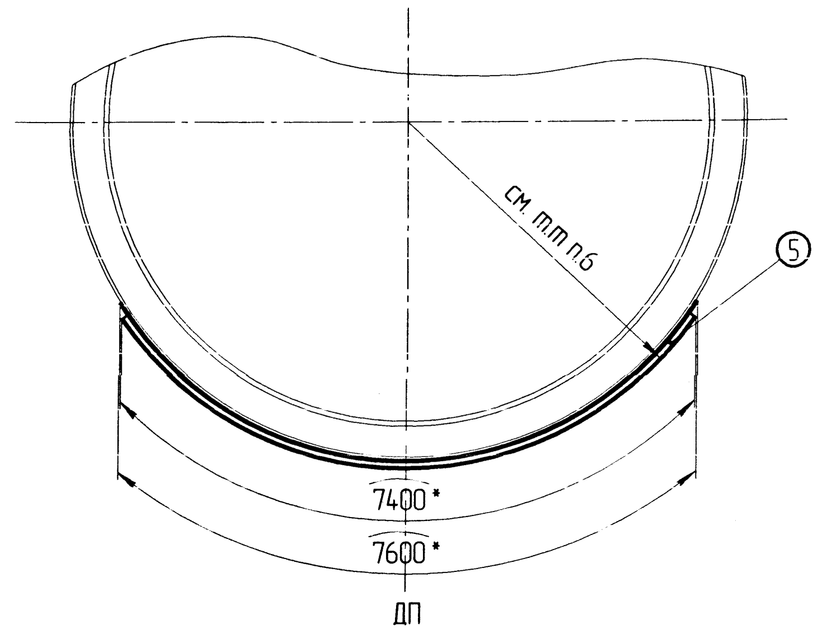

Б-Б(1:20)

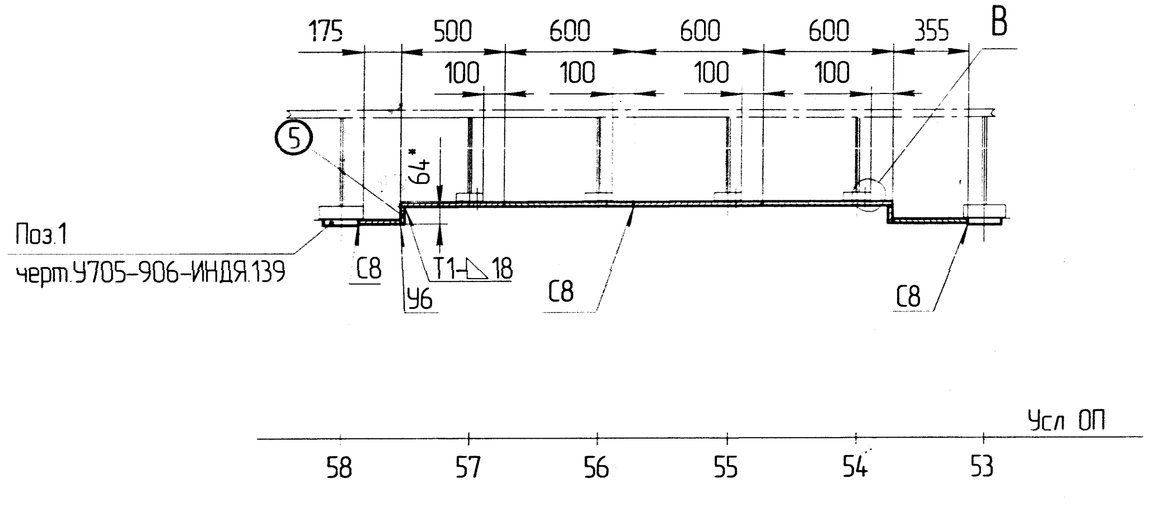

В (1:1)

для 54,55,56,57шп.

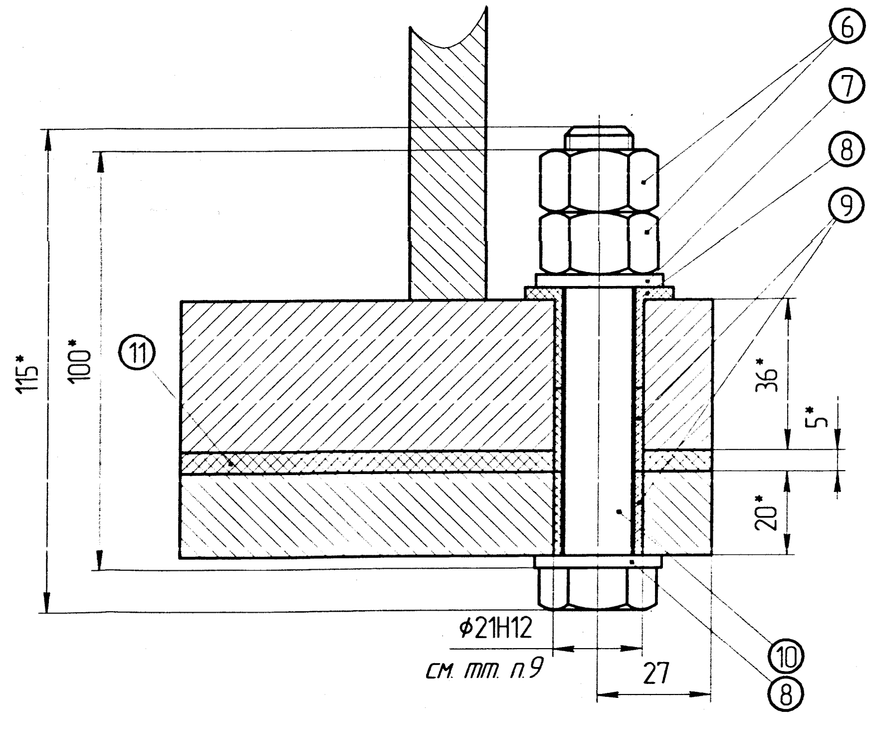

Схема

стыковки винипластовой прокладки

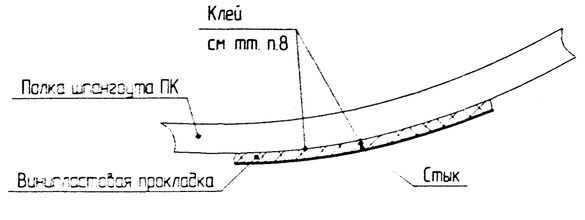

1 Настоящий чертеж выпущен на основании акта радиометрического обследования блока РО зак. 905 пр. 705 №34/2-190 от 20.08.2007г в соответствии с требованиями РД95.10594-2005 и основных положений № 2.3010 ОП-07.

2 Технические требования по ОСТВ5.1063-76.

3 Конструктивные элементы сварных соединений по ГОСТ5264-80.

4 Сварку деталей между собой производить в соответствии с РД5Р.9083-92 электродами марки УОНИИ-13/45А по ОСТ5.9224-75.

5 Контроль сварных соединений по ПК90.2096-81 Категория IV.

6 Изготовление зашивных листов (радиусы опорной поверхности) выполнять на основании таблицы плазовых ординат №705-100-2009ДЭ (инв.14326 к вх. №20), с учетом толщины винипластовой прокладки (t=5 мм). Остатки приваренных к полкам шпангоутов ПК конструкций ЛК, а также подкрепления (р.ж.) на обшивке и шпангоутах ПК – демонтировать, с зачисткой до основного металла.

7 Допускается изготовление зашивных листов из нескольких частей с последующей сваркой по ГОСТ5264-80 узел С21 (до монтажа на заказе).

8 В районах установки зашивных листов на всю ширину полок шпангоутов ПК наклеить винипластовую прокладку ВН5 ГОСТ9639, клей – 51-К-10В ТУ2513-001-00152081-93.

9 Отверстия в полках шпангоутов ПК после монтажа винипластовой прокладки выполнить по отверстиям в зашивных листах.

10 Допускается зазор между винипластовой прокладкой, после монтажа на полке шпангоута, и зашивным листом 0^{+1} мм.

11 Перед установкой крепеж смазать смазкой АМС-3 ГОСТ2712.

12 Электроизолирующие соединения собирать и контролировать по ОСТВ5.1051.

13 Зашивные листы поз.1, 4 изготовить и приварить к опорным фундаментам в районе 53, 58 шп. до монтажа фундаментов на заказе.

14 Допускается замена стали Д40S ГОСТ 5521-80 на сталь 10ХСНД ГОСТ 19289-89.

15 Поверхность зашивных листов окрасить согласно ведомости окраски 705-906-577 лит. "Са".

16 Выполнить укладку бетона марки БСГ В22,5 П3 F150 или БСГ В30 F300 W8 П3 по ГОСТ 7473-94 плотностью не менее 2200-2400 кг/м^3.

17 При укладке бетона соблюдать требования п. 6.2.4 РД95.10594-2005 (мощность дозы γ-излучения не более 10 мР/ч от наружной поверхности корпуса блока РО).

18 После укладки и усадки бетона торцевые поверхности в районе 54-58шп. заделать герметиком 51-УТ-37 ТУ38-105507-81.

19 * Размеры для справок

СОГЛАСОВАНО:
Письмо ФГУП "СП МБМ "Малахит" №4/31-317 от 20.12.07

а	зам				У705-906-ИНДЯ.142СБ		
Изм	Лист	№ докум.	Подп.	Дата	Установка БЗ на блоке РО зак.905 пр.705	Лит.	Масса	Масштаб
Разраб.		Стеренник					–	150
Пров.		Самойленко				Лист –	Листов 1	
Т.контр.						СРЗ "НЕРПА"		
Н.контр.								
Утв.								

Перв. примен. | Справ. № | Подп. и дата | Инв. № дубл. | Взам. инв. № | Подп. и дата | Инв. № подл.