КБВ.П001.08.0001

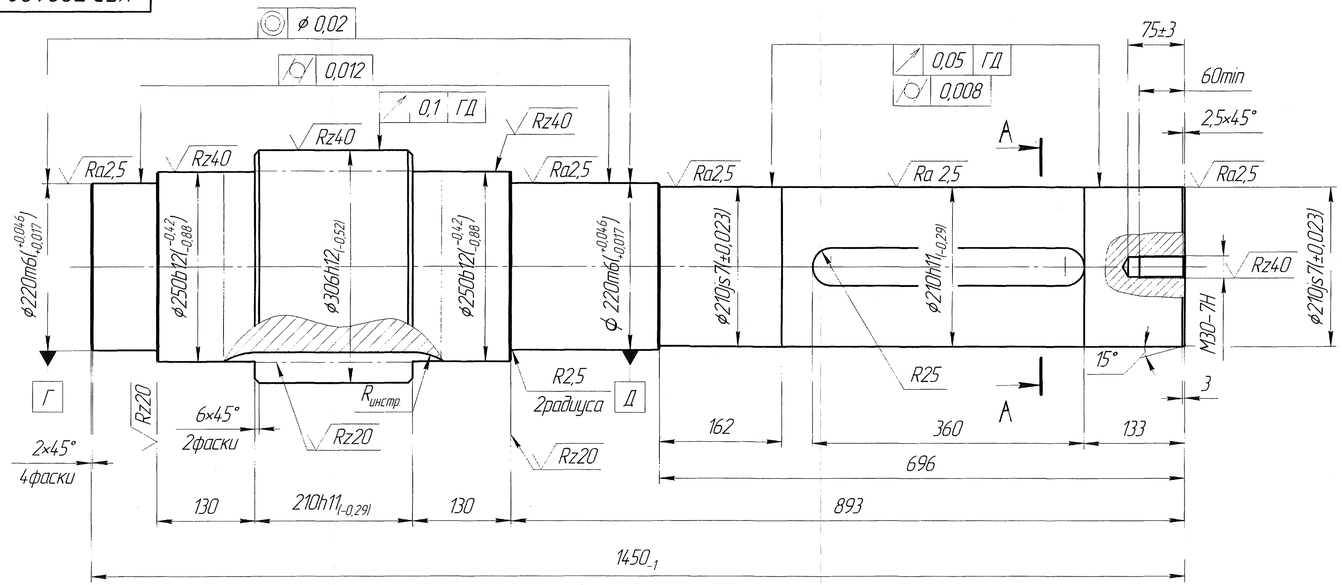

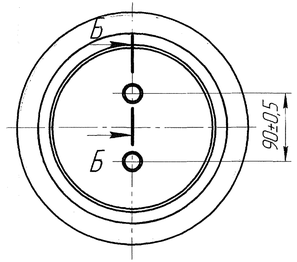

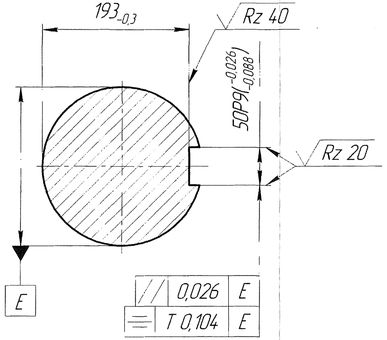

Rz 80 (√)

Модуль	m	18
Число зубьев	z	14
Нормальный исходный контур	–	ГОСТ13755-81
Коэффициент смещения	x	+ 0,54
Степень точности по ГОСТ1643-81	–	10-А
Длина общей нормали	W	143,023 −0,355 −0,855
Предельные отклонения шага	f_{pt}	±0,63
Делительный диаметр	d	252

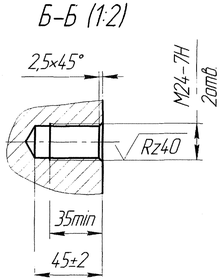

1 Гр.IV КП 640 ГОСТ 8479-70, 248...293НВ.
2 Неуказанные предельные отклонения размеров $\pm \frac{IT14}{2}$.
3 Маркировать обозначение изделия.

Изм. Лист	№ докум.	Подп.	Дата	КБВ.П001.08.0001			
Разраб.	Виноградова		02.05.2008	Вал-шестерня	Лит.	Масса 463	Масштаб 1:4
Пров.	Чирков		24.04.2008		Лист	Листов 1	
Т.контр.	Меньшугин		24.04.2008	Сталь 34ХН3М ГОСТ 4543-71	ЗАО "КБ ТяжМаш СПб"		
Н.контр.	Петрученко		24.04.2008				
Утв.	Николин		24.04.2008				

Копировал

Формат А4×4

Перв. примен. КБВ.П001.08.0000

Справ. №

Подп. и дата

Инв. № дубл.

Взам. инв. №

Подп. и дата 18.03.08

Инв. № подл. К3-15/18