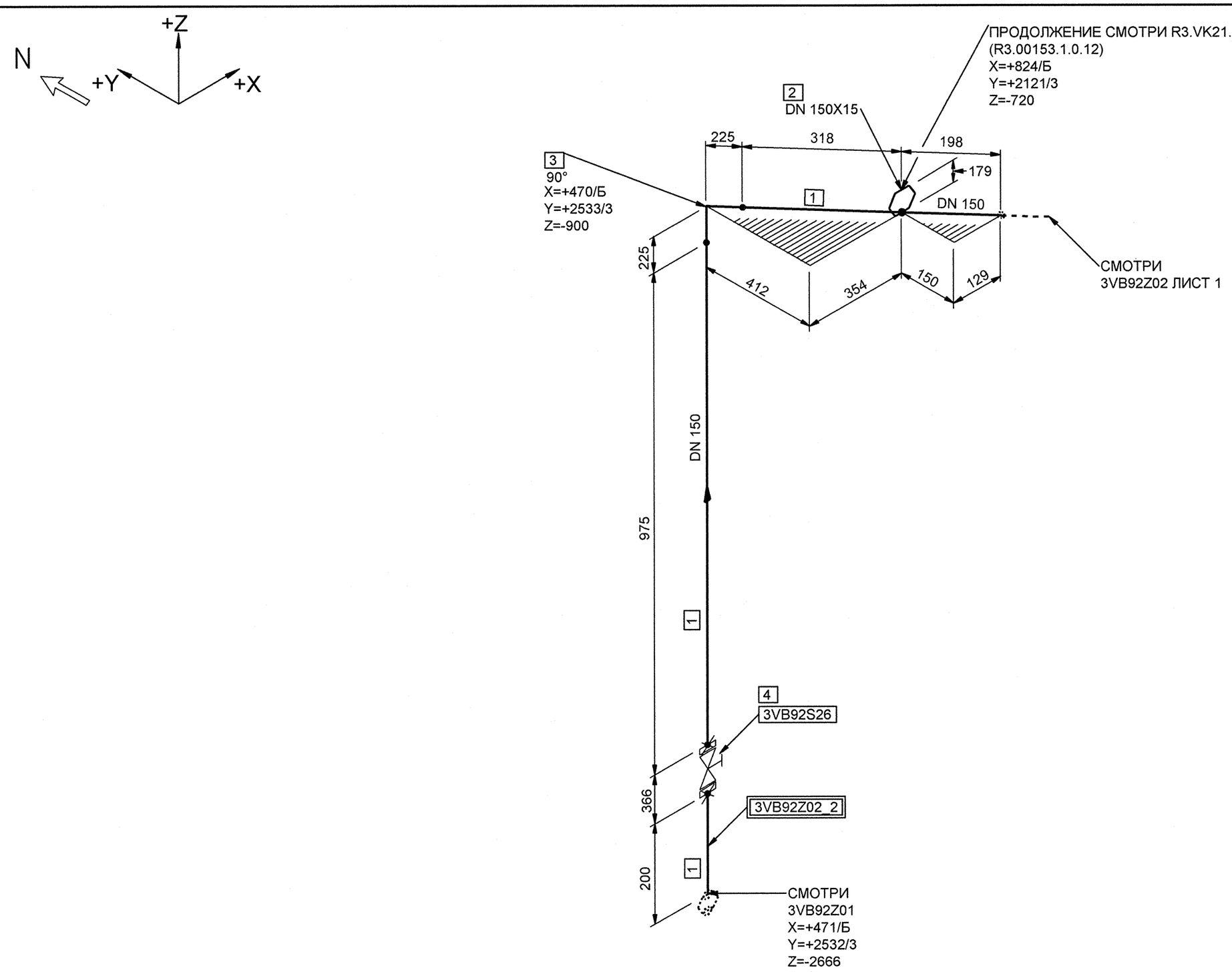

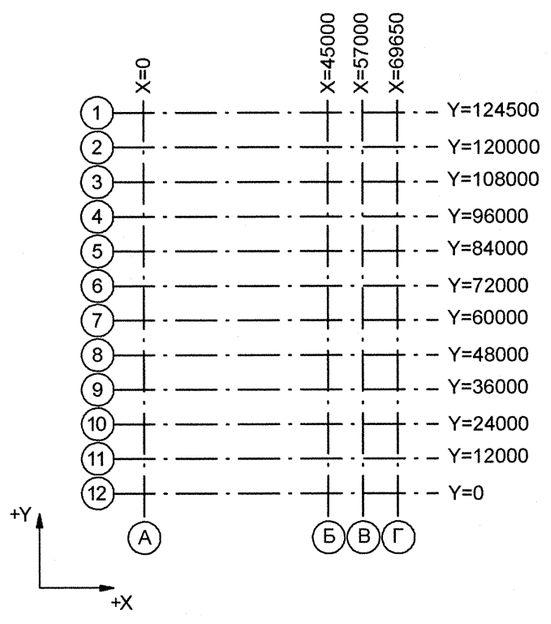

Номер трубопровода - IV
Подведомственность - ПБ 03-585-03
Категория трубопровода - V В
Класс безопасности - 4
Категория сейсмостойкости - III
Рабочие параметры: Рр= 0.59 МПа, tр=40°С
Среда - Вода

СПЕЦИФИКАЦИЯ ДЕТАЛЕЙ И ОПОР

ПОЗ.	НАИМЕНОВАНИЕ	КОЛ.	МАТЕРИАЛ	МАССА ЕД-ЦЫ, кг
1	ОСТ 34-42-658-84 ТРУБА 159х5	1.691 М	20 ТУ 14-3-190-2004	18.99
2	009 ОСТ 34-42-670-84 ОТВЕТВЛЕНИЕ 18х2-159	1	20 ТУ 14-3-190-2004	0.08
3	ОСТ 34 10.699-97 ОТВОД 90° 159х6.0	1	20 ТУ 14-3-190-2004	8.40
4	ТД 13016-150М-05 (30с41нж)) ТУ 3741-001-71430388-2005 ЗАДВИЖКА КЛИНОВАЯ С ВЫДВИЖНЫМ ШПИНДЕЛЕМ С МАХОВИКОМ С ОТВЕТНЫМИ ФЛАНЦАМИ ПО ГОСТ 12821-80 И КРЕПЕЖОМ DN 150 PN 1,6 МПа Тр 425°С	1	СБОРНЫЙ	93

БЛОКИ:

3VB92Z02_2

3TG11Z01_01	—	3	DN 100	Z+ 2700 X+ 175 Y- 2775	3TG11W01/N1				S8 3TG11Y01/PT-997				3TG11J01/ ТГ-235
Код блока	Трубопроводы проектируемые	Позиция детали	Условный проход	Координаты элементов в здании	Код оборудования/ Номер патрубка	Шов заводской	Шов монтажный	Резьбовое соединение	Позиция опоры Код опоры / код проходки	Направление среды	Переход	Штуцер	Код герметичной проходки/ код проходки

Изм.	Кол.уч.	Лист	№ док.	Подпись	Дата
4	—	Зам.	642-12	—	—
Инж. 3 кат		Брянцева			02.10
Пров.инж.1 к.		Чиркова			03.10
Нач. гр.		Морозова			04.10
Н. контр.		Краснояров			03.10

АРХИВНЫЙ ЭКЗЕМПЛЯР

Инв.№ подл.R3.00153.1.0.12
Лист 41

R3.VK21.3011.012.01.00.012

Ростовская АЭС Блок 3

Главный корпус
Турбинное и деаэраторное отделения
Трубопроводы промконтура охлаждения проб

Стадия	Лист	Листов
Р	2	2

Изометрический чертеж
3VB92Z02

ОАО "НИАЭП" 2012

Формат А2

Инв. N подл. R3.00153.1.0.12 | Подп. и дата | Взам. инв. N | ДОПОЛНИТЕЛЬНЫЕ ПОДПИСИ | ДОПОЛНИТЕЛЬНЫЕ ПОДПИСИ