Разрез 1-1

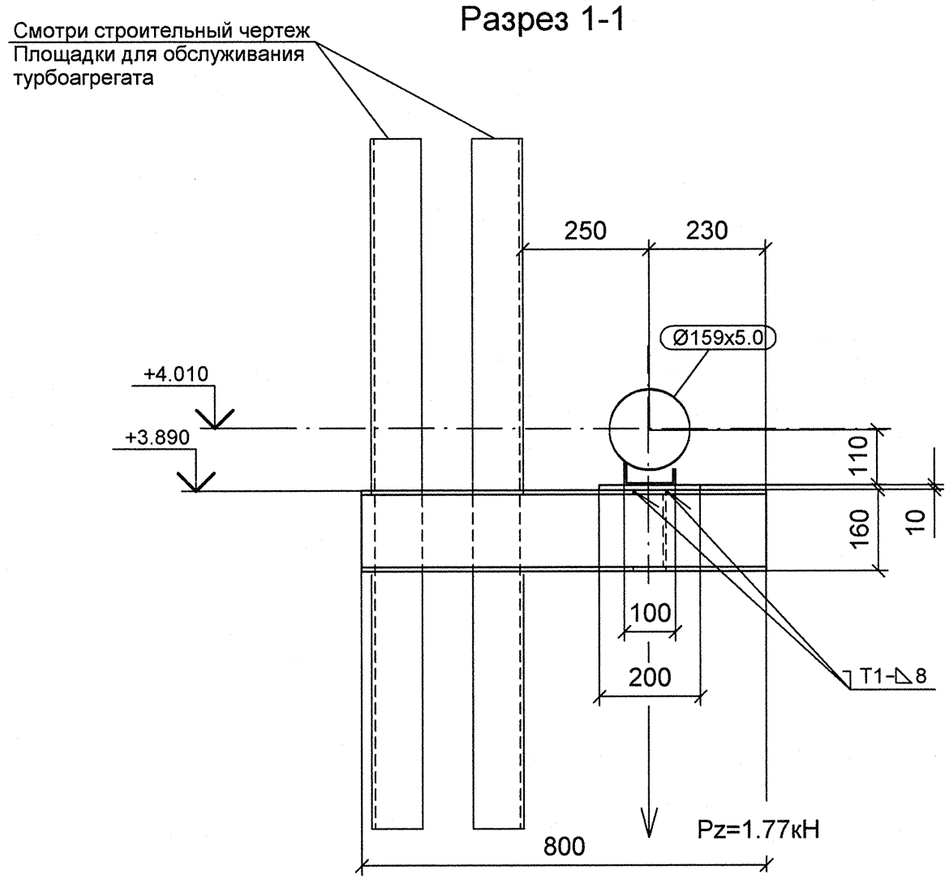

Разрез 2-2

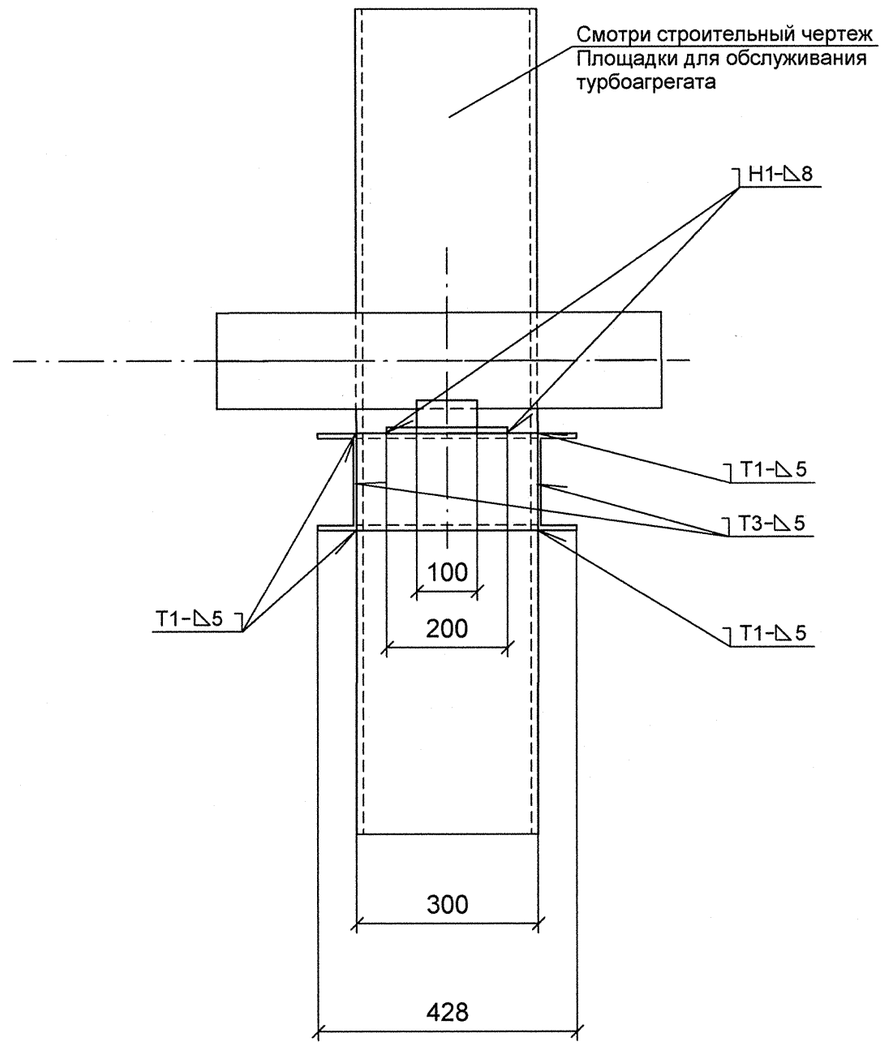

Спецификация деталей

Поз.	Обозначение	Наименование	Кол. шт	Материал	Масса ед.	Масса общ.	Приме-чание
1	ГОСТ 19903-74	ЛИСТ Б-ПН-10х200х200	1	Ст3сп5 ГОСТ 14637-89	3.14	3.14	
2	07 ОСТ 34-10-615-93	ОПОРА 159У	1	СБОРНЫЙ	0.85	0.85	
3	ГОСТ 8240-97	ШВЕЛЛЕР 16У, L = 300 мм	1	Ст3сп5 ГОСТ 535-2005	4.26	4.26	
4	ГОСТ 8240-97	ШВЕЛЛЕР 16У, L = 640 мм	2	Ст3сп5 ГОСТ 535-2005	9.088	18.176	
	ГОСТ 2246-70	ПРОВОЛОКА		СВ-08Г2С	-	-	
	ГОСТ 9467-75	ЭЛЕКТРОДЫ		УОНИИ 13/45	-	-	
					Итого:	26.426	

1 Привязку опоры смотри чертеж R3.VK21.3010.012.01.00.003 (R3.00153.1.0.12 л. 10).
2 Сварку производить по ГОСТ 5264-80.
3 Pz – максимальная нагрузка на опору с учетом сейсмического воздействия.
4 Изготовить один комплект.

План расположения опоры

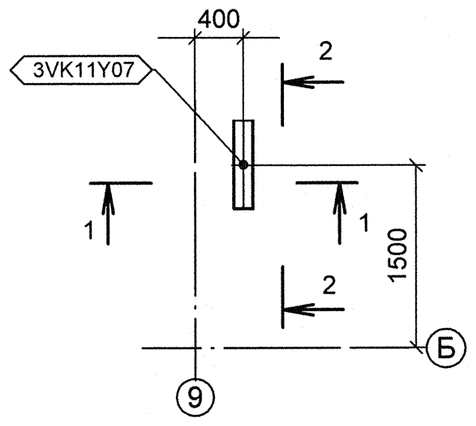

Изометрический вид

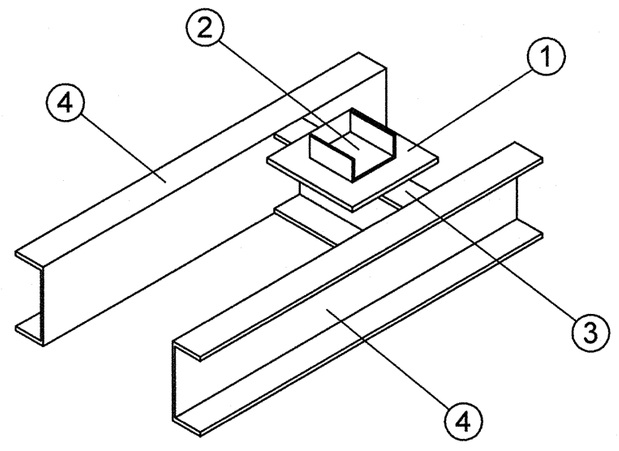

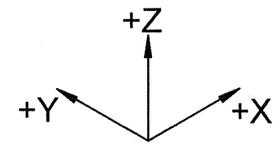

АРХИВНЫЙ ЭКЗЕМПЛЯР

Изм.	Кол.уч.	Лист	№ док.	Подпись	Дата
4	—	Зам.	642-12	—	—
Инж. 3 кат		Брянцева			02.10
Пров.инж.1 к.		Чиркова			03.10
Нач. гр.		Морозова			04.10
Н. контр.		Краснояров			08.10

Инв.№ подл.R3.00153.1.0.12
Лист 150

R3.VK21.3012.012.01.00.063

Ростовская АЭС Блок 3

Главный корпус Турбинное и деаэраторное отделения Трубопроводы промконтура охлаждения проб	Стадия	Лист	Листов
	Р	1	1
ОПОРА СКОЛЬЗЯЩАЯ 3VK11Y07	ОАО "НИАЭП" 2012		

Формат А2

Взам. инв. N
Подп. и дата
Инв. N подл. R3.00153.1.0.12
ДОПОЛНИТЕЛЬНЫЕ ПОДПИСИ