Показано СТВК–2П
(правое исполнение)

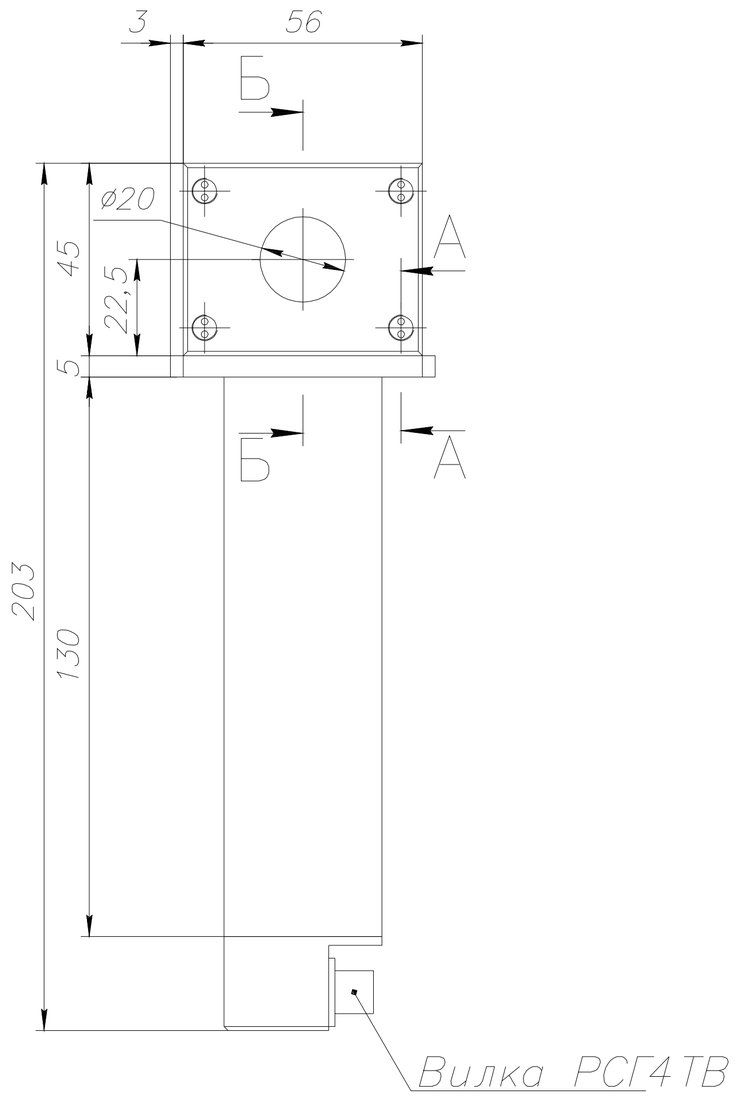

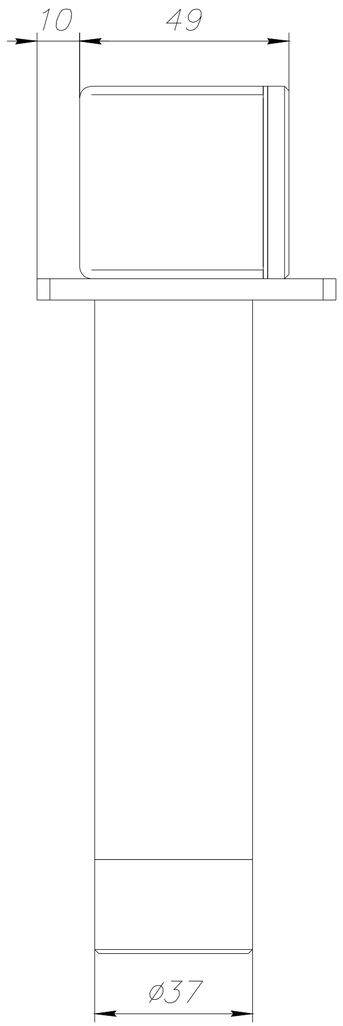

А–А :1(4

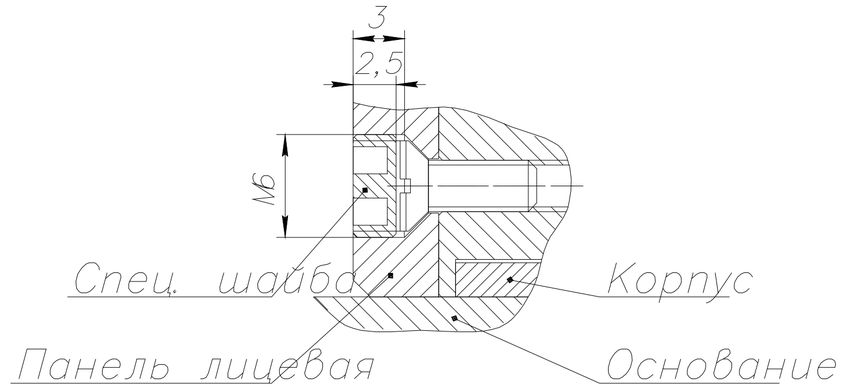

Б–Б :1(2

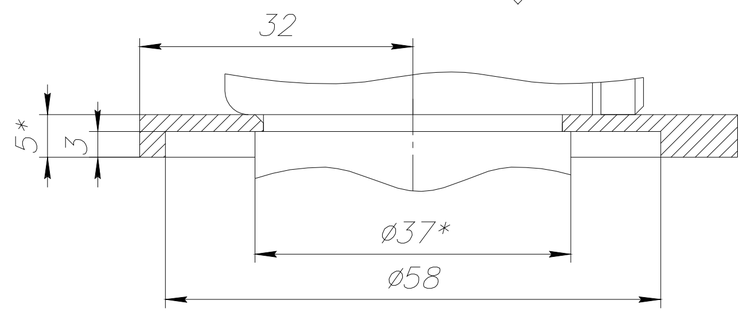

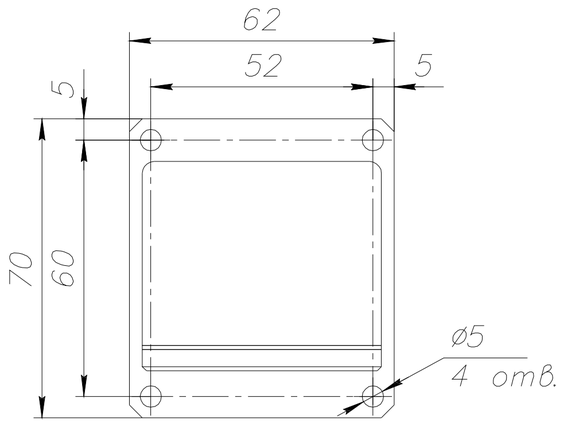

1. После установки панели лицевой спец. шайбы контрить эмалью

Изм.	Лист ?	докум.	Подп.	Дата	СТВК–2	Лит.	Масса	Масштаб
Разраб.					Габаритный чертеж		0,6	1:1
Пров.						Лист	Листов1	
Т. контр.								
Н. контр.								
Утв.								

Перв. примен.

Козелкин
Справ. ?

Эксперт:

Инв. ? подп. и дата | Взам. инв. ? | Инв. ? дубл. | Подп. и дата

Имя файла:

Копировал

Формат А2