Р-8161.00.000СБ/А

Т 3-№ 12

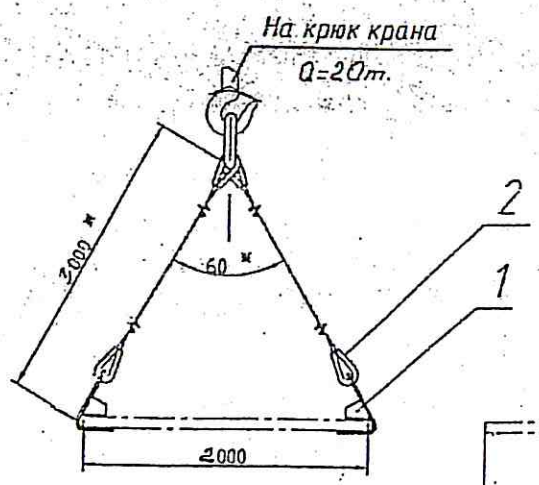

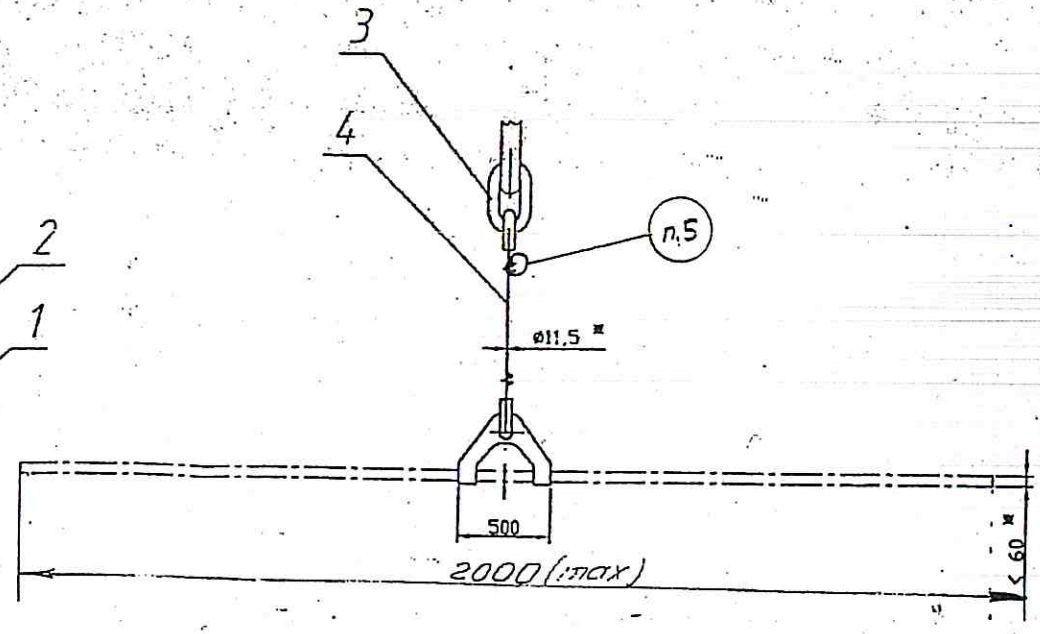

Служебная записка №25/122 от 02.07.08кг.

1. *Размеры для справок.
2. Приспособление испытать в соответствии со статьей 3.1.24 "Правил устройства и безопасной эксплуатации грузоподъемных кранов" ПБ 10-382-00.
3. Норма браковки ИНБ 16-07.
4. Центр тяжести определяется строповым при подъеме на высоту 100...150мм без перемещения.
5. Маркировать по черт. Р-7130; Q=2000 кг.
6. Заплетка каната по черт. Р-7221-20dк

Расчет каната

$$S = \frac{Q}{2\cos 30^\circ} = \frac{2000}{2 \times 0.866} = 1154,7 кг$$

Разрывное усилие Qразр.=6S=6x1154,7=6928,4кг

Канат 11,5мм Pразр.= 8434 кг

Согласовано:			
Отдел	Фамилия	Подп.	Дата
ОТК	Мулюкин		6-12 2008
ц.25	Макаркин		7.08

Изм	Лист	N докум.	Подп	Дата
Разраб.		Трубицына		22.07
Пров.				02
Т.контр.				
Нач.КБ.		Чельников		
Н.контр.				
Утв.		Андросов		

Р-8161.00.000СБ/А

Строп для транспортировки листов (Q=2000кг)

2СК-2,0/3000

Фиг. 994/Д

ц.1

Лит.	Масса	Масштаб
	39	1:20
Лист 1	Листов 1	

ОАО "Машиностроительный завод "ЗиО-Подольск"

Копировал

Формат А3

Перв. примен. | Справ. N | Подп. и дата | Инв. N дубл. | Взам. инв. N | Подп. и дата | Инв. N подл.