14.31.133.003ТЧ

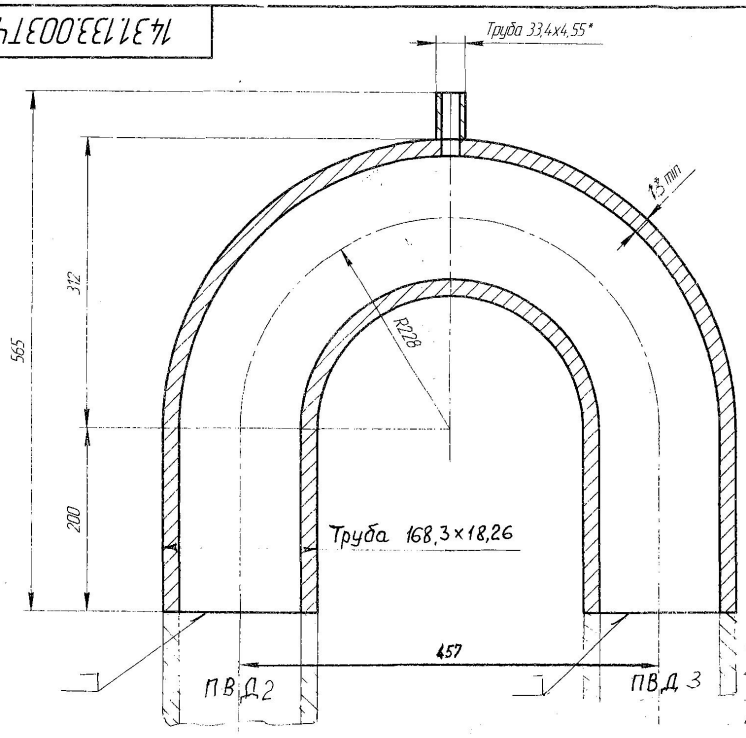

Разделка кромок (1:1)

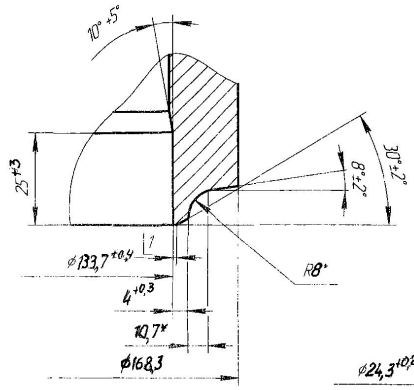

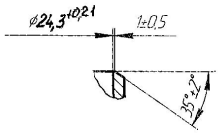

Ra 25 (√)

1. *Размеры для справок.
2. Материал – сталь P91.
3. Чертеж выполнен для разработки рабочей документации.
4. Технические требования по СТО ЦКТИ 10.002-2007.
5. Трубопровод выполнить в соответствии с ПБ 10-574-03.
6. Расчетный ресурс трубопровода 200 тыс. часов.
7. Срок службы 40 лет.
8. Количество перебросов – 6 изделий.

7

Таблица 1

Температура, °С		Давление, МПа	
расчетная	рабочая	расчетное	рабочее
519	511,3	14	11,69

Согласовано "ЗиО-Подольск"			
Отдел	Фамилия	Подпись	Дата
Согласовано СКБК			
ОИЧ	Анурьев		04.11

Изм.	Лист	№ докум.	Подп.	Дата
Разраб.		Былова		08.2011
Пров.		Рыбкина		08.2011
Т.контр.				
Нач.отд.		Парфенов		08.11
Н.контр.				
Утв.		Нишчистин		08.11

Котел-утилизатор П-14.3 для Нижневартовской ГРЭС

Переброс ПВД2–ПВД3

Труба ASME SA 335 P91

14.31.133.003ТЧ		
Лит.	Масса	Масштаб
	80	1:4
Лист	Листов 1	

ОАО "ИК "ЗИОМАР"

Перв. примен. | Справ. № | Подп. и дата | Инв. № дубл. | Взам. инв. № | Подп. и дата | Инв. № подл. 3534.17 | 08.11.11

Инв. № 8156(2)
Д.О. 1431.133.003ЭО
Инв. №