ГОСУДАРСТВЕННАЯ КОРПОРАЦИЯ ПО АТОМНОЙ ЭНЕРГИИ "РОСАТОМ"

ОТКРЫТОЕ АКЦИОНЕРНОЕ ОБЩЕСТВО

«ВОСТОЧНО-ЕВРОПЕЙСКИЙ ГОЛОВНОЙ НАУЧНО-ИССЛЕДОВАТЕЛЬСКИЙ И ПРОЕКТНЫЙ ИНСТИТУТ ЭНЕРГЕТИЧЕСКИХ ТЕХНОЛОГИЙ»

РАБОЧАЯ КОНСТРУКТОРСКАЯ ДОКУМЕНТАЦИЯ

ЗАЩИТНЫЙ КОНТЕЙНЕР ТК-18 С ПЕНАЛОМ ТИП 4

Л.65.814.00.000

АЛЬБОМ

Инв.№ 13-06047

2013

ГОСУДАРСТВЕННАЯ КОРПОРАЦИЯ ПО АТОМНОЙ ЭНЕРГИИ "РОСАТОМ"

ОТКРЫТОЕ АКЦИОНЕРНОЕ ОБЩЕСТВО

«ВОСТОЧНО-ЕВРОПЕЙСКИЙ ГОЛОВНОЙ НАУЧНО-ИССЛЕДОВАТЕЛЬСКИЙ И ПРОЕКТНЫЙ ИНСТИТУТ ЭНЕРГЕТИЧЕСКИХ ТЕХНОЛОГИЙ»

УТВЕРЖДАЮ

И. о. начальника отделения

_____ А.Л. Лазарев

"03" 12 2013

РАБОЧАЯ КОНСТРУКТОРСКАЯ ДОКУМЕНТАЦИЯ

Защитный контейнер ТК-18 с пеналом тип 4

Л.65.814.00.000

Начальник бюро

_____ Н.И. Иванов

"3" 12 2013

Инв.№ подл.	Подпись и дата	Взам.инв.№	Инв.№ дубл.	Подпись и дата
13-06047-1	5.12.2013			

Не подлежит размножению и передаче
другим организациям без согласия
ОАО «ГИ «ВНИПИЭТ»

2013

Формат	Обозначение	Кол-во листов	Инв. №	Примечание
А4	Л.65.814.00.000	2	13-06047-1	
А3	Л.65.814.00.000 СБ	1	13-06047-2	
А4	Л.65.814.10.000	3	13-06047-3	
А2	Л.65.814.10.000 СБ	1	13-06047-4	
А4	Л.65.814.10.013	1	13-06047-5	
А4	Л.65.814.10.002	1	13-06047-6	
А4	Л.65.814.10.003	1	13-06047-7	
А4	Л.65.814.10.004	1	13-06047-8	
А4	Л.65.814.10.005	1	13-06047-9	
А4	Л.65.814.10.006	1	13-06047-10	
А4	Л.65.814.10.007	1	13-06047-11	
А4	Л.65.814.10.008	1	13-06047-12	
А4	Л.65.814.10.009	1	13-06047-13	
А4	Л.65.814.10.011	1	13-06047-15	
А4	Л.65.814.10.100	1	13-06047-16	
А3	Л.65.814.10.100 СБ	1	13-06047-17	
А2	Л.65.814.10.101	1	13-06047-18	
А4	Л.65.814.10.102	1	13-06047-19	
А4	Л.65.814.10.103	1	13-06047-20	
А4	Л.65.814.10.104	1	13-06047-21	
А4	Л.65.814.10.105	1	13-06047-22	
А4	Л.65.814.10.106	1	13-06047-23	
А4	Л.65.814.10.200	1	13-06047-24	
А2	Л.65.814.10.200 СБ	1	13-06047-25	
А2	Л.65.814.10.201	1	13-06047-26	

Всего листов: 68

Всего листов формата А4: 104

Подп. и дата 5.12.2013

Инв.№ дубл.

Взам. инв.№

Подп. и дата

Инв.№ подл. 13-06047

Изм.	Лист	№ докум.	Подп.	Дата
Разраб.		Еремин		03.12.13
Пров.		Трофимов		03.12.13
Н. контр.		Чугунов		03.12.13
Утв.		Иванов		3.12.13

Л.65.814.00.000 Д

Защитный контейнер ТК-18 с пеналом тип 4

Перечень документов

Лит.	Лист	Листов
	1	3

ОАО "Головной институт "ВНИПИЭТ"

Копировал

Формат А4

Формат	Обозначение	Кол-во листов	Инв. №	Примечание
А4	Л.65.814.10.202	1	13-06047-27	
А3	Л.65.814.10.203	1	13-06047-28	
А4	Л.65.814.10.204	1	13-06047-29	
А4	Л.65.814.10.205	1	13-06047-30	
А4	Л.65.814.10.206	1	13-06047-31	
А4	Л.65.814.10.207	1	13-06047-32	
А4	Л.65.814.10.208	1	13-06047-33	
А4	Л.65.814.10.209	1	13-06047-34	
А4	Л.65.814.10.210	1	13-06047-35	
А4	Л.65.814.10.211	1	13-06047-36	
А4	Л.65.814.10.212	1	13-06047-37	
А4	Л.65.814.10.300	1	13-06047-38	
А4	Л.65.814.10.300 СБ	1	13-06047-39	
А4	Л.65.814.10.301	1	13-06047-40	
А4	Л.65.814.10.302	1	13-06047-41	
А4	Л.65.814.20.000	2	13-06047-42	
А2	Л.65.814.20.000 СБ	1	13-06047-43	
А4	Л.65.814.20.001	1	13-06047-44	
А4	Л.65.814.20.002	1	13-06047-45	
А4	Л.65.814.20.003	1	13-06047-46	
А4	Л.65.814.20.004	1	13-06047-47	
А4	Л.65.814.20.005	1	13-06047-48	
А4	Л.65.814.20.006	1	13-06047-49	
А4	Л.65.814.30.000	1	13-06047-50	
А3	Л.65.814.30.000 СБ	1	13-06047-51	
А4	Л.65.814.30.001	1	13-06047-52	
А4	Л.65.814.30.002	1	13-06047-53	
А4	Л.65.814.40.000	1	13-06047-54	
А3	Л.65.814.40.000 СБ	1	13-06047-55	
А3	Л.65.814.40.001	1	13-06047-56	
А4	Л.65.814.40.002	1	13-06047-57	

Подп. и дата

Инв.№ дубл.

Взам. инв.№

Подп. и дата

Инв.№ подл. 13-06047

Формат	Обозначение	Кол-во листов	Инв. №	Примечание
А4	Л.65.814.50.000	1	13-06047- 58	
А4	Л.65.814.50.000 СБ	1	13-06047- 59	
А4	Л.65.814.50.001	1	13-06047- 60	
А4	Л.65.814.50.002	1	13-06047- 61	
А4	Л.65.814.60.000	1	13-06047- 62	
А3	Л.65.814.60.000 СБ	1	13-06047- 63	
А4	Л.65.814.60.001	1	13-06047- 64	
А4	Л.65.814.60.002	1	13-06047- 65	
А4	Л.65.814.60.003	1	13-06047- 66	
А4	Л.65.814.60.004	1	13-06047- 67	
А4	Л.65.713.20.002	1	09-03061-79	
А4	Л.65.713.20.003	1	09-03061-80	

Подп. и дата

Инв.№ дубл.

Взам. инв.№

Подп. и дата

Инв.№ подл. 13-06047

Формат	Зона	Поз.	Обозначение	Наименование	Кол.	Примечание
				Документация		
А3			Л.65.814.00.000 СБ	Сборочный чертеж		
А4			Л.65.814.00.000 РР1	Расчет прочности		
А4			Л.65.814.00.000 РР2	Расчет тепловой		
А4			Л.65.814.00.000 РР3	Расчет ядерной		
				безопасности		
А4			Л.65.814.00.000 РР4	Расчет радиационной		
				безопасности		
А4			Л.65.814.00.000 РР5	Расчет герметичности		
А4			Л.65.814.00.000 РР6	Расчет пожаровзрыво-		
				безопасности		
А4			Л.65.814.00.000 РЭ	Руководство по		
				эксплуатации		
А4			Л.65.814.00.000 ПМ1	Программа испытаний		
				Сборочные единицы		
А4		1	1051.01.00.000	Контейнер ТК-18	1	
А4		2	Л.65.814.10.000	Пенал тип 4	1	

Подп. и дата | Инв.№ дубл. | Взам. инв.№ | Подп. и дата | Инв.№ подл. 13-06047-1

Изм.	Лист	№ докум.	Подп.	Дата
Разраб.		Еремин		03.12.13
Пров.		Трофимов		03.12.13
Н. контр.		Чугунов		03.12.13
Утв.		Иванов		3.12.13

Л.65.814.00.000

Защитный контейнер ТК-18 с пеналом тип 4

Лит.	Лист	Листов
	2	2

ОАО "Головной институт "ВНИПИЭТ"

Копировал

Формат А4

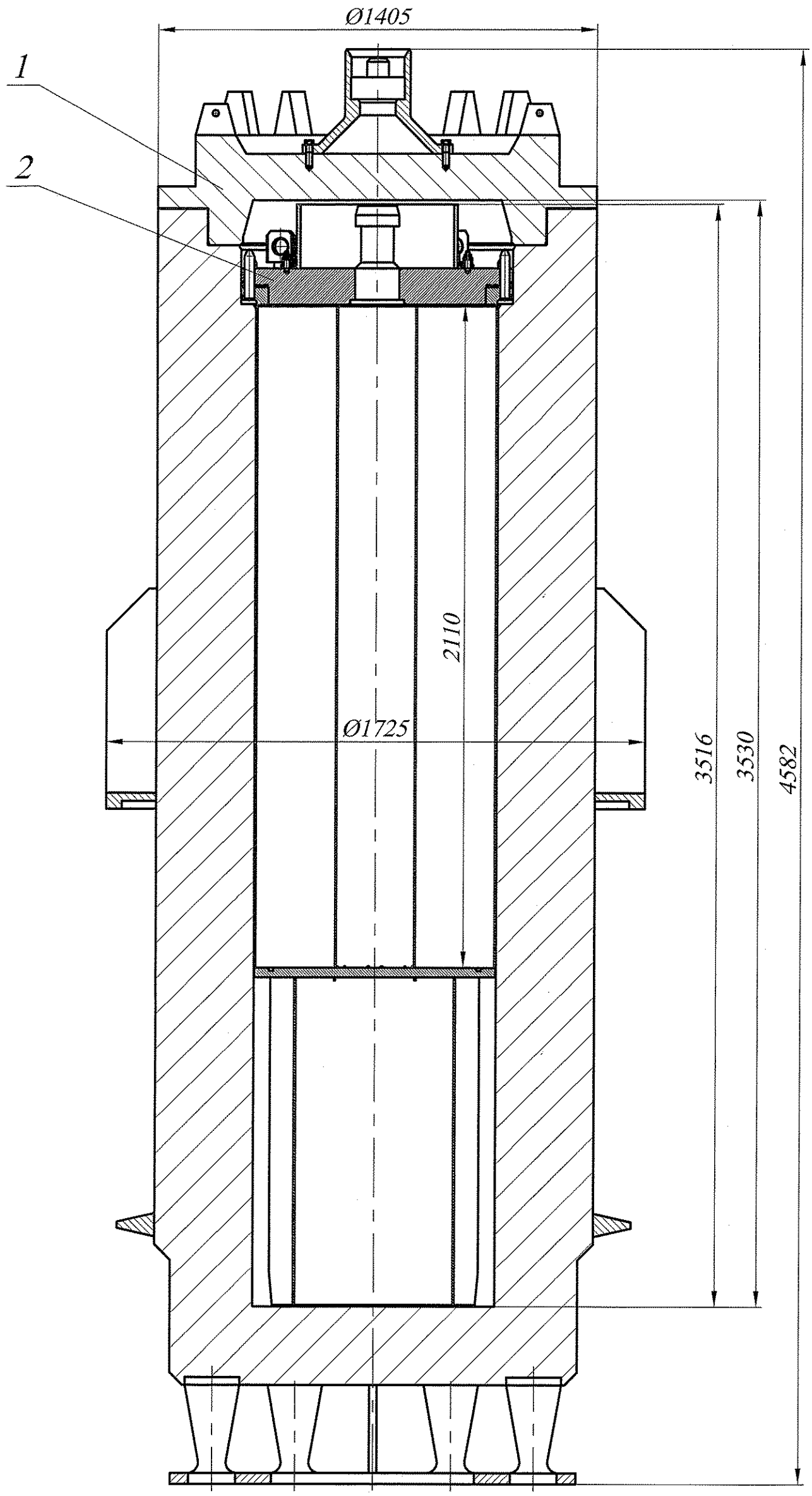

Размеры для справок.

Л.65.814.00.000 СБ

Изм.	Лист	№ докум.	Подп.	Дата	Защитный контейнер ТК-18 с пеналом тип 4 Сборочный чертеж	Лит.	Масса	Масштаб
Разраб.		Еремин		03.12.13			37250	1:15
Пров.		Трофимов		03.12.13		Лист	Листов 1	
Т. контр.								
Н. контр.		Чугунов		03.12.13	ОАО "Головной институт "ВНИПИЭТ"			
Утв.		Иванов		3.12.13				

13-06047-2

Подп. и дата | Инв.№ дубл. | Взам. инв.№ | Подп. и дата | Инв.№ подл. 13-06047-2

Копировал | Формат А3

Формат	Зона	Поз.	Обозначение	Наименование	Кол.	Примечание
				Документация		
А2			Л.65.814.10.000 СБ	Сборочный чертеж		
А4			Л.65.814.10.000 ПС	Паспорт		
				Сборочные единицы		
А4		1	Л.65.814.10.100	Крышка	1	
А4		2	Л.65.814.10.200	Корпус	1	
А4		3	Л.65.814.10.300	Обечайка	1	
				Детали		
А4		5	Л.65.814.10.002	Пробка	1	
А4		6	Л.65.814.10.003	Заглушка	1	
А4		7	Л.65.814.10.004	Пробка	1	
А4		8	Л.65.814.10.005	Юбка	2	
А4		9	Л.65.814.10.006	Болт	12	
А4		10	Л.65.814.10.007	Заглушка	2	
А4		11	Л.65.814.10.008	Кольцо уплотнительное	1	
А4		12	Л.65.814.10.009	Кольцо уплотнительное	1	
А4		13	Л.65.814.10.011	Прокладка	1	

Подп. и дата | Инв.№ дубл. | Взам. инв.№ | Подп. и дата | Инв.№ подл. 13-06047-3

Изм.	Лист	№ докум.	Подп.	Дата
Разраб.		Еремин		03.12.13
Пров.		Трофимов		03.12.13
Н. контр.		Чугунов		03.12.13
Утв.		Иванов		3.12.13

Л.65.814.10.000

Пенал тип 4

Лит.	Лист	Листов
	1	3

ОАО "Головной институт "ВНИПИЭТ"

Копировал

Формат А4

Формат	Зона	Поз.	Обозначение	Наименование	Кол.	Примечание
БЧ		15	Л.65.814.10.012	Кольцо 011-014-19		
				ГОСТ 9833-73/51-1481 Рад		
				ТУ2531-020-00152081-99	2	
				Стандартные изделия		
		16		Гайка М12-7Н.21.14Х17Н2		
				ГОСТ 5915-70	2	
				Комплекты		
				Комплект инструмента		
				и принадлежностей		
А4			Л.65.814.20.000	Приспособление	1	
А4			Л.65.814.30.000	Ключ	1	
А4			Л.65.814.40.000	Кольцо наводящее	1	
А4			Л.65.814.50.000	Переходник	3	
А4			Л.65.814.60.000	Имитатор чехла	1	
А4			Л.65.814.10.013	Ключ-удлинитель	1	
				Винт 7095-0025		
				ГОСТ 8922-69	2	
				Головка торцевая S 30		
				TOPTUL BAEE 1630	2	
				Ключ динамометрический		
				NORBAR BDS 160	1	
				Удлинитель 6910-0232 1x9		
				ГОСТ 25600-83	2	

Подп. и дата | Инв.№ дубл. | Взам. инв.№ | Подп. и дата | Инв.№ подл. 13-06047-3

Изм.	Лист	№ докум.	Подп.	Дата

Л.65.814.10.000

Лист 2

Копировал Формат А4

Формат	Зона	Поз.	Обозначение	Наименование	Кол.	Примечание
				Комплект запасных частей		
А4			Л.65.814.10.008	Кольцо уплотнительное	1	
А4			Л.65.814.10.009	Кольцо уплотнительное	1	
БЧ			Л.65.814.10.012	Кольцо 011-014-19		
				ГОСТ 9833-73/51-1481 Рад		
				ТУ2531-020-00152081-99	2	

Подп. и дата

Инв.№ дубл.

Взам. инв.№

Подп. и дата

Инв.№ подл. 13-06047-3

Изм.	Лист	№ докум.	Подп.	Дата

Л.65.814.10.000

Лист 3

Копировал

Формат А4

Л.65.814.10.000 СБ

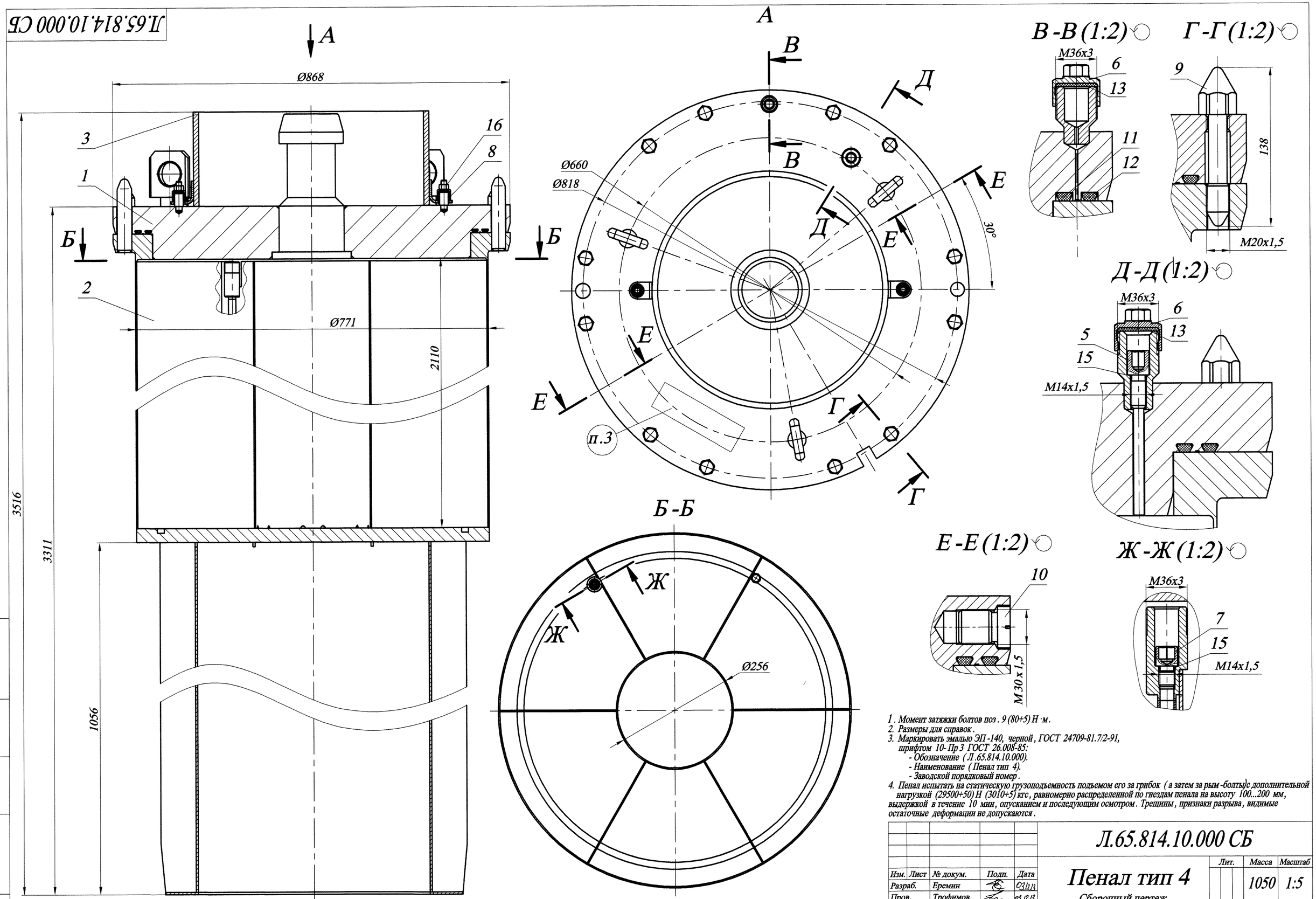

1. Момент затяжки болтов поз. 9 (80+5) Н·м.
2. Размеры для справок.
3. Маркировать эмалью ЭП-140, черной, ГОСТ 24709-81.7/2-91, шрифтом 10-Пр 3 ГОСТ 26.008-85:
   - Обозначение (Л.65.814.10.000).
   - Наименование (Пенал тип 4).
   - Заводской порядковый номер.
4. Пенал испытать на статическую грузоподъемность подъемом его за грибок (а затем за рым-болты) с дополнительной нагрузкой (29500+50) Н (3010+5) кгс, равномерно распределенной по гнездам пенала на высоту 100...200 мм, выдержкой в течение 10 мин, опусканием и последующим осмотром. Трещины, признаки разрыва, видимые остаточные деформации не допускаются.

Изм.	Лист	№ докум.	Подп.	Дата	Л.65.814.10.000 СБ		
Разраб.		Еремин		03.12.13	Пенал тип 4 Сборочный чертеж	Лит.	Масса: 1050 / Масштаб: 1:5
Пров.		Трофимов		03.12.13		Лист	Листов 1
Т. контр.						ОАО "Головной институт "ВНИПИЭТ"	
Н. контр.		Чугунов		07.12.13			
Утв.		Иванов		2.12.13			

13-06047-4

Инв.№ подл.	Подп. и дата	Взам. инв.№	Инв.№ дубл.	Подп. и дата
13-06047-4				

Копировал

Формат А2

Л.65.814.10.013

√Ra6,3 (√)

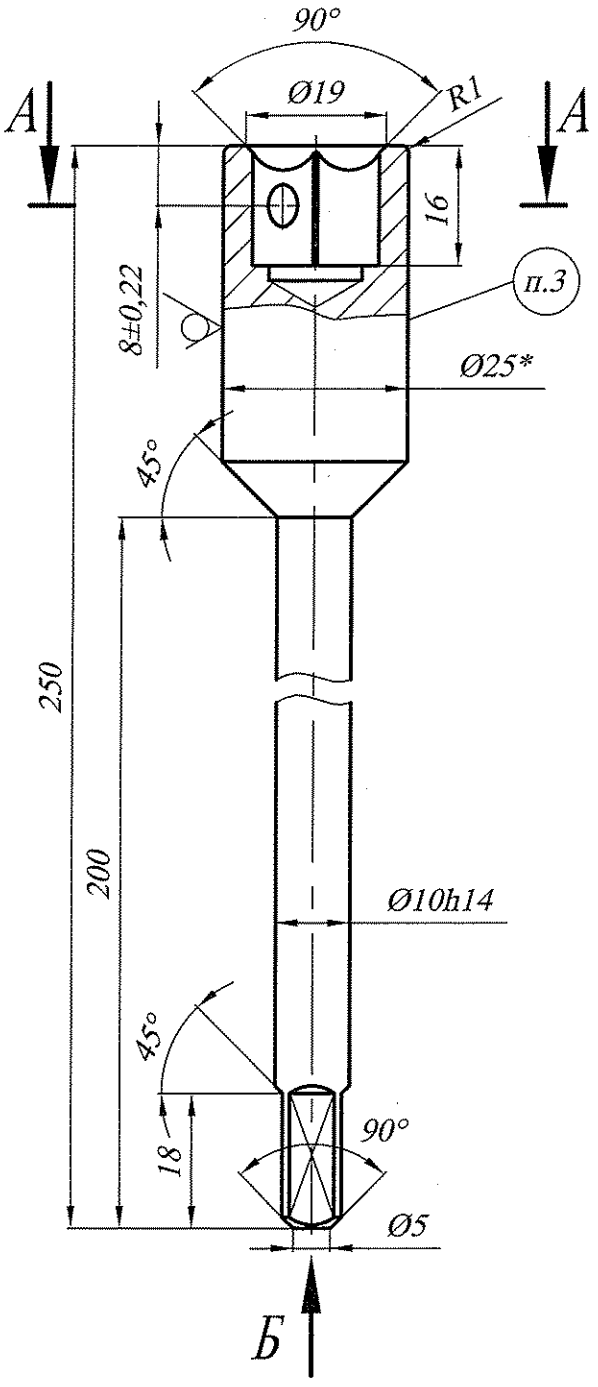

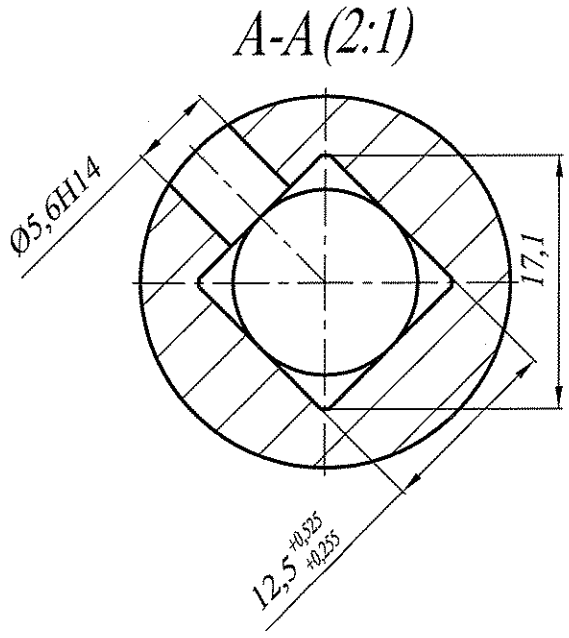

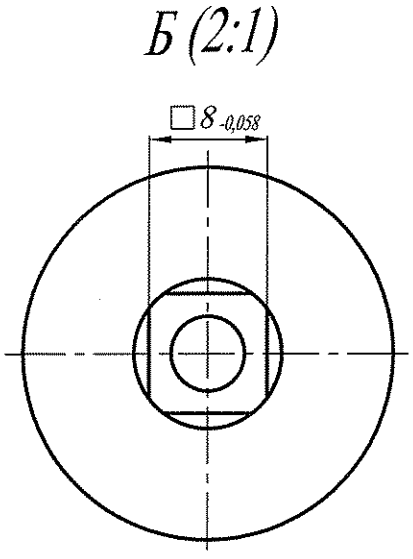

1. Общие допуски по ГОСТ 30893.1-m.
2. 32...38 $HRC_э$.
3. Маркировать ударным способом шрифтом 3-Пр3 ГОСТ 26.008-85:
   - обозначение по чертежу.
4. * Размер для справок.

Изм.	Лист	N докум.	Подп.	Дата	Л.65.814.10.013
Разраб.		Машкина		03.12.13	Ключ-удлинитель
Пров.		Трофимов		03.12.13	
Т. контр.					
Н. контр.		Чугунов		03.12.13	Круг 25-В ГОСТ 2590-88 / 14Х17Н2 ГОСТ 5949-75
Утв.		Иванов		3.12.13	

Лит.	Масса	Масштаб
	0,27	1:1
Лист	Листов 1	

ОАО "Головной институт "ВНИПИЭТ"

Подп. и дата | Инв. N дубл. | Взам. инв. N | Подп. и дата | Инв. N подл. 13-06047.5

Копировал | Формат А4

Л.65.814.10.002

√Ra6,3(√)

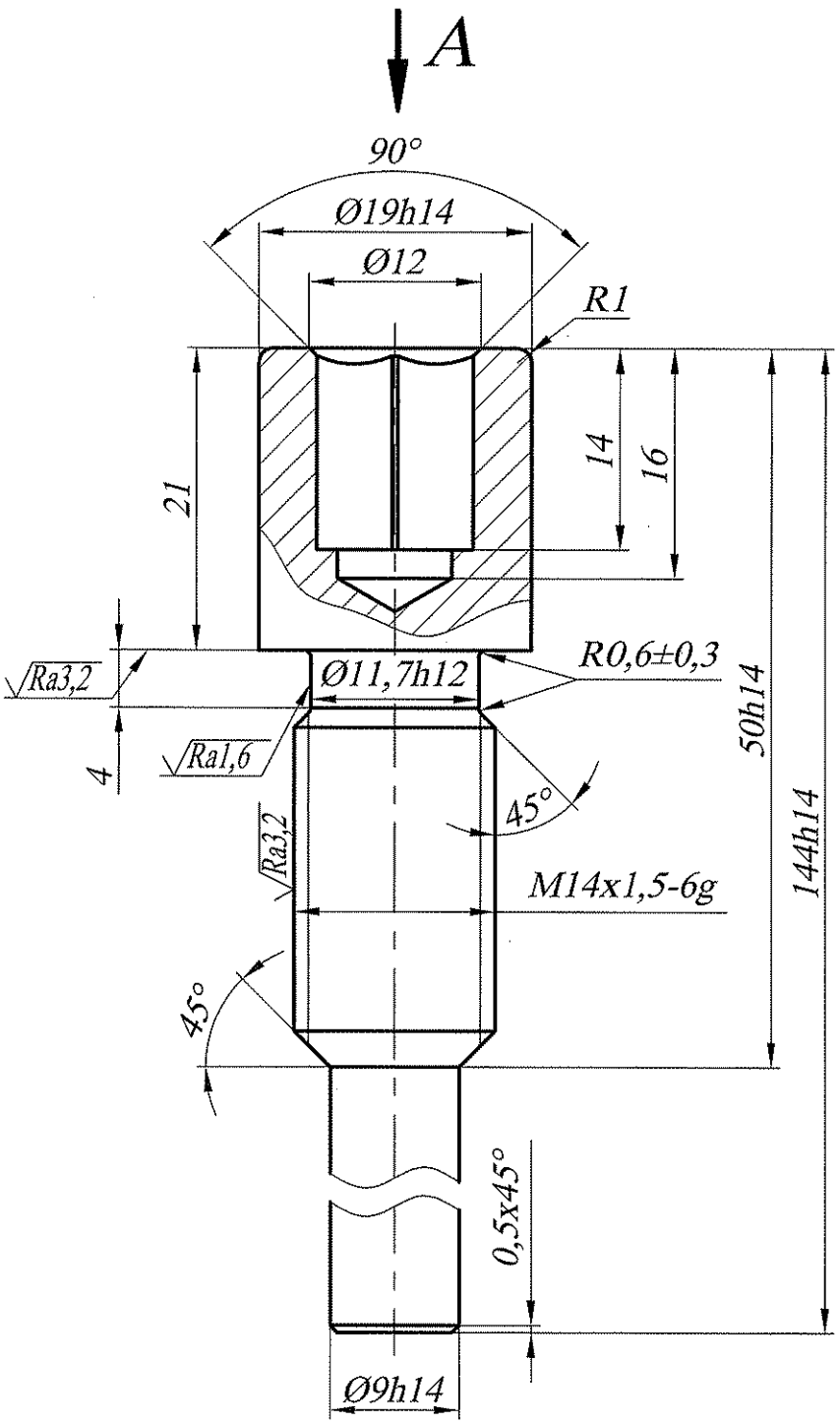

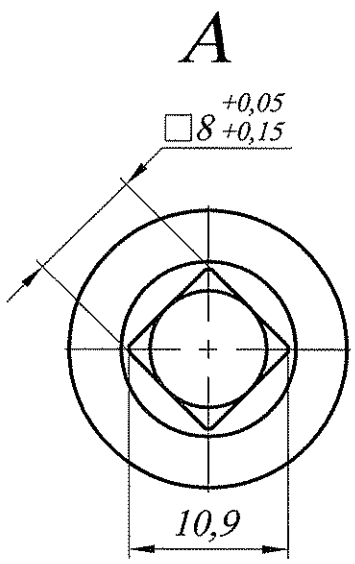

1. Общие допуски по ГОСТ 30893.1-m.
2. 28...30 HRC э.

					Л.65.814.10.002		
Изм.	Лист	№ докум.	Подп.	Дата	Пробка	Лит.	Масса: 0,1 / Масштаб: 2:1
Разраб.		Еремин		02.12.13			
Пров.		Трофимов		03.12.13		Лист	Листов 1
Т. контр.							
Н. контр.		Чугунов		03.12.13	Сталь 14Х17Н2 ГОСТ 5632-72	ОАО "Головной институт "ВНИПИЭТ"	
Утв.		Иванов		3.12.13			

Подп. и дата

Инв.№ дубл.

Взам. инв.№

Подп. и дата

Инв.№ подл. 13-06047-6

Копировал

Формат А4

Л.65.814.10.003

√Ra6,3(√)

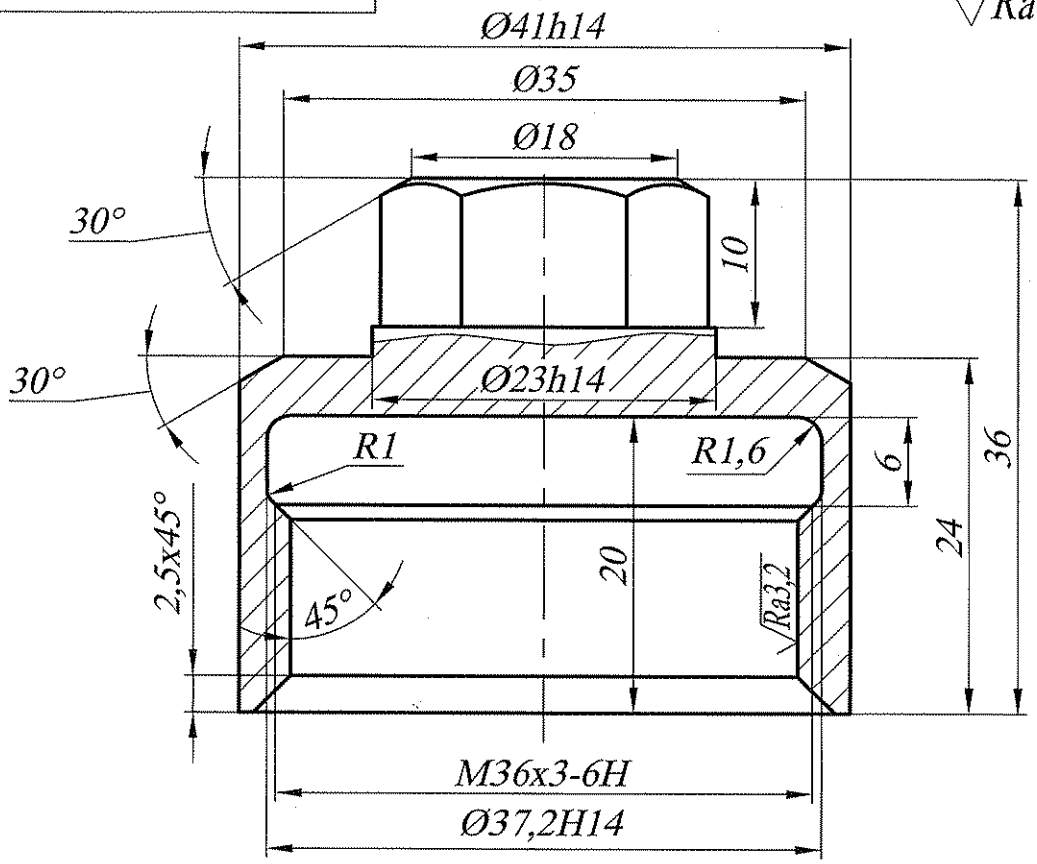

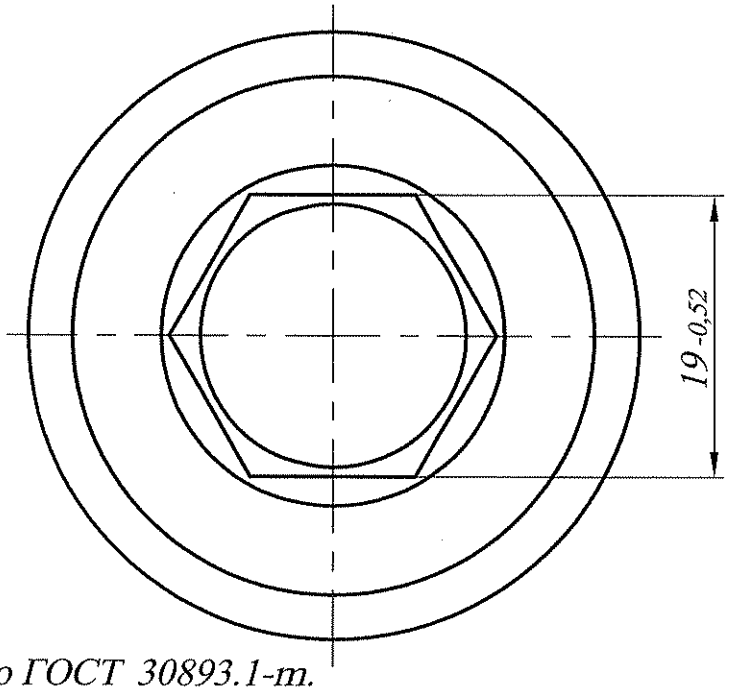

Общие допуски по ГОСТ 30893.1-т.

Изм.	Лист	№ докум.	Подп.	Дата	Л.65.814.10.003		
Разраб.		Еремин		03.12.13	Заглушка	Лит.	Масса: 0,1 / Масштаб: 2:1
Пров.		Трофимов		03.12.13		Лист	Листов 1
Т. контр.							
Н. контр.		Чугунов		03.12.13	Сталь 14Х17Н2 ГОСТ 5632-72	ОАО "Головной институт "ВНИПИЭТ"	
Утв.		Иванов		3.12.13			

Подп. и дата | Инв.№ дубл. | Взам. инв.№ | Подп. и дата | Инв.№ подл. 13-06047-7

Копировал | Формат А4

Л.65.814.10.004

√Ra6,3(√)

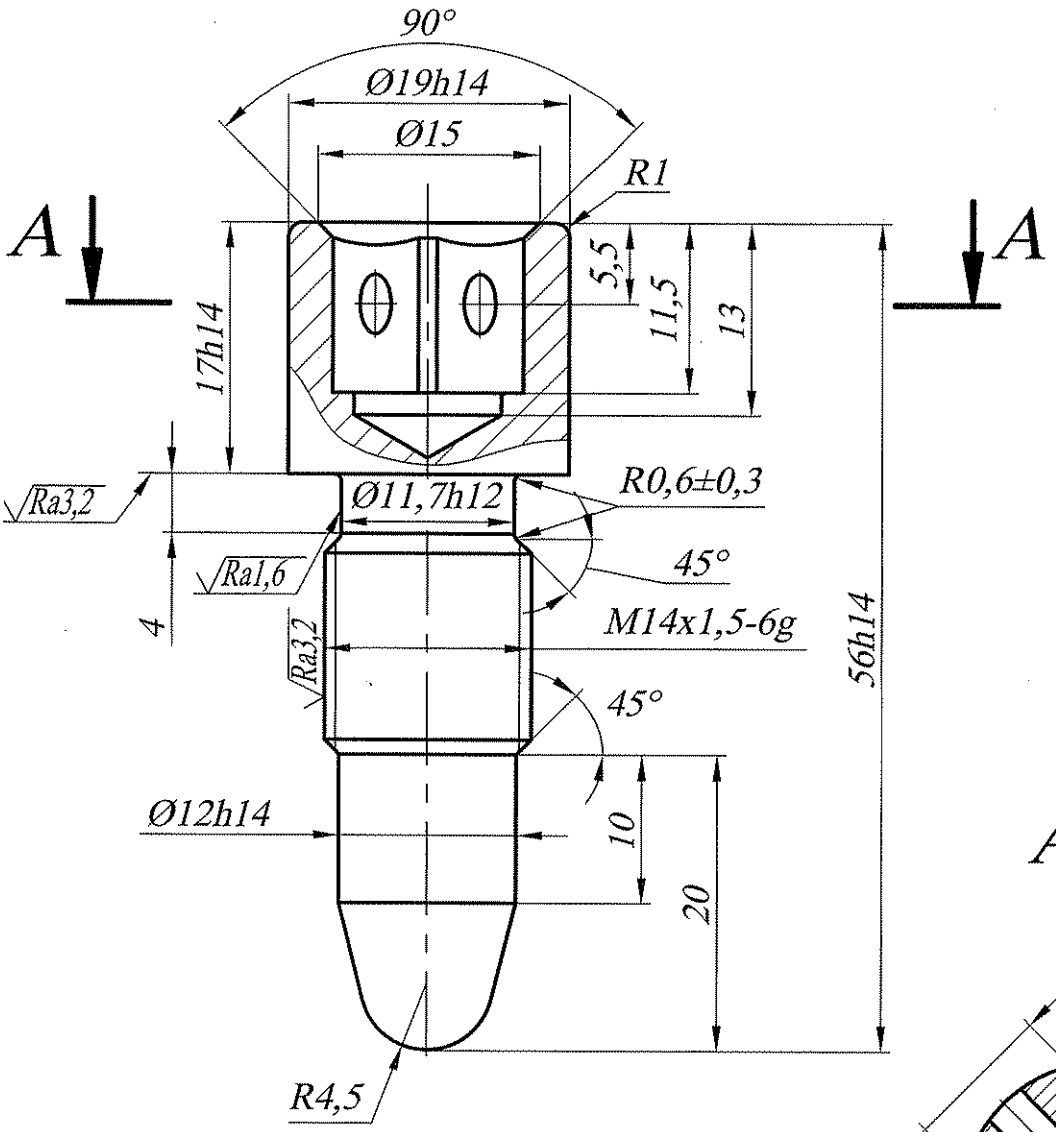

A -A

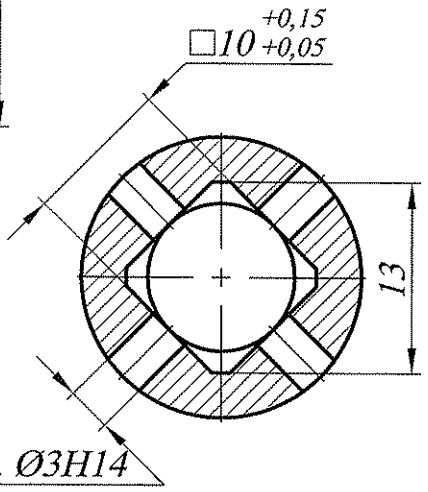

Общие допуски по ГОСТ 30893.1-m.

Изм.	Лист	№ докум.	Подп.	Дата
Разраб.		Еремин		03.12.13
Пров.		Трофимов		03.12.13
Т. контр.				
Н. контр.		Чугунов		03.12.13
Утв.		Иванов		03.12.13

Л.65.814.10.004

Пробка

Лит.	Масса	Масштаб
	0,06	2:1

Лист | Листов 1

Сталь 14Х17Н2 ГОСТ 5632-72

ОАО "Головной институт "ВНИПИЭТ"

Подп. и дата | Инв.№ дубл. | Взам. инв.№ | Подп. и дата | Инв.№ подл. 13-06047-8

Копировал | Формат А4

Л.65.814.10.005

√Ra6,3

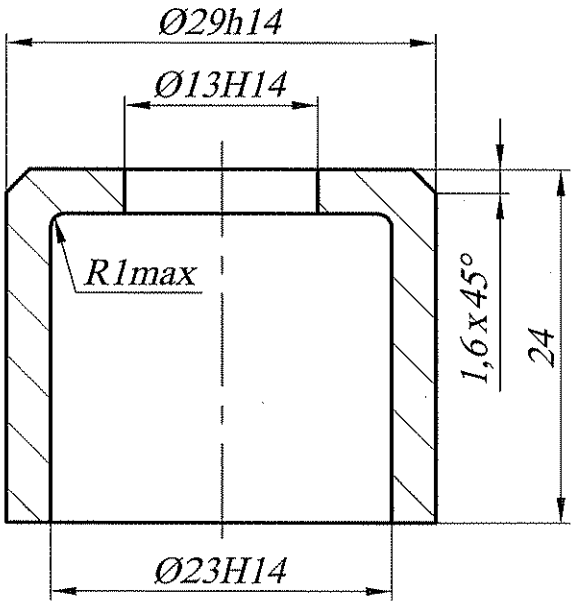

Общие допуски по ГОСТ 30893.1-m.

					Л.65.814.10.005		
Изм.	Лист	№ докум.	Подп.	Дата	Юбка	Лит.	Масса: 0,05 / Масштаб: 2:1
Разраб.		Еремин		03.12.13			
Пров.		Трофимов		03.12.13			
Т. контр.						Лист	Листов 1
Н. контр.		Чугунов		03.12.13	Сталь 12Х18Н10Т ГОСТ 5632-72	ОАО "Головной институт "ВНИПИЭТ"	
Утв.		Иванов		3.12.13			

Подп. и дата

Инв.№ дубл.

Взам. инв.№

Подп. и дата

Инв.№ подл. 13-06047-9

Копировал

Формат А4

Л.65.814.10.006

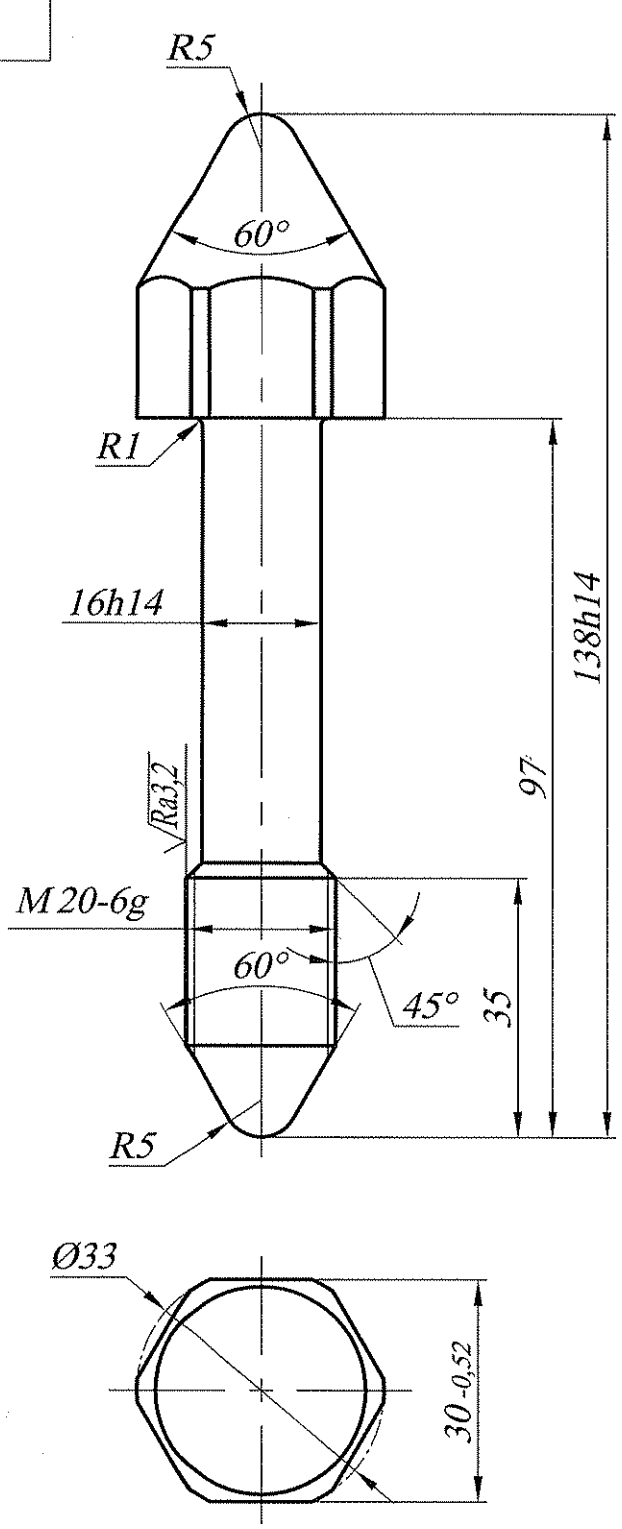

1. Общие допуски по ГОСТ 30893.1-m.
2. Категория прочности - КП 834(КП 85).

					Л.65.814.10.006		
Изм.	Лист	№ докум.	Подп.	Дата			
Разраб.		Еремин		02.12.13	Болт	Лит. / Масса: 0,3	Масштаб: 2:1
Пров.		Трофимов		02.12.13			
Т. контр.						Лист	Листов 1
Н. контр.		Чугунов		03.12.13	Сталь 14Х17Н2 ГОСТ 5632-72	ОАО "Головной институт "ВНИПИЭТ"	
Утв.		Иванов		3.12.13			

Подп. и дата

Инв.№ дубл.

Взам. инв.№

Подп. и дата

Инв.№ подл. 13-06047-10

Копировал

Формат А4

Л.65.814.10.007

√Ra6,3(√)

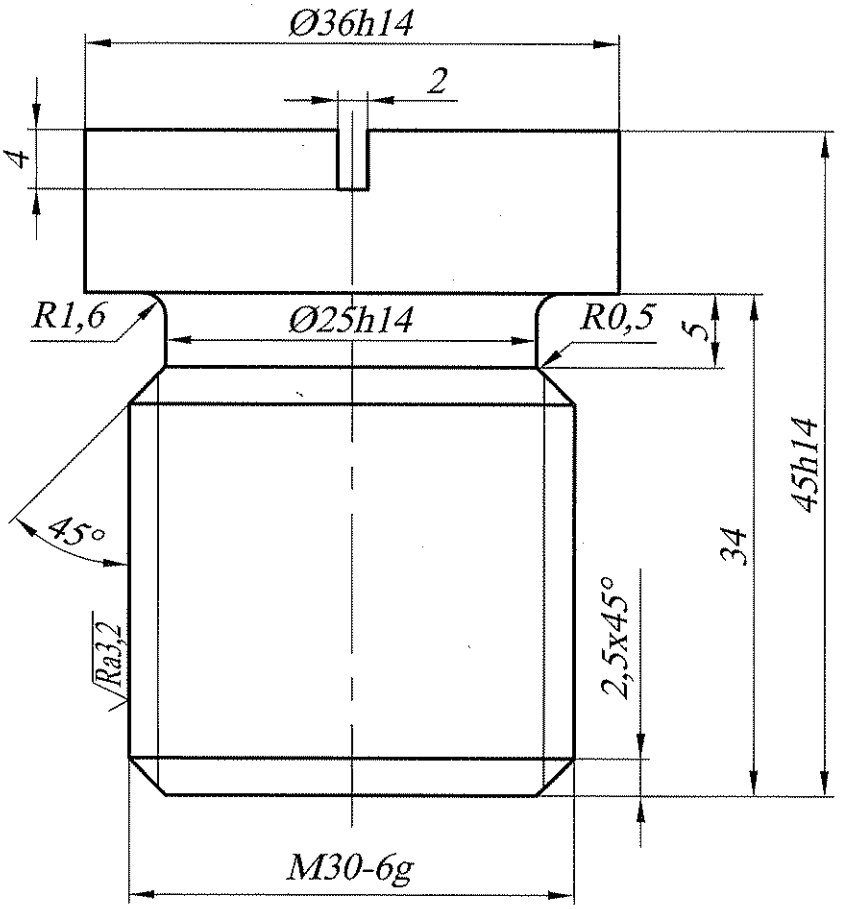

Общие допуски по ГОСТ 30893.1-m.

					Л.65.814.10.007		
Изм.	Лист	№ докум.	Подп.	Дата	Заглушка	Лит.	Масса: 0,26 / Масштаб: 2:1
Разраб.		Еремин		03.12.13			
Пров.		Трофимов		03.12.13		Лист	Листов 1
Т. контр.							
Н. контр.		Чугунов		03.12.13	Сталь 14Х17Н2 ГОСТ 5632-72	ОАО "Головной институт "ВНИПИЭТ"	
Утв.		Иванов		3.12.13			

Подп. и дата

Инв.№ дубл.

Взам. инв.№

Подп. и дата

Инв.№ подл. 13-06047-11

Копировал

Формат А4

Л.65.814.10.008

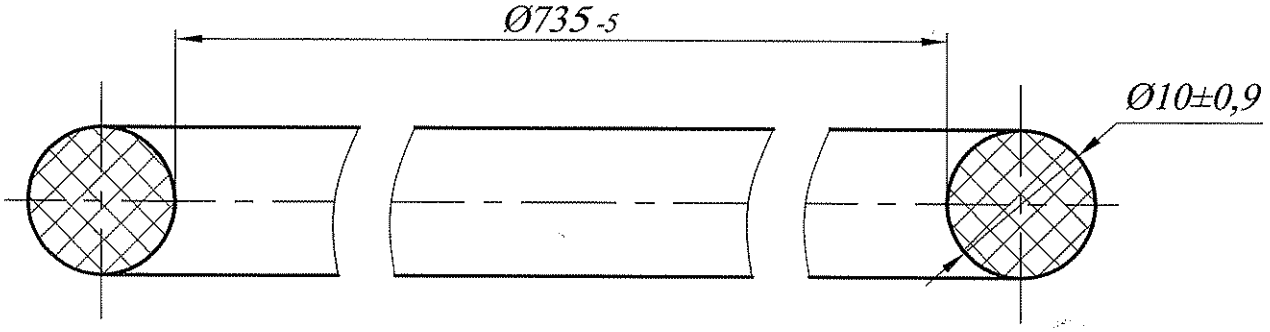

Допускается изготовление из шнура Ø10 по ГОСТ 6467-79 методом вулканизации места стыка по технологии завода изготовителя.

Изм.	Лист	№ докум.	Подп.	Дата	Л.65.814.10.008		
Разраб.		Еремин		03.10.13	Кольцо уплотнительное	Лит.	Масса: 0,2 / Масштаб: 2:1
Пров.		Трофимов		03.12.13		Лист	Листов 1
Т. контр.							
Н. контр.		Чугунов		03.12.13	Смесь резиновая 51-1481 Рад ТУ 38 1051325-2008	ОАО "Головной институт "ВНИПИЭТ"	
Утв.		Иванов		3.12.13			

Подп. и дата | Инв.№ дубл. | Взам. инв.№ | Подп. и дата | Инв.№ подл. 13-06047-12

Копировал | Формат А4

Л.65.814.10.009

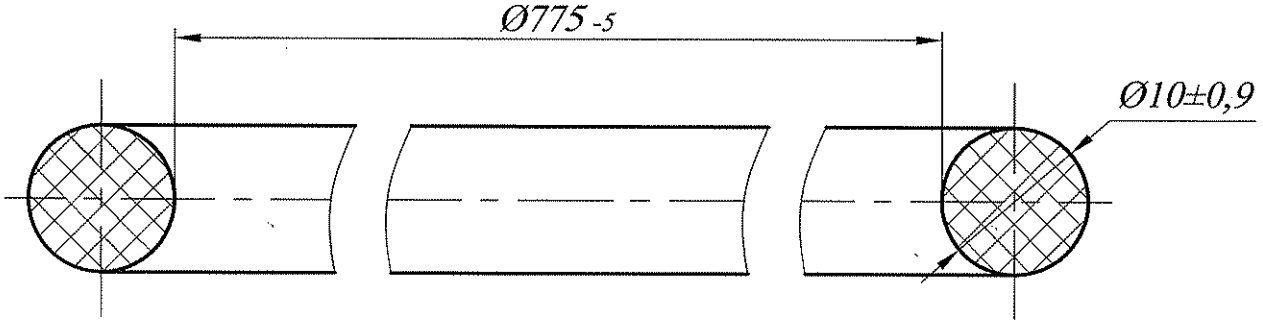

Допускается изготовление из шнура Ø10 по ГОСТ 6467-79 методом вулканизации места стыка по технологии завода изготовителя.

Изм.	Лист	№ докум.	Подп.	Дата	Л.65.814.10.009		
Разраб.		Еремин		03.12.13	Кольцо уплотнительное	Лит.	Масса: 0,2 / Масштаб: 2:1
Пров.		Трофимов		03.12.13		Лист	Листов 1
Т. контр.					Смесь резиновая 51-1481 Рад ТУ 38 1051325-2008	ОАО "Головной институт "ВНИПИЭТ"	
Н. контр.		Чугунов		03.12.13			
Утв.		Иванов		6.12.13			

Подп. и дата | Инв.№ дубл. | Взам. инв.№ | Подп. и дата | Инв.№ подл. 13-06047-13

Копировал | Формат А4

Л.65.814.10.011

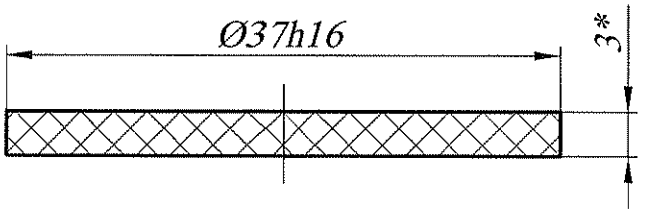

*Размер для справок.

Изм.	Лист	№ докум.	Подп.	Дата	Л.65.814.10.011		
Разраб.		Еремин		03.12.13	Прокладка	Лит.	Масса: 0,05 / Масштаб: 2:1
Пров.		Трофимов		03.12.13		Лист	Листов 1
Т. контр.					Пластина 1Ф-1-ТКМЦ-С-3 ГОСТ 7338-90	ОАО "Головной институт "ВНИПИЭТ"	
Н. контр.		Чугунов		07.12.13			
Утв.		Иванов		6.12.13			

Подп. и дата

Инв.№ дубл.

Взам. инв.№

Подп. и дата

Инв.№ подл. 13-06047-15

Копировал

Формат А4

Формат	Зона	Поз.	Обозначение	Наименование	Кол.	Примечание
				Документация		
А3			Л.65.814.10.100 СБ	Сборочный чертеж		
				Детали		
А2		1	Л.65.814.10.101	Крышка	1	
А4		2	Л.65.814.10.102	Грибок	1	
А4		3	Л.65.814.10.103	Штуцер	1	
А4		4	Л.65.814.10.104	Штуцер	1	
А4		5	Л.65.814.10.105	Шпилька	2	
А4		6	Л.65.814.10.106	Рым-болт	3	

Подп. и дата

Инв.№ дубл.

Взам. инв.№

Подп. и дата

Инв.№ подл. 13-06047-16

Изм.	Лист	№ докум.	Подп.	Дата
Разраб.		Еремин		03.12.13
Пров.		Трофимов		03.12.13
Н. контр.		Чугунов		03.12.13
Утв.		Иванов		03.12.13

Л.65.814.10.100

Крышка

Лит.	Лист	Листов
		1

ОАО "Головной институт "ВНИПИЭТ"

Копировал

Формат А4

Л.65.814.10.100 СБ

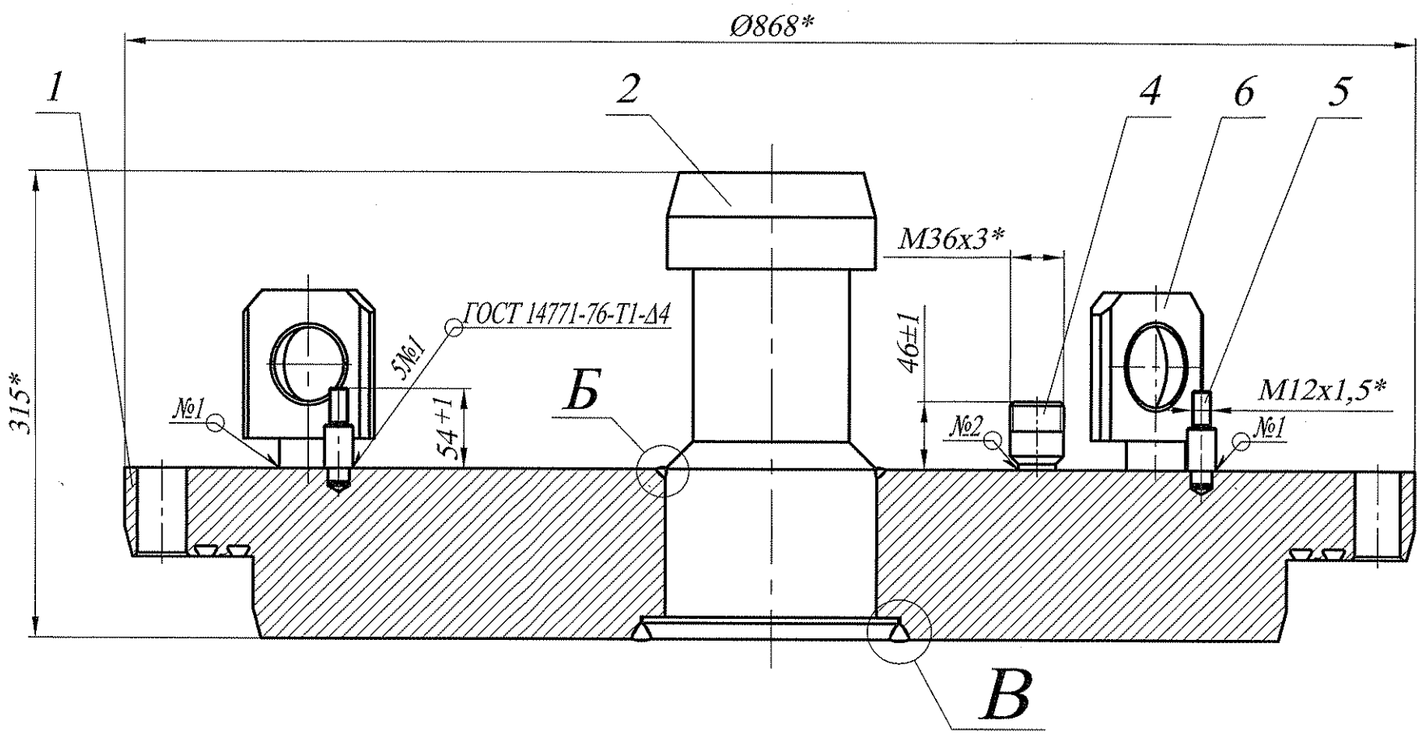

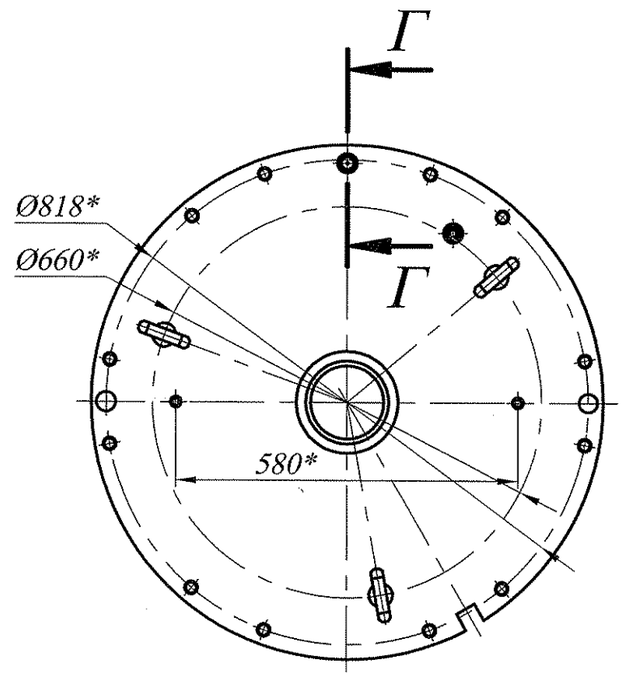

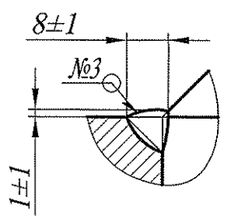

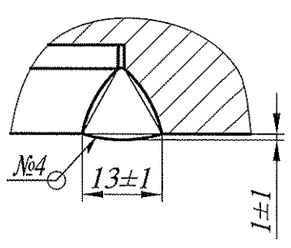

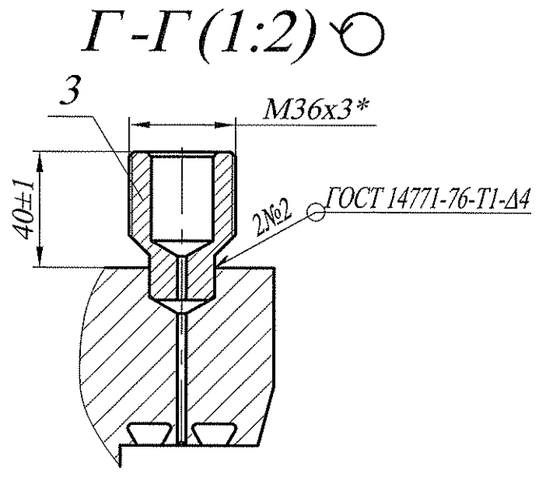

1. Технические требования на сварку по ОСТ 95.10441-2002.
2. Контроль качества сварных соединений по ОСТ 95.39-2002, категории IV:
   швов № 1,4: - визуальный и измерительный контроль;
   швов № 2,3: - визуальный и измерительный контроль;
   - контроль герметичности, класс герметичности V по ПН АЭГ-7-019.
3. * Размеры для справок.
4. Сварные швы зачистить ⌣⌣⌣ √Ra6,3.
5. Рым-болты поз. 6 завернуть до упора. Расположение грузовых колец в соответствии с чертежом.

					Л.65.814.10.100 СБ			
Изм.	Лист	№ докум.	Подп.	Дата	Крышка Сборочный чертеж	Лит.	Масса	Масштаб
Разраб.		Еремин		03.12.13			470	1:4
Пров.		Трофимов		03.12.13		Лист	Листов 1	
Т. контр.						ОАО "Головной институт "ВНИПИЭТ"		
Н. контр.		Чугунов		03.12.13				
Утв.		Иванов		3.12.13				

13-06047-17

Подп. и дата | Инв.№ дубл. | Взам. инв.№ | Подп. и дата | Инв.№ подл. 13-06047-17

Копировал | Формат А3

Л.65.814.10.101

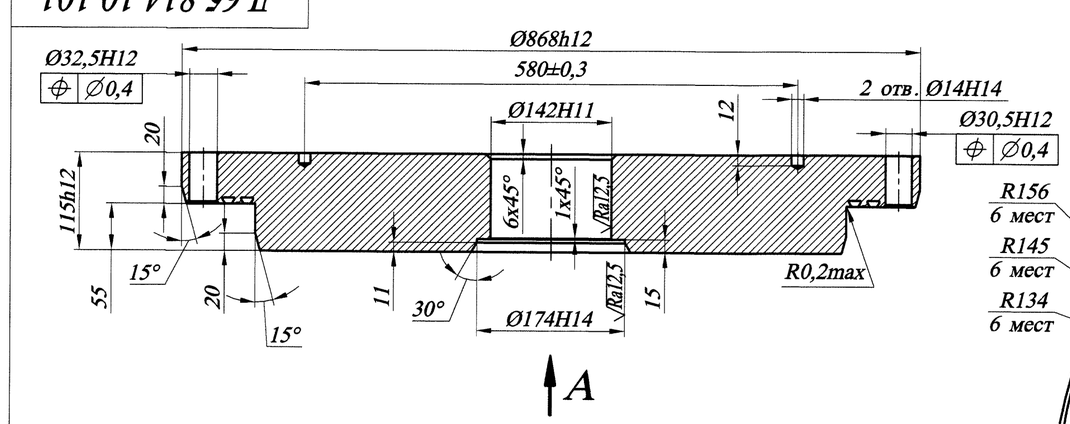

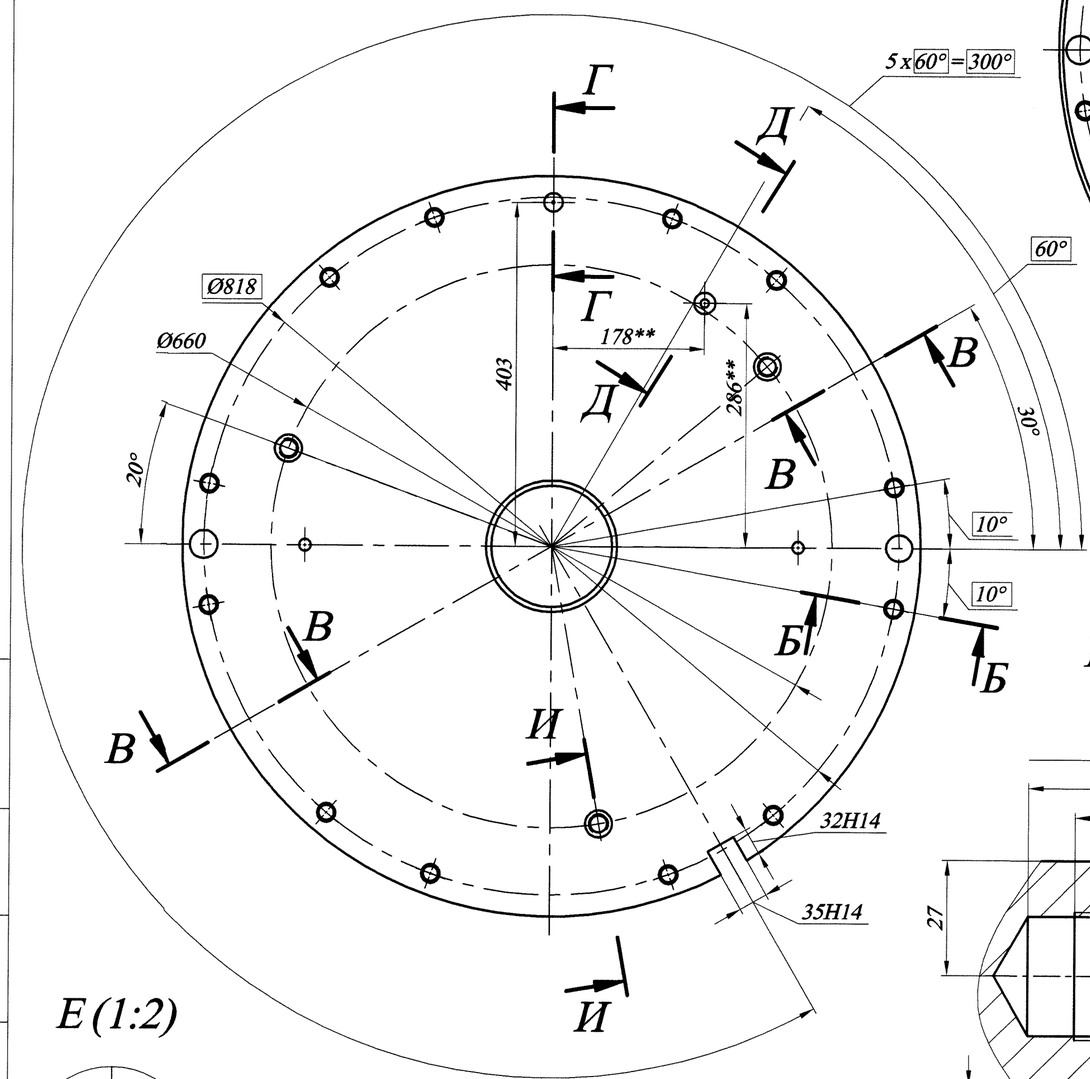

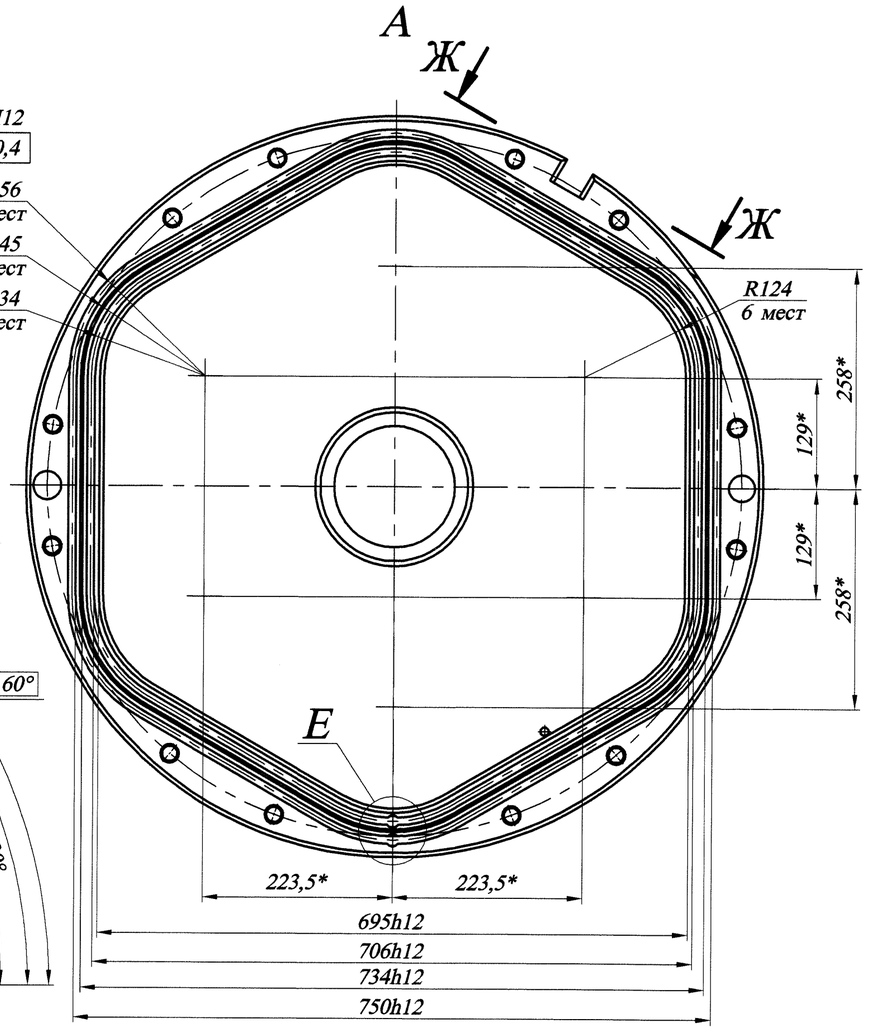

Б-Б (1:1)

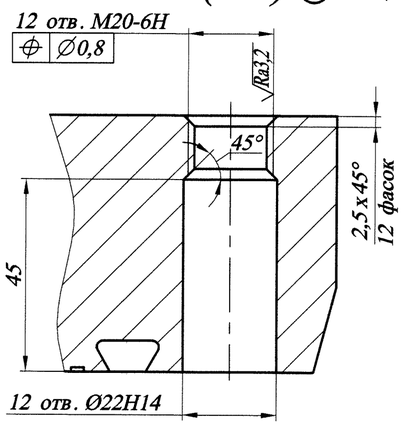

Г-Г (1:1)

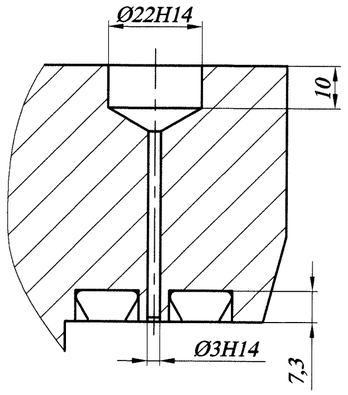

И-И (1:2)

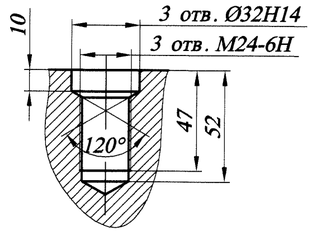

В-В (1:1)

2 места

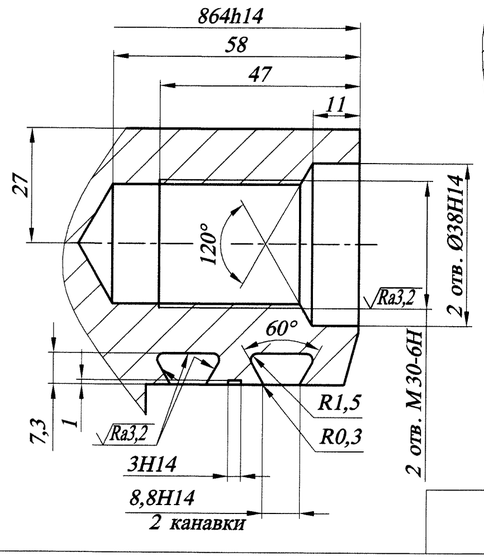

Д-Д (1:2)

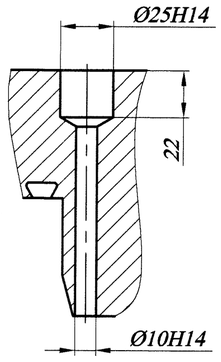

Ж-Ж (1:2)

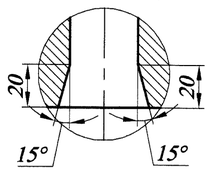

Е (1:2)

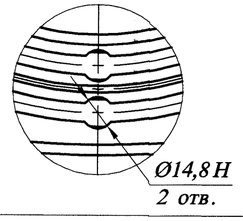

1. Общие допуски по ГОСТ 30893.1-m.
2. * Размеры для справок.
3. ** Размеры уточнить по расположению трубки Л.65.814.10.214 черт. Л.65.814.10.000 СБ.

					Л.65.814.10.101			
Изм.	Лист	№ докум.	Подп.	Дата	Крышка	Лит.	Масса	Масштаб
Разраб.		Еремин		03.12.13			433	1:5
Пров.		Трофимов		03.12.13		Лист	Листов 1	
Т. контр.								
Н. контр.		Чугунов		03.12.13	Сталь 12Х18Н10Т ГОСТ 5632-72	ОАО "Головной институт "ВНИПИЭТ"		
Утв.		Иванов		3.12.13				

13-06047-18

Инв.№ подл. | Подп. и дата | Взам. инв.№ | Инв.№ дубл. | Подп. и дата

13-06047-18

Копировал

Формат А2

Л.65.814.10.102

√Ra6,3(√)

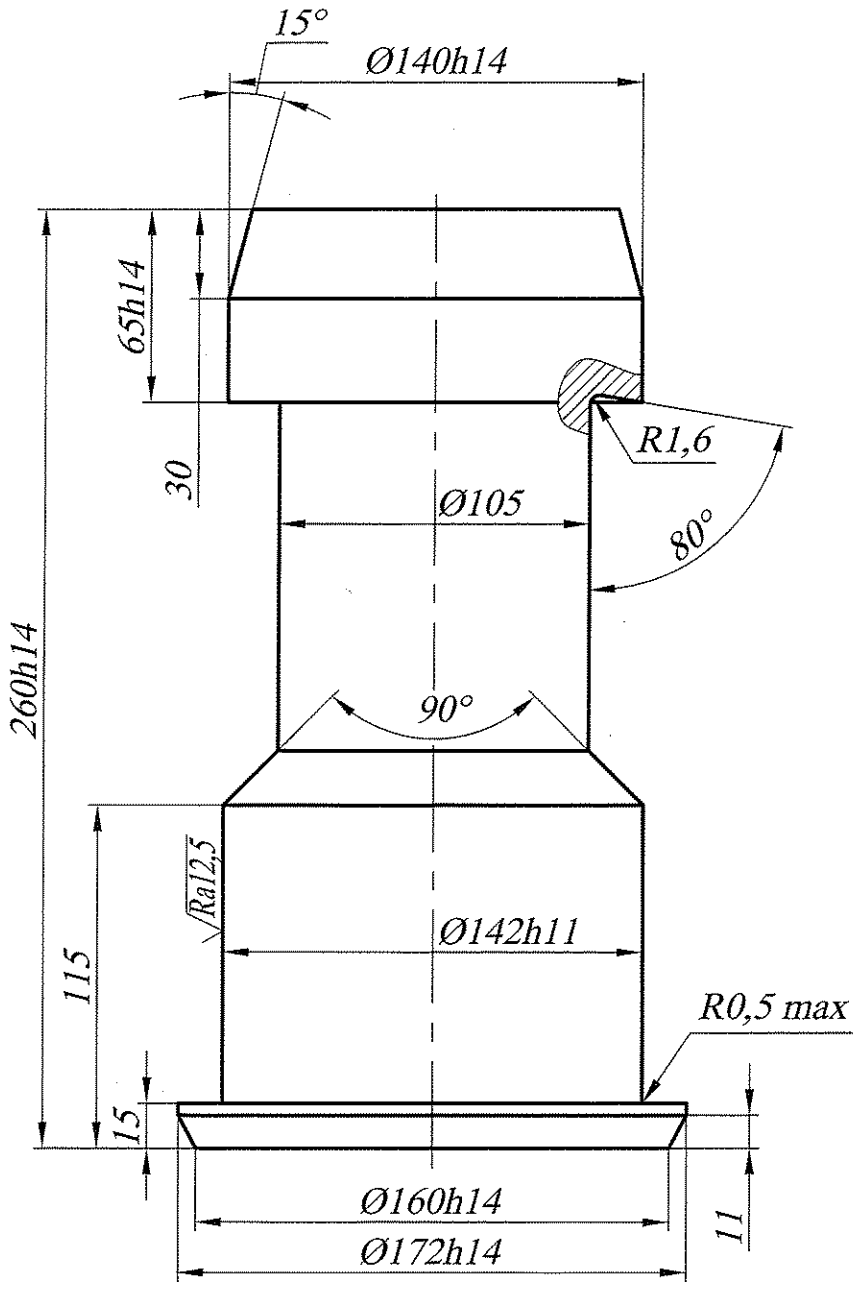

Общие допуски по ГОСТ 30893.1-m.

					Л.65.814.10.102		
Изм.	Лист	№ докум.	Подп.	Дата	Грибок	Лит.	Масса: 31,9 / Масштаб: 1:2,5
Разраб.		Еремин		03.12.13			
Пров.		Трофимов		03.12.13			
Т. контр.						Лист	Листов 1
Н. контр.		Чугунов		03.12.13	Сталь 12Х18Н10Т ГОСТ 5632-72	ОАО "Головной институт "ВНИПИЭТ"	
Утв.		Иванов		3.12.13			

Подп. и дата

Инв.№ дубл.

Взам. инв.№

Подп. и дата

Инв.№ подл. 13-06047-19

Копировал

Формат А4

Л.65.814.10.103

√Ra6,3(√)

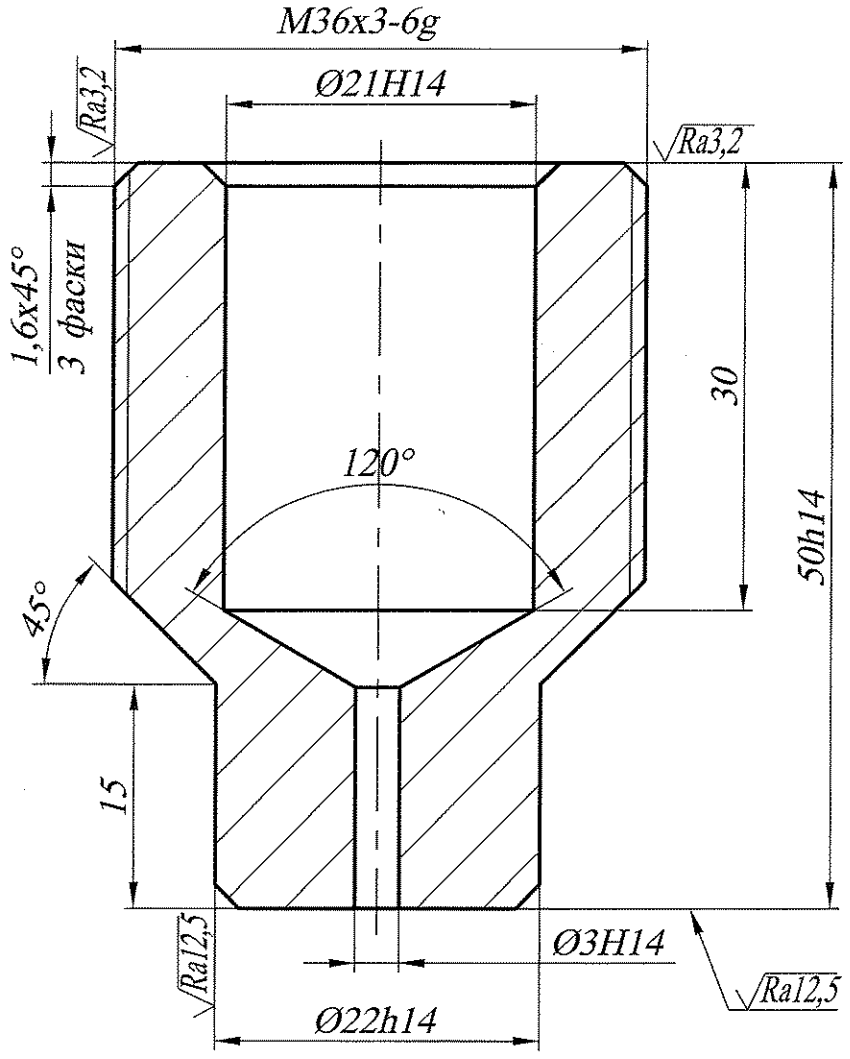

Общие допуски по ГОСТ 30893.1-т.

					Л.65.814.10.103		
Изм.	Лист	№ докум.	Подп.	Дата	Штуцер	Лит. / Масса / Масштаб	0,22 / 2:1
Разраб.		Еремин		03.12.13			
Пров.		Трофимов		03.12.13		Лист / Листов 1	
Т. контр.							
Н. контр.		Чугунов		03.12.13	Сталь 12Х18Н10Т ГОСТ 5632-72	ОАО "Головной институт "ВНИПИЭТ"	
Утв.		Иванов		3.12.13			

Подп. и дата | Инв.№ дубл. | Взам. инв.№ | Подп. и дата | Инв.№ подл. 13-06047-20

Копировал | Формат А4

Л.65.814.10.104

√Ra6,3(√)

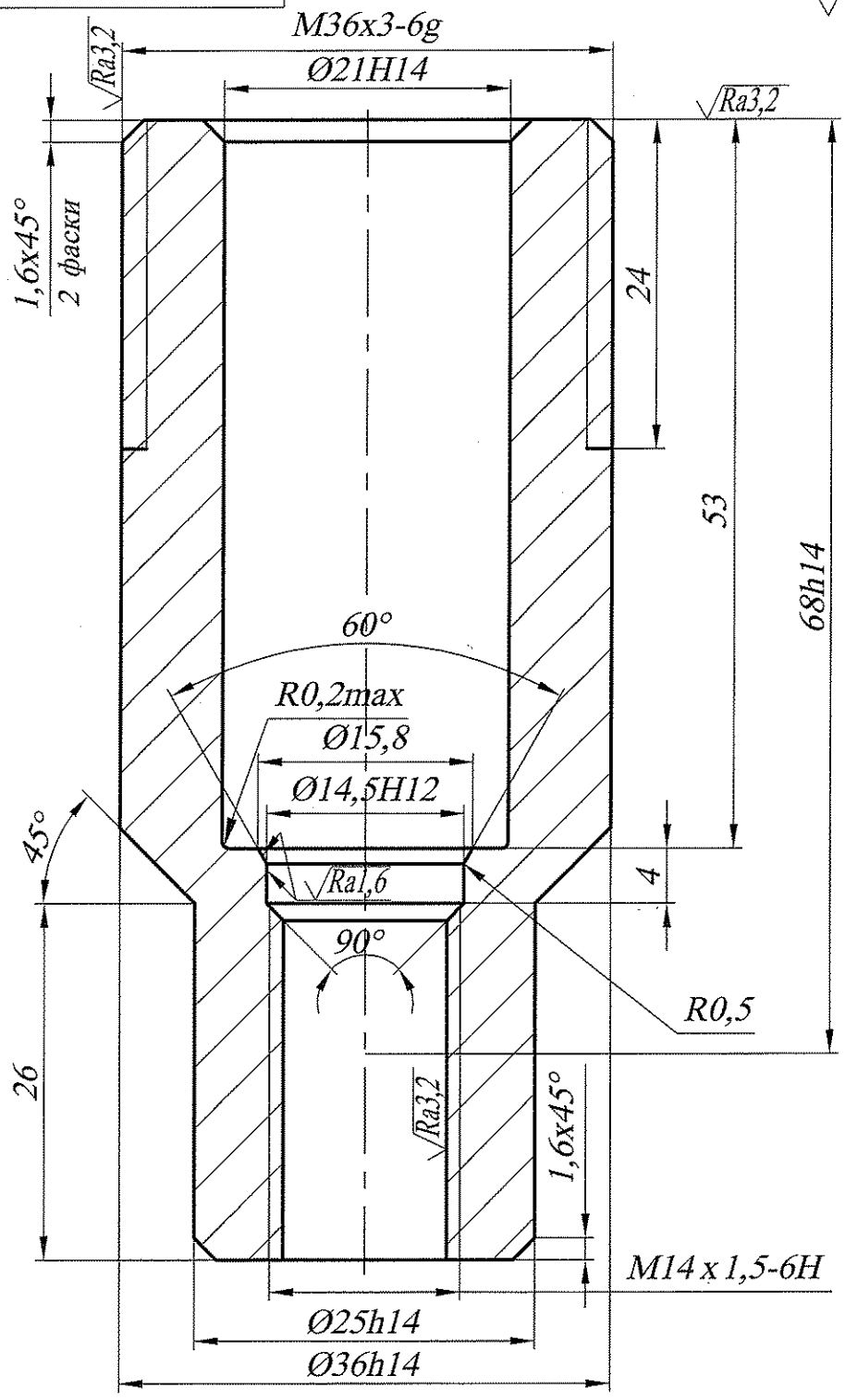

Общие допуски по ГОСТ 30893.1-m.

Изм.	Лист	№ докум.	Подп.	Дата	Л.65.814.10.104		
Разраб.		Еремин		03.12.13	Штуцер	Лит.	Масса 0,25 / Масштаб 2:1
Пров.		Трофимов		03.12.13		Лист	Листов 1
Т. контр.							
Н. контр.		Чугунов		03.12.13	Сталь 12Х18Н10Т ГОСТ 5632-72	ОАО "Головной институт "ВНИПИЭТ"	
Утв.		Иванов		3.12.13			

Подп. и дата

Инв.№ дубл.

Взам. инв.№

Подп. и дата

Инв.№ подл. 13-06047-21

Копировал

Формат А4

Л.65.814.10.105

√Ra6,3(√)

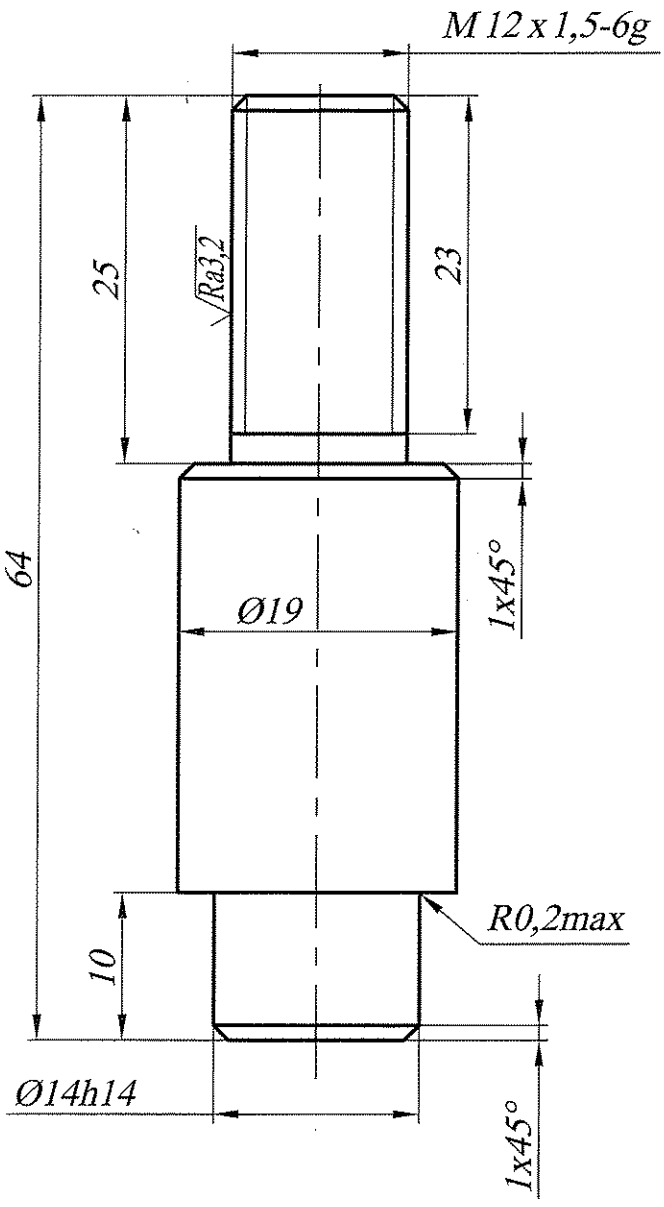

Общие допуски по ГОСТ 30893.1-m.

					Л.65.814.10.105		
Изм.	Лист	№ докум.	Подп.	Дата	Шпилька	Лит.	Масса: 0,1 / Масштаб: 2:1
Разраб.		Еремин		03.12.13			
Пров.		Трофимов		03.12.13		Лист	Листов 1
Т. контр.							
Н. контр.		Чугунов		03.12.13	Сталь 12Х18Н10Т ГОСТ 5632-72	ОАО "Головной институт "ВНИПИЭТ"	
Утв.		Иванов		3.12.13			

Подп. и дата | Инв.№ дубл. | Взам. инв.№ | Подп. и дата | Инв.№ подл. 13-06047-22

Копировал | Формат А4

Л.65.814.10.106

√Ra6,3(√)

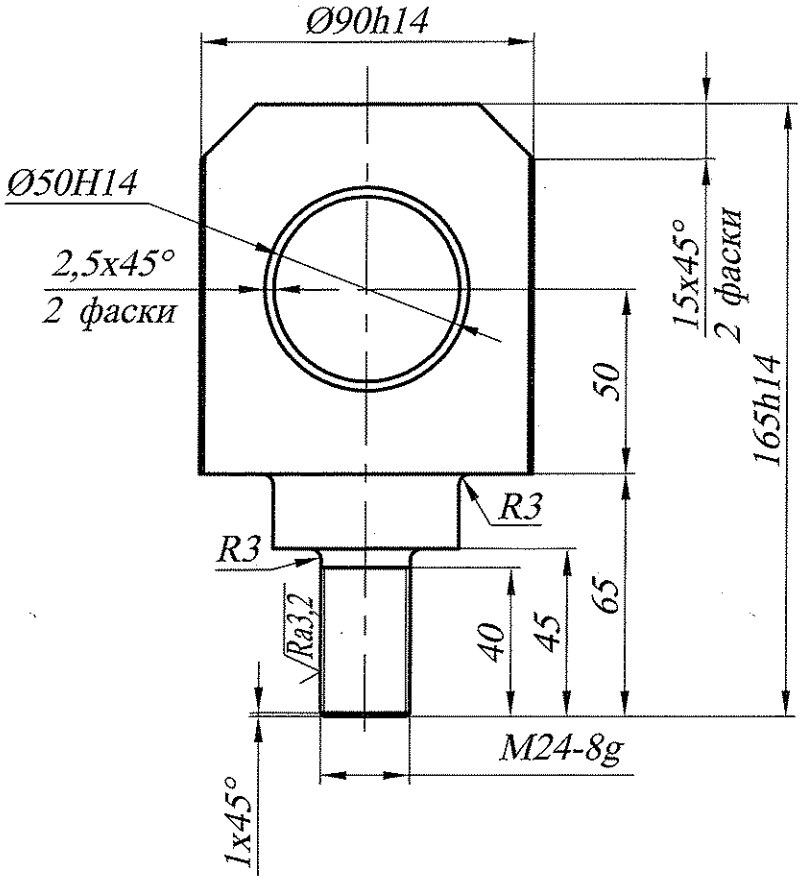

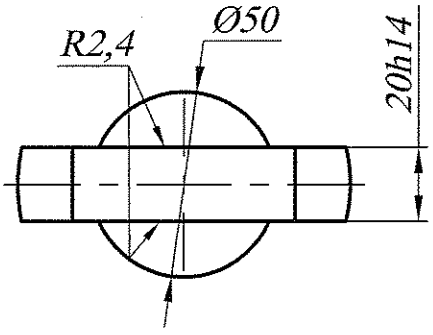

Общие допуски по ГОСТ 30893.1-m.

					Л.65.814.10.106		
Изм.	Лист	№ докум.	Подп.	Дата	Рым-болт	Лит.	Масса: 0,9 / Масштаб: 1:2
Разраб.		Еремин		03.12.13			
Пров.		Трофимов		03.12.13			
Т. контр.						Лист	Листов 1
Н. контр.		Чугунов		03.12.13	Сталь 12Х18Н10Т ГОСТ 5632-72	ОАО "Головной институт "ВНИПИЭТ"	
Утв.		Иванов		3.12.13			

Подп. и дата

Инв.№ дубл.

Взам. инв.№

Подп. и дата

Инв.№ подл. 13-06047-23

Копировал

Формат А4

Формат	Зона	Поз.	Обозначение	Наименование	Кол.	Примечание
				Документация		
А2			Л.65.814.10.200 СБ	Сборочный чертеж		
				Детали		
А2		1	Л.65.814.10.201	Фланец	1	
А4		2	Л.65.814.10.202	Обечайка	1	
А3		3	Л.65.814.10.203	Днище	1	
А4		4	Л.65.814.10.204	Ребро	5	
А4		5	Л.65.814.10.205	Ребро	1	
А4		6	Л.65.814.10.206	Обечайка	1	
А4		7	Л.65.814.10.207	Ребро	6	
А4		8	Л.65.814.10.208	Обечайка	1	
А4		9	Л.65.814.10.209	Основание	1	
А4		10	Л.65.814.10.210	Втулка	1	
А4		11	Л.65.814.10.211	Штифт	1	
А4		12	Л.65.814.10.212	Штифт	1	
БЧ		13	Л.65.814.10.213	Трубка		
				Труба 16х2-12Х18Н10Т		
				ГОСТ 9941-81 L=2050h14	1	0,77 кг
БЧ		14	Л.65.814.10.214	Трубка		
				Труба 20х2-12Х18Н10Т		
				ГОСТ 9941-81 L=2105h14	1	0,98 кг

Подп. и дата | Инв.№ дубл. | Взам. инв.№ | Подп. и дата | Инв.№ подл. 13-06047-24

Изм.	Лист	№ докум.	Подп.	Дата	Л.65.814.10.200			
Разраб.		Еремин		03.12.13	Корпус	Лит.	Лист	Листов
Пров.		Трофимов		03.12.13				1
Н. контр.		Чугунов		03.12.13		ОАО "Головной институт "ВНИПИЭТ"		
Утв.		Иванов		3.12.13				

Копировал Формат А4

Л.65.814.10.200 СБ

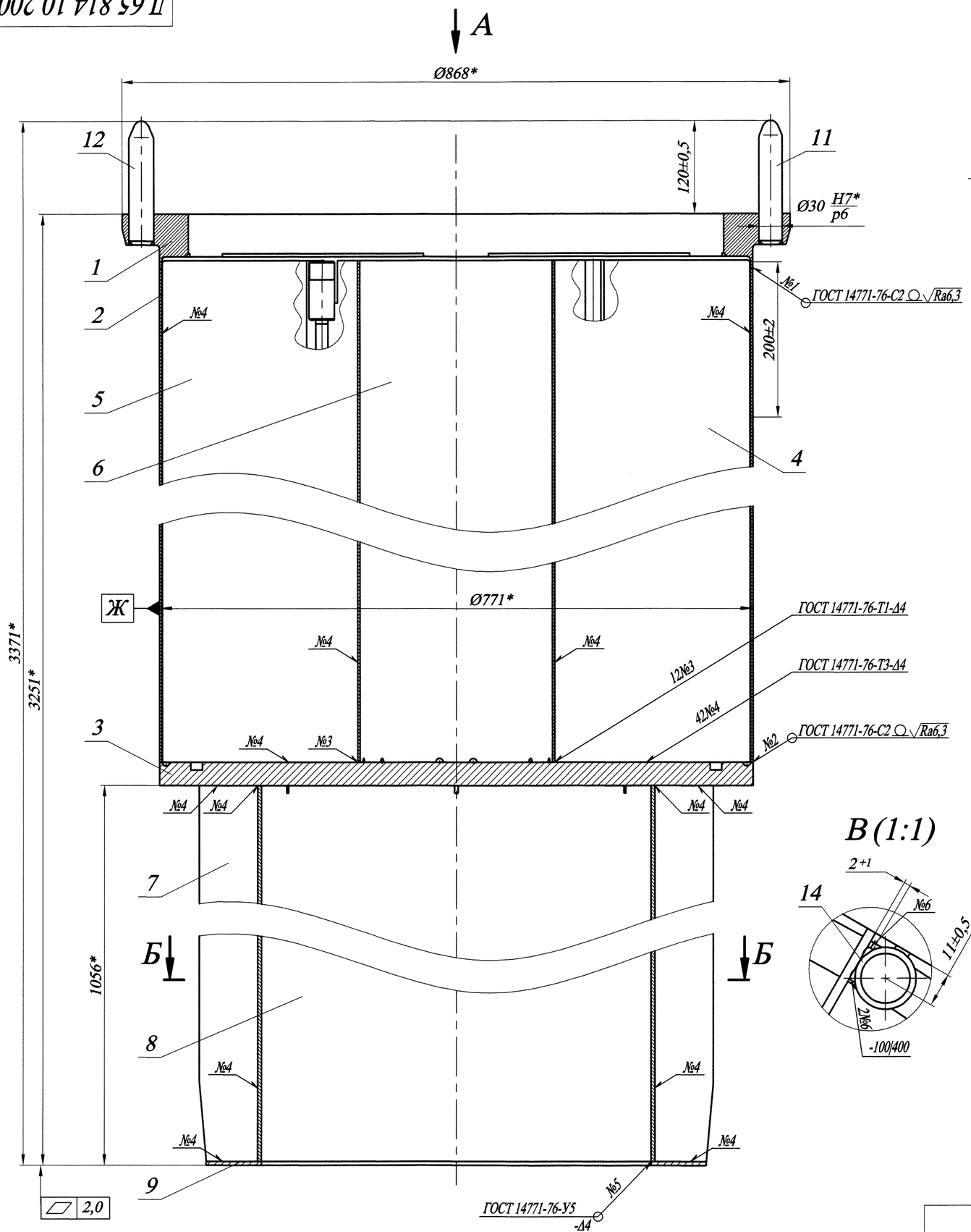

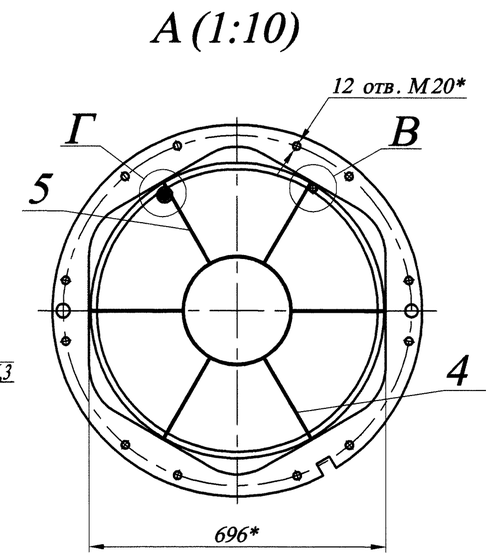

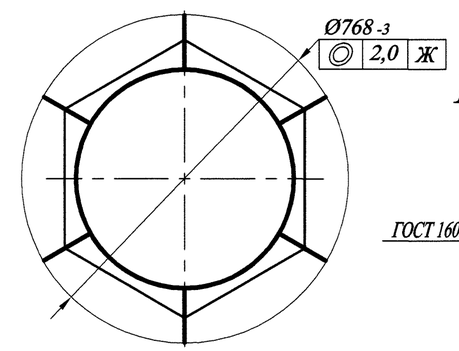

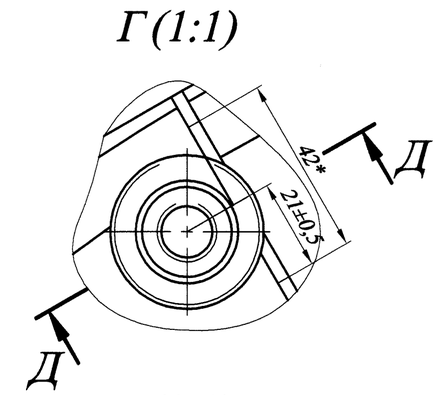

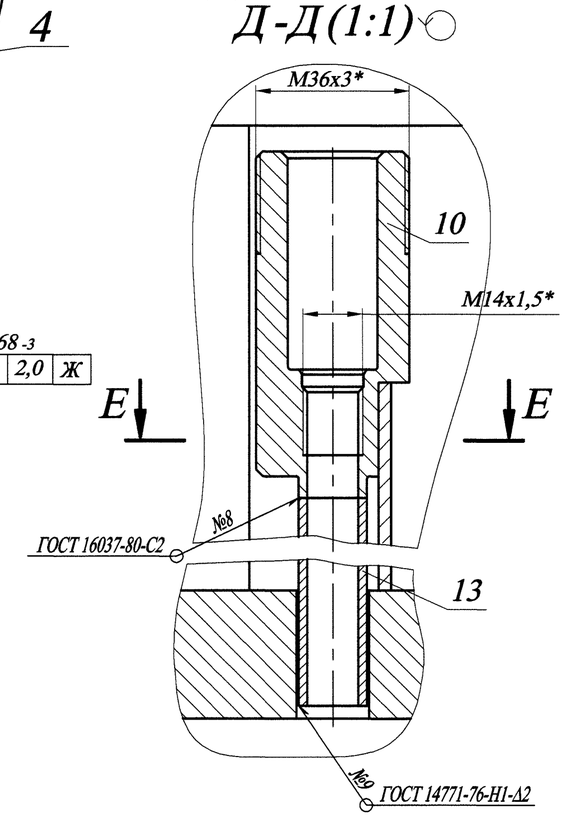

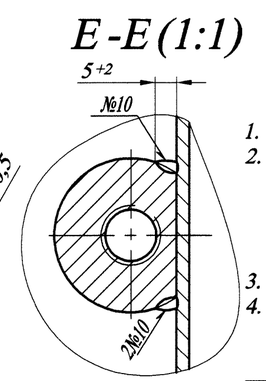

1. Технические требования на сварку по ОСТ 95.10441-2002.
2. Контроль качества сварных соединений по ОСТ 95.39-2002, категории IV:
   швов № 1,2,8,9 - визуальный и измерительный контроль;
   - контроль герметичности, класс герметичности V по НП АЭГ-7-019-89;
   остальных швов - визуальный и измерительный контроль.
3. * Размеры для справок.
4. Сварные швы зачистить в доступных местах Rа6,3.

					Л.65.814.10.200 СБ			
Изм.	Лист	№ докум.	Подп.	Дата	Корпус Сборочный чертеж	Лит.	Масса	Масштаб
Разраб.		Еремин		02.12.12			510	1:4
Пров.		Трофимов		03.12.13		Лист	Листов 1	
Т. контр.						ОАО "Головной институт "ВНИПИЭТ"		
Н. контр.		Чугунов		03.12.13				
Утв.		Иванов		3.12.12				

13-06047-25

Подп. и дата | Инв. № дубл. | Взам. инв. № | Подп. и дата | Инв. № подл. 13-06047-25

Копировал | Формат А2

Л.65.814.10.201

Ra6,3(√)

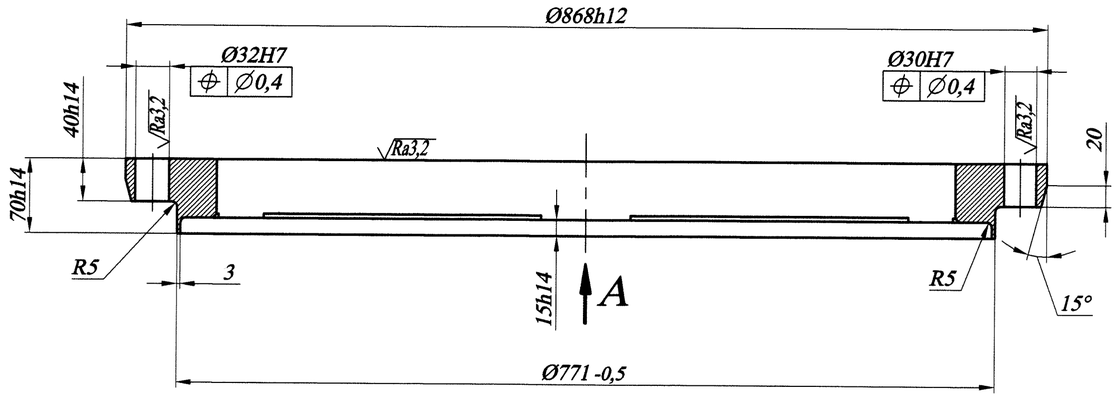

Б-Б (1:2)

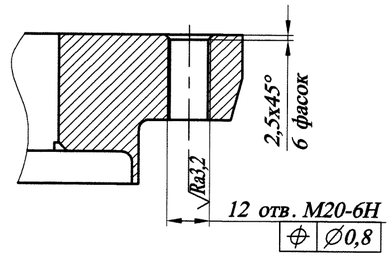

В-В (1:2)

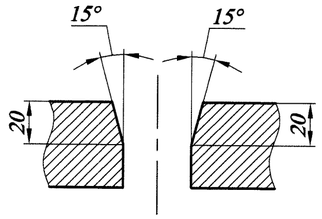

A

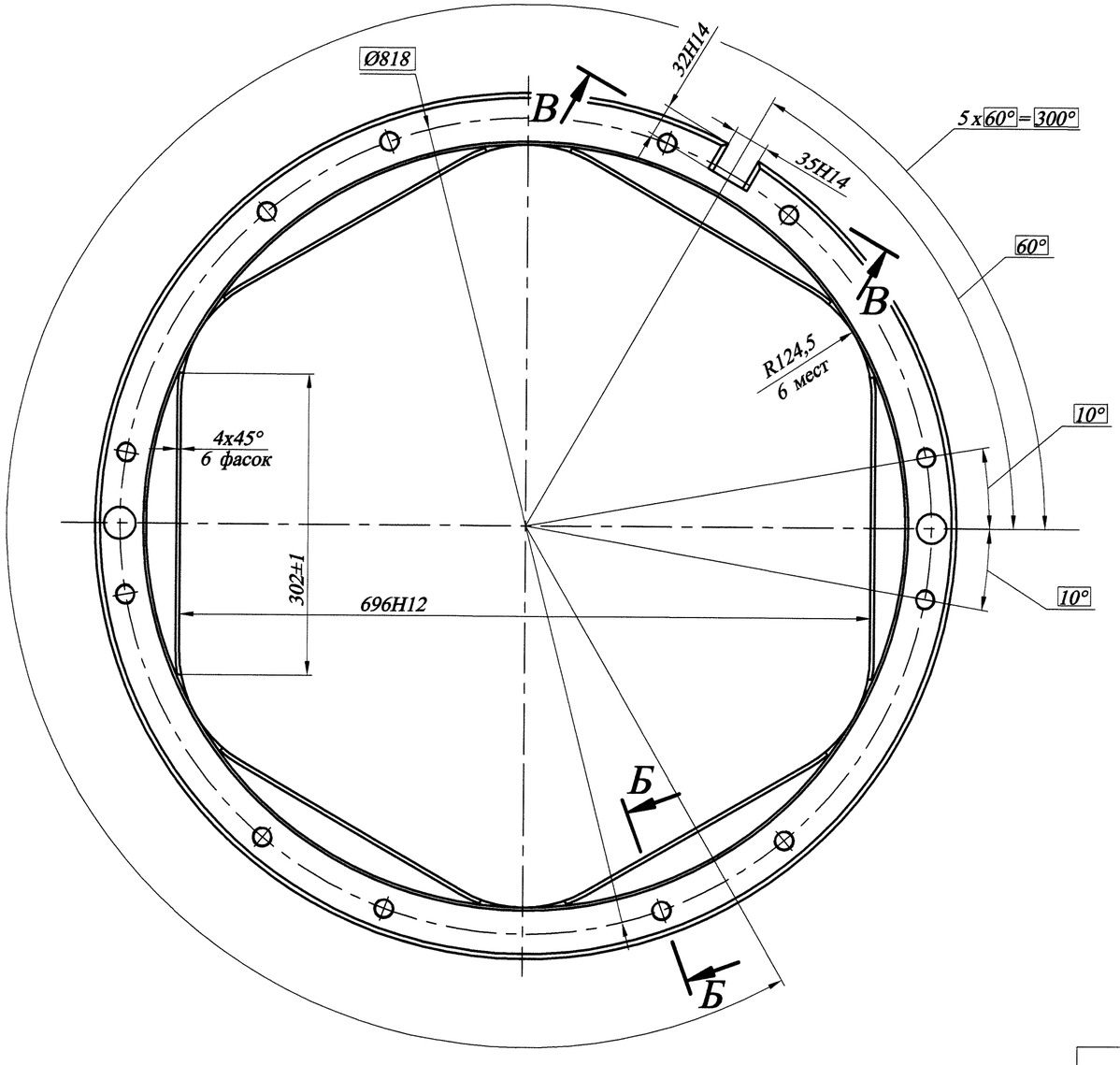

Общие допуски по ГОСТ 30893.1-m.

					Л.65.814.10.201		
Изм.	Лист	№ докум.	Подп.	Дата	Фланец	Лит.	Масса / Масштаб
Разраб.		Еремин		03.12.13			60,6 / 1:4
Пров.		Трофимов		03.12.13		Лист	Листов 1
Т. контр.							
Н. контр.		Чугунов		03.12.13	Сталь 12Х18Н10Т ГОСТ 5632-72	ОАО "Головной институт "ВНИПИЭТ"	
Утв.		Иванов		3.12.13			

13-06047-26

Копировал

Формат А2

Инв.№ подл.	Подп. и дата	Взам. инв.№	Инв.№ дубл.	Подп. и дата
13-06047-26				

Л.65.814.10.202

√Ra12,5(√)

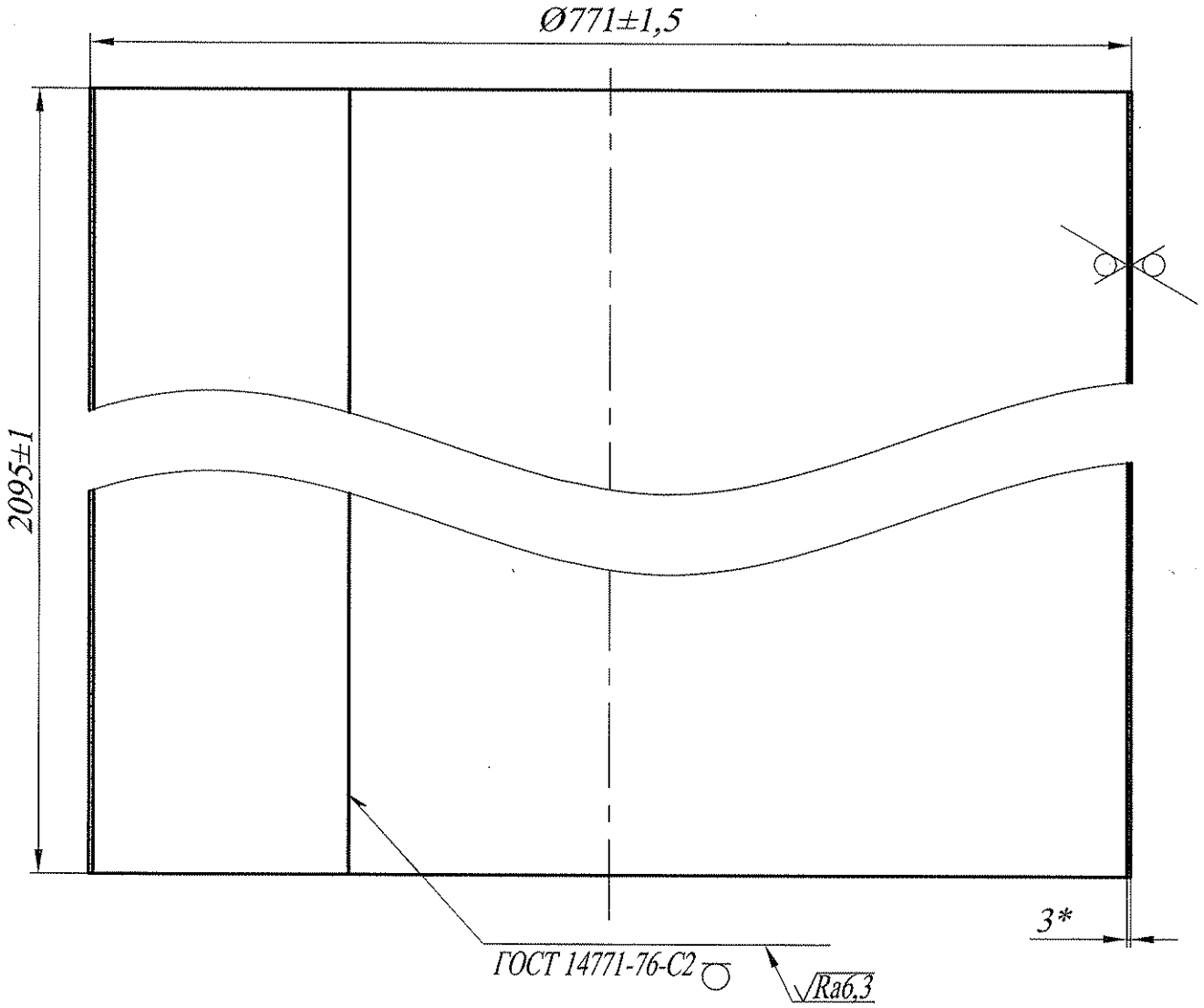

1. * Размеры для справок.
2. Технические требования на сварку по ОСТ 95.10441-2002.
3. Контроль качества сварных соединений по ОСТ 95.39-2002, категории IV:
   - визуальный и измерительный контроль.
   - контроль герметичности, класс герметичности V по НП АЭГ-7-019.

Изм.	Лист	№ докум.	Подп.	Дата	Л.65.814.10.202		
Разраб.		Еремин		03.12.13	Обечайка	Лит.	Масса: 119 / Масштаб: 1:5
Пров.		Трофимов		03.12.13		Лист	Листов 1
Т. контр.							
Н. контр.		Чугунов		03.12.13	Лист Б-ПН-3 ГОСТ 19904-90 12Х18Н10Т-М2а ГОСТ 5582-75	ОАО "Головной институт "ВНИПИЭТ"	
Утв.		Иванов		3.12.13			

Подп. и дата | Инв.№ дубл. | Взам. инв.№ | Подп. и дата | Инв.№ подл. 13-06047-27

Копировал | Формат А4

Л.65.814.10.203

√Ra6,3(√)

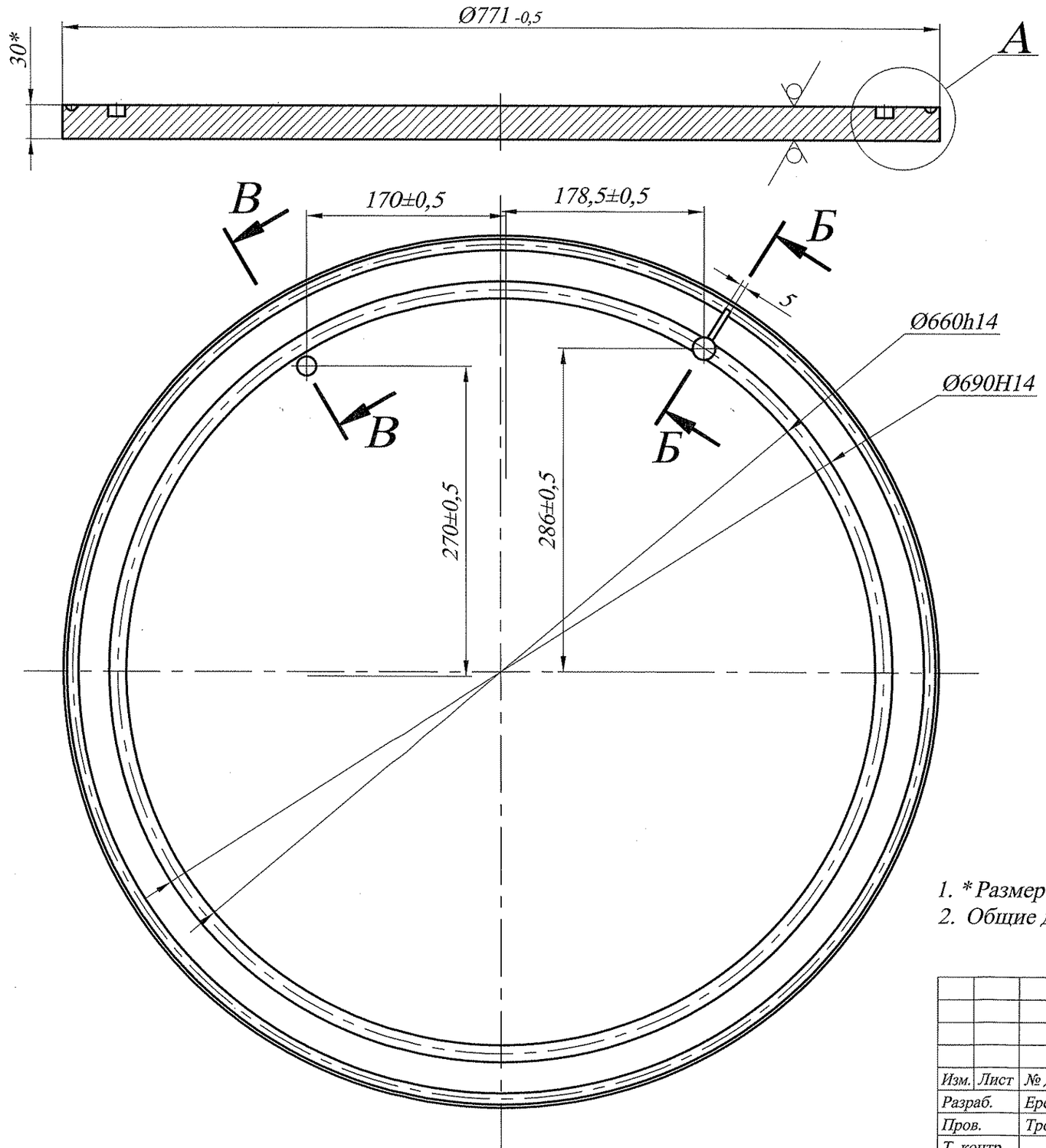

A (1:1)

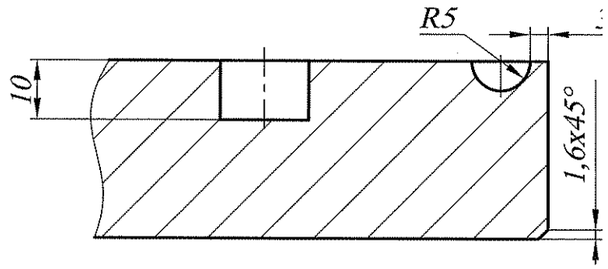

Б-Б (1:1)

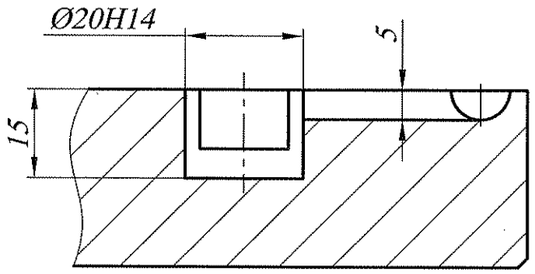

B-B (1:1)

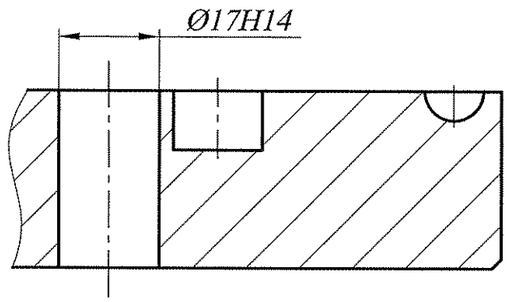

1. * Размер для справок.
2. Общие допуски по ГОСТ 30893.1-m.

Изм.	Лист	№ докум.	Подп.	Дата
Разраб.		Еремин		03.12.13
Пров.		Трофимов		03.12.13
Т. контр.				
Н. контр.		Чугунов		03.12.13
Утв.		Иванов		3.12.13

Л.65.814.10.203

Днище

Лит.	Масса	Масштаб
	107	1:4

Лист | Листов 1

Лист Б-ПН-30 ГОСТ 19903-74
12Х18Н10Т-М2а ГОСТ 7350-77

ОАО "Головной институт "ВНИПИЭТ"

13-06047-28

Подп. и дата | Инв.№ дубл. | Взам. инв.№ | Подп. и дата | Инв.№ подл. 13-06047-28

Копировал | Формат А3

Л.65.814.10.204

√Ra12,5(√)

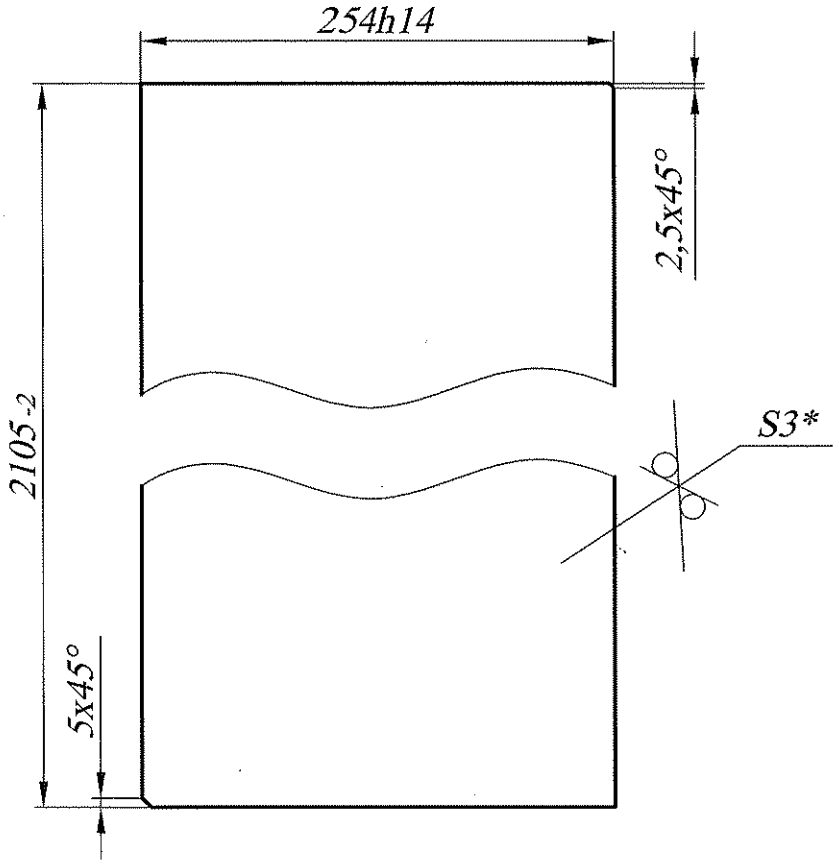

1. * Размер для справок.
2. Общие допуски по ГОСТ 30893.1-т.

Изм.	Лист	№ докум.	Подп.	Дата	Л.65.814.10.204		
Разраб.		Еремин		03.12.13	Ребро	Лит.	Масса 12,7 / Масштаб 1:4
Пров.		Трофимов		03.12.13		Лист	Листов 1
Т. контр.							
Н. контр.		Чугунов		03.12.13	Лист Б-ПН-3 ГОСТ 19904-90 / 12Х18Н10Т-М2а ГОСТ 5582-75	ОАО "Головной институт "ВНИПИЭТ"	
Утв.		Иванов		3.12.13			

Подп. и дата

Инв.№ дубл.

Взам. инв.№

Подп. и дата

Инв.№ подл. 13-06047-29

Копировал

Формат А4

Л.65.814.10.205

√Ra12,5(√)

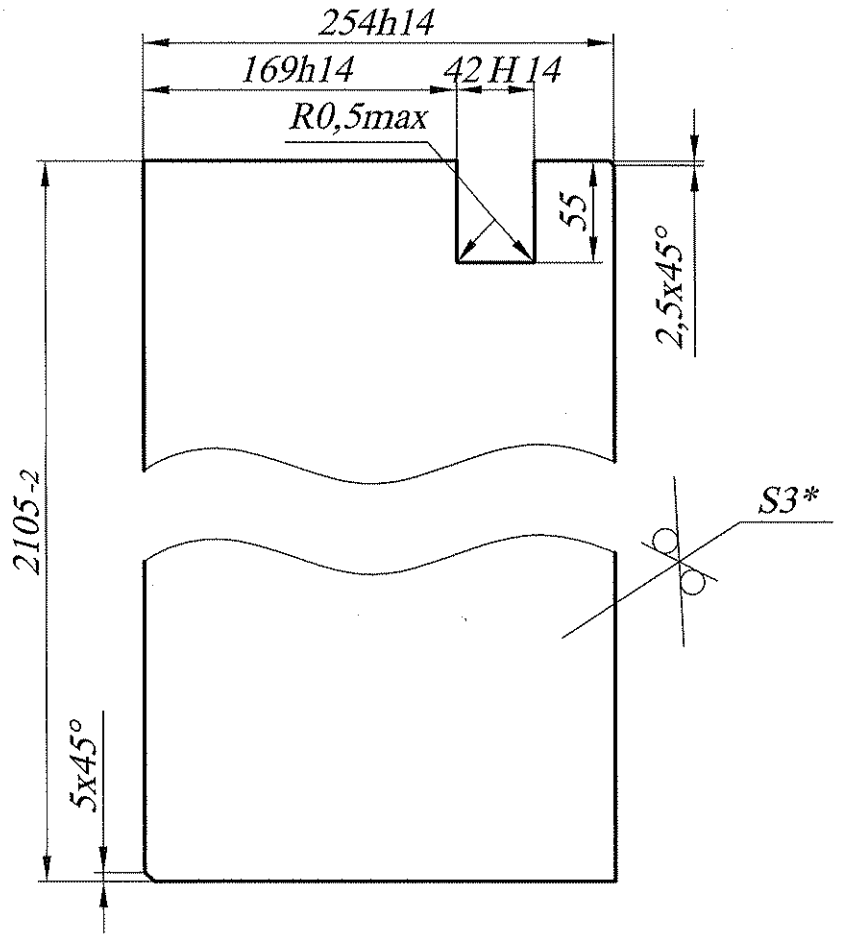

1. * Размер для справок.
2. Общие допуски по ГОСТ 30893.1-т.

Изм.	Лист	№ докум.	Подп.	Дата	Л.65.814.10.205		
Разраб.		Еремин		03.12.13	Ребро	Лит.	Масса 12,7 / Масштаб 1:4
Пров.		Трофимов		03.12.13		Лист	Листов 1
Т. контр.							
Н. контр.		Чугунов		03.12.13	Лист Б-ПН-3 ГОСТ 19904-90 12Х18Н10Т-М2а ГОСТ 5582-75	ОАО "Головной институт "ВНИПИЭТ"	
Утв.		Иванов		3.12.13			

Подп. и дата

Инв.№ дубл.

Взам. инв.№

Подп. и дата

Инв.№ подл. 13-06047-30

Копировал

Формат А4

Л.65.814.10.206

√Ra6,3(√)

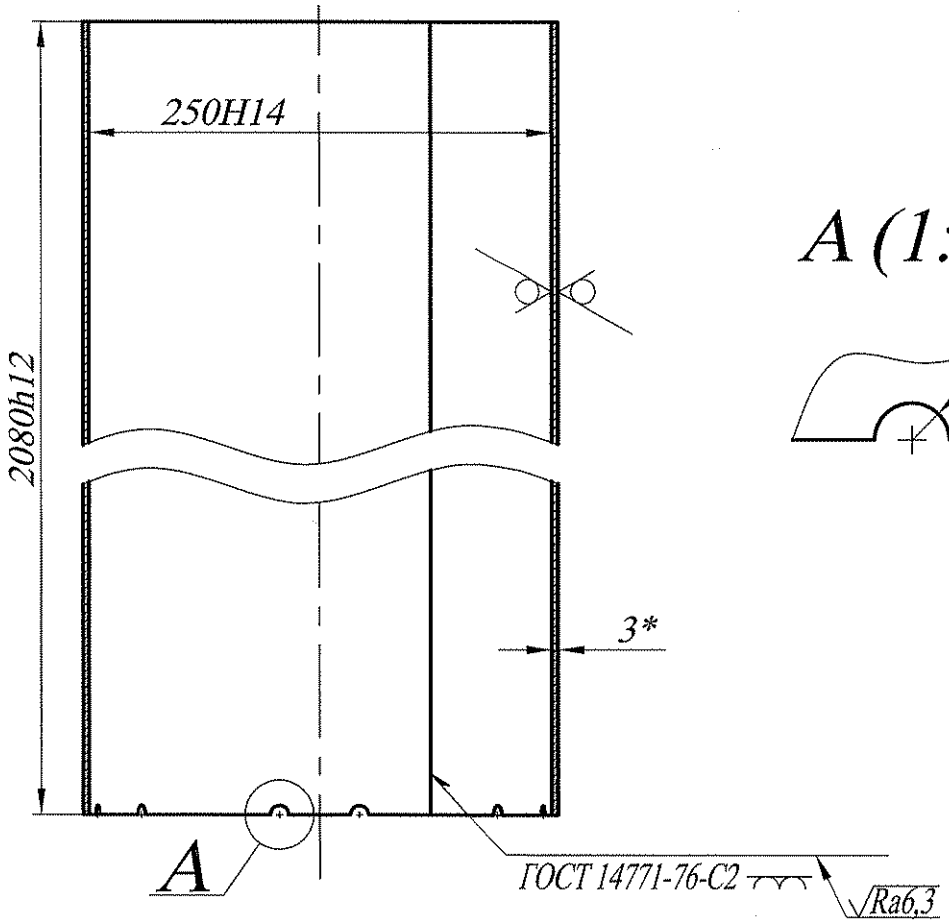

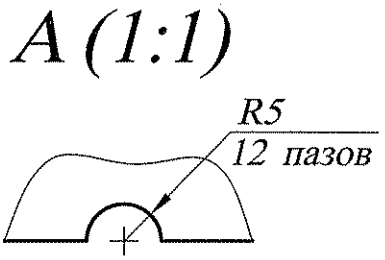

1. * Размеры для справок.
2. Технические требования на сварку по ОСТ 95.10441-2002.
3. Контроль качества сварных соединений по ОСТ 95.39-2002, категории IV:
   - визуальный и измерительный контроль.
4. Общие допуски по ГОСТ 30893.1-т.

					Л.65.814.10.206			
Изм.	Лист	№ докум.	Подп.	Дата	Обечайка	Лит.	Масса	Масштаб
Разраб.		Еремин		03.12.13			38,2	1:5
Пров.		Трофимов		03.12.13		Лист	Листов 1	
Т. контр.								
Н. контр.		Чугунов		03.12.13	Лист Б-ПН-3 ГОСТ 19904-90 12Х18Н10Т-М2а ГОСТ 5582-75	ОАО "Головной институт "ВНИПИЭТ"		
Утв.		Иванов		3.12.13				

Подп. и дата

Инв.№ дубл.

Взам. инв.№

Подп. и дата

Инв.№ подл. 13-06047-31

Копировал

Формат А4

Л.65.814.10.207

√Ra12,5(√)

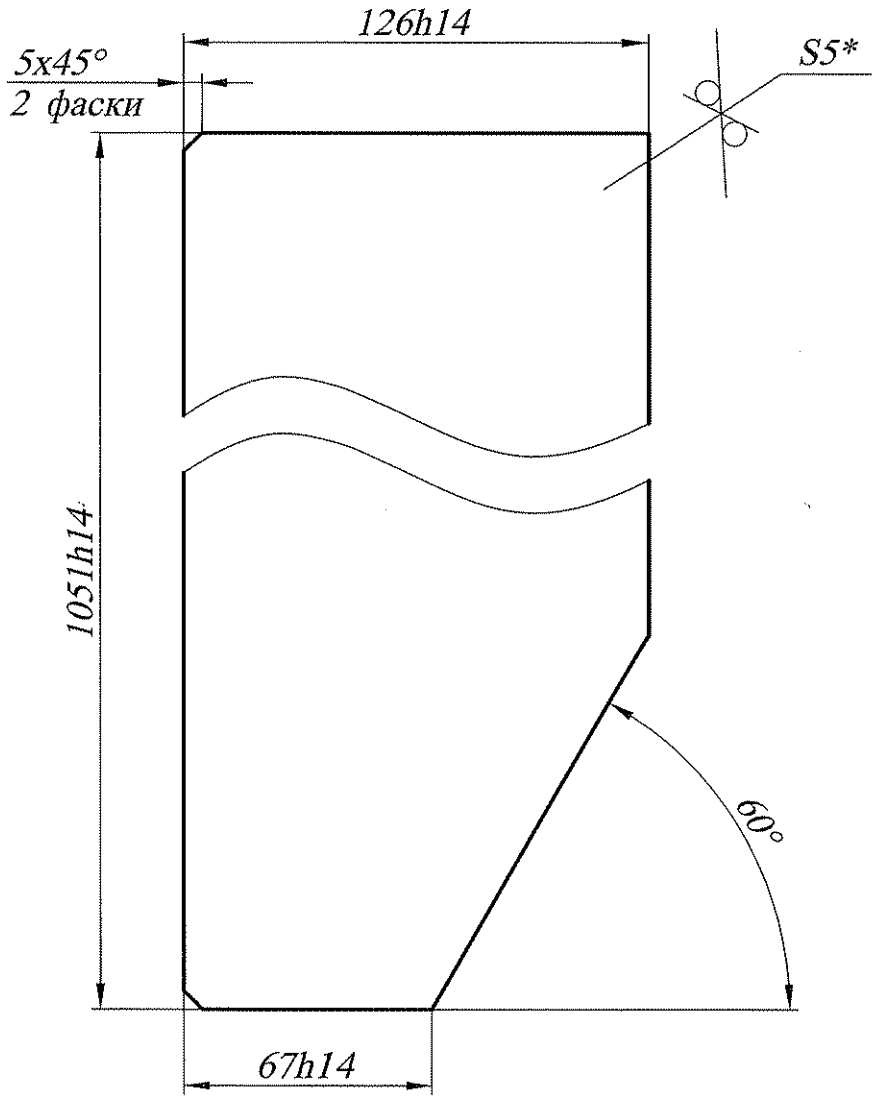

1. * Размер для справок.
2. Общие допуски по ГОСТ 30893.1-т.

					Л.65.814.10.207		
Изм.	Лист	№ докум.	Подп.	Дата	Ребро	Лит.	Масса: 5,1 / Масштаб: 1:2
Разраб.		Еремин		03.12.13			
Пров.		Трофимов		03.12.13		Лист	Листов 1
Т. контр.							
Н. контр.		Чугунов		03.12.13	Лист Б-ПН-5 ГОСТ 19903-74 / 12Х18Н10Т-М2а ГОСТ 7350-77	ОАО "Головной институт "ВНИПИЭТ"	
Утв.		Иванов		3.12.13			

Подп. и дата

Инв.№ дубл.

Взам. инв.№

Подп. и дата

Инв.№ подл. 13-06047-32

Копировал

Формат А4

Л.65.814.10.208

√Ra12,5(√)

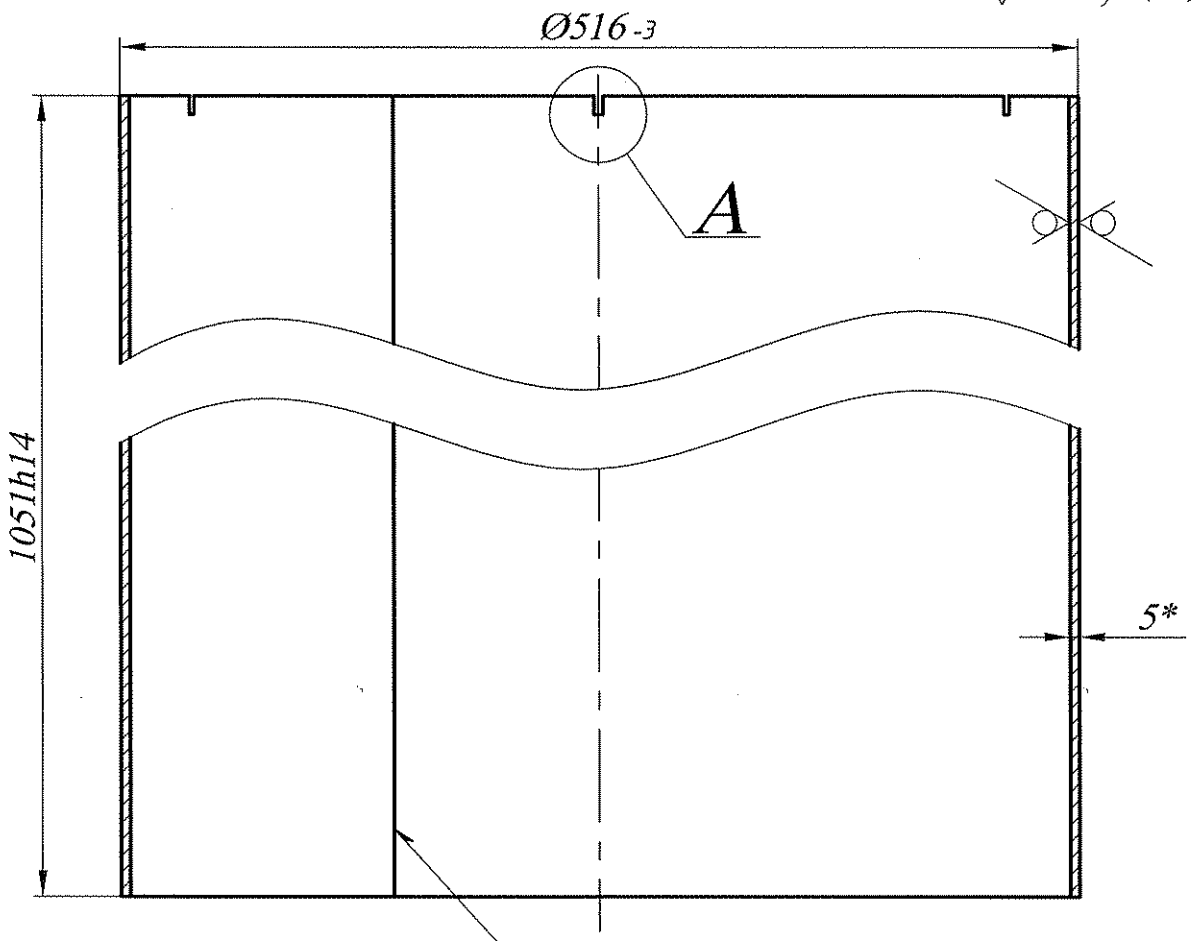

A(1:1)

ГОСТ 14771-76-С2

√Ra6,3

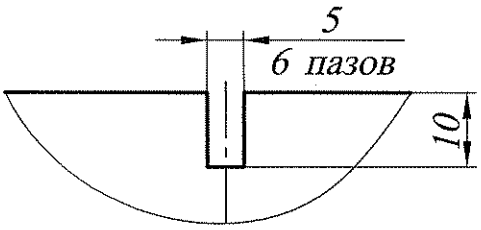

1. * Размеры для справок.
2. Технические требования на сварку по ОСТ 95.10441-2002.
3. Контроль качества сварных соединений по ОСТ 95.39-2002, категории IV:
   - визуальный и измерительный контроль.
4. Общие допуски по ГОСТ 30893.1-т.

Изм.	Лист	№ докум.	Подп.	Дата	Л.65.814.10.208		
Разраб.		Еремин		03.12.13	Обечайка	Лит.	Масса 66,2 / Масштаб 1:5
Пров.		Трофимов		03.12.13		Лист	Листов 1
Т. контр.							
Н. контр.		Чугунов		03.12.13	Лист Б-ПН-5 ГОСТ 19903-74 / 12Х18Н10Т-М2а ГОСТ 7350-77	ОАО "Головной институт "ВНИПИЭТ"	
Утв.		Иванов		3.12.13			

Подп. и дата

Инв.№ дубл.

Взам. инв.№

Подп. и дата

Инв.№ подл. 13-06047-33

Копировал

Формат А4

Л.65.814.10.209

√Ra12,5(√)

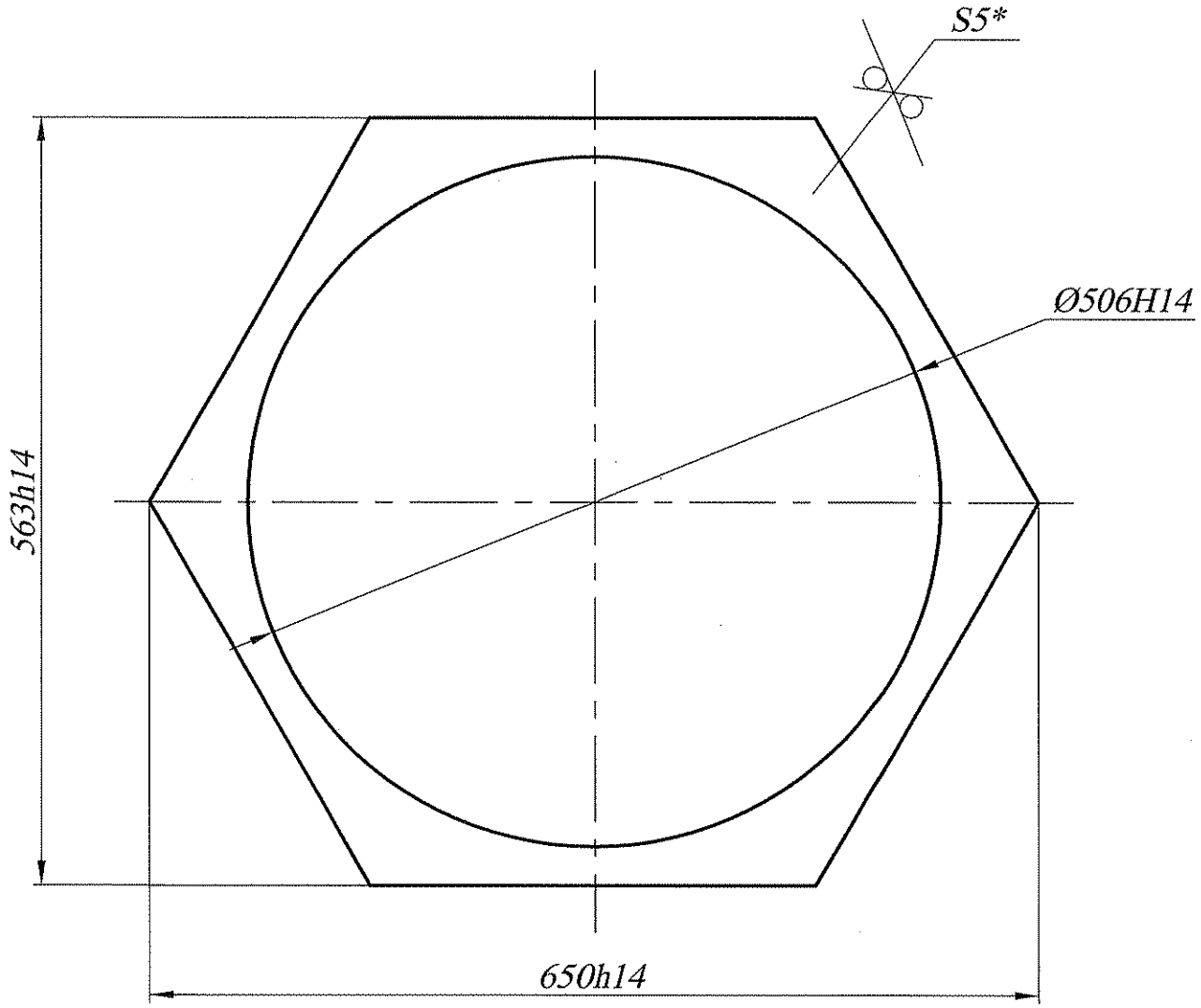

*Размер для справок.

Изм.	Лист	№ докум.	Подп.	Дата	Л.65.814.10.209		
Разраб.		Еремин		03.12.13	Основание	Лит.	Масса: 2,9 / Масштаб: 1:5
Пров.		Трофимов		03.12.13		Лист	Листов 1
Т. контр.							
Н. контр.		Чугунов		03.12.13	Лист Б-ПН-5 ГОСТ 19903-74 / 12Х18Н10Т-М2а ГОСТ 7350-77	ОАО "Головной институт "ВНИПИЭТ"	
Утв.		Иванов		03.12.13			

Подп. и дата

Инв.№ дубл.

Взам. инв.№

Подп. и дата

Инв.№ подл. 13-06047-34

Копировал

Формат А4

Л.65.814.10.210

√Ra6,3(√)

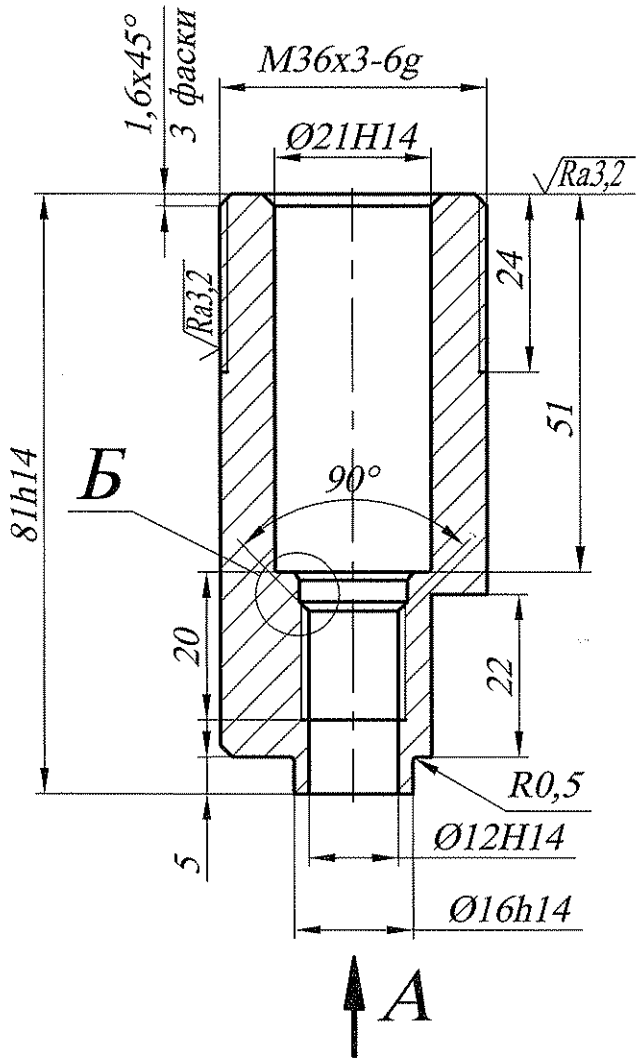

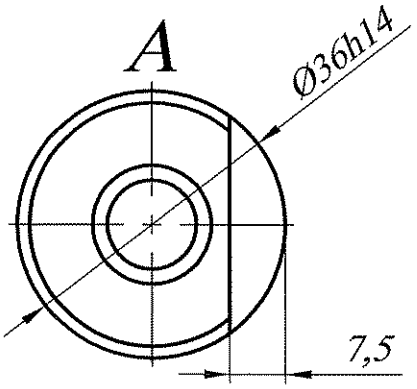

Б (2:1)

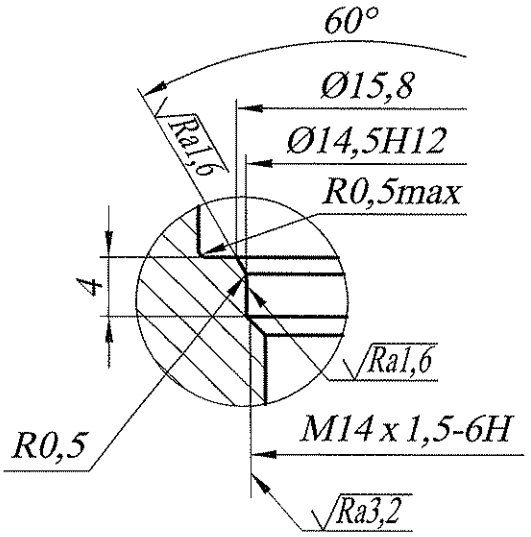

Общие допуски по ГОСТ 30893.1-т.

Изм.	Лист	№ докум.	Подп.	Дата	Л.65.814.10.210		
Разраб.		Еремин		03.12.13	Втулка	Лит.	Масса: 0,33 / Масштаб: 1:1
Пров.		Трофимов		03.12.13		Лист	Листов 1
Т. контр.							
Н. контр.		Чугунов		03.12.13	Сталь 12Х18Н10Т ГОСТ 5632-72	ОАО "Головной институт "ВНИПИЭТ"	
Утв.		Иванов		3.12.13			

Подп. и дата

Инв.№ дубл.

Взам. инв.№

Подп. и дата

Инв.№ подл. 13-06047-35

Копировал

Формат А4

Л.65.814.10.211

√Ra6,3(√)

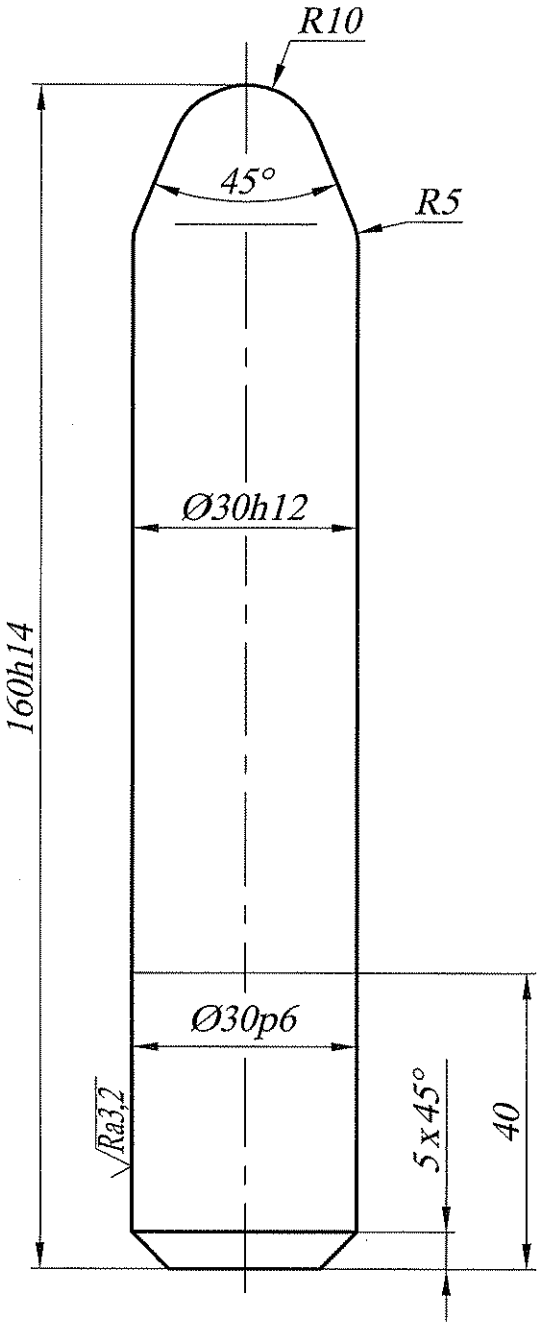

1. Общие допуски по ГОСТ 30893.1-m.
2. 32...38 HRC э.

					Л.65.814.10.211		
Изм.	Лист	№ докум.	Подп.	Дата	Штифт	Лит.	Масса: 0,9 / Масштаб: 1:1
Разраб.		Еремин		03.12.13			
Пров.		Трофимов		03.12.13		Лист	Листов 1
Т. контр.							
Н. контр.		Чугунов		03.12.13	Сталь 14Х17Н2 ГОСТ 5632-72	ОАО "Головной институт "ВНИПИЭТ"	
Утв.		Иванов		3.12.13			

Подп. и дата

Инв.№ дубл.

Взам. инв.№

Подп. и дата

Инв.№ подл. 13-06047-36

Копировал

Формат А4

Л.65.814.10.212

√Ra6,3(√)

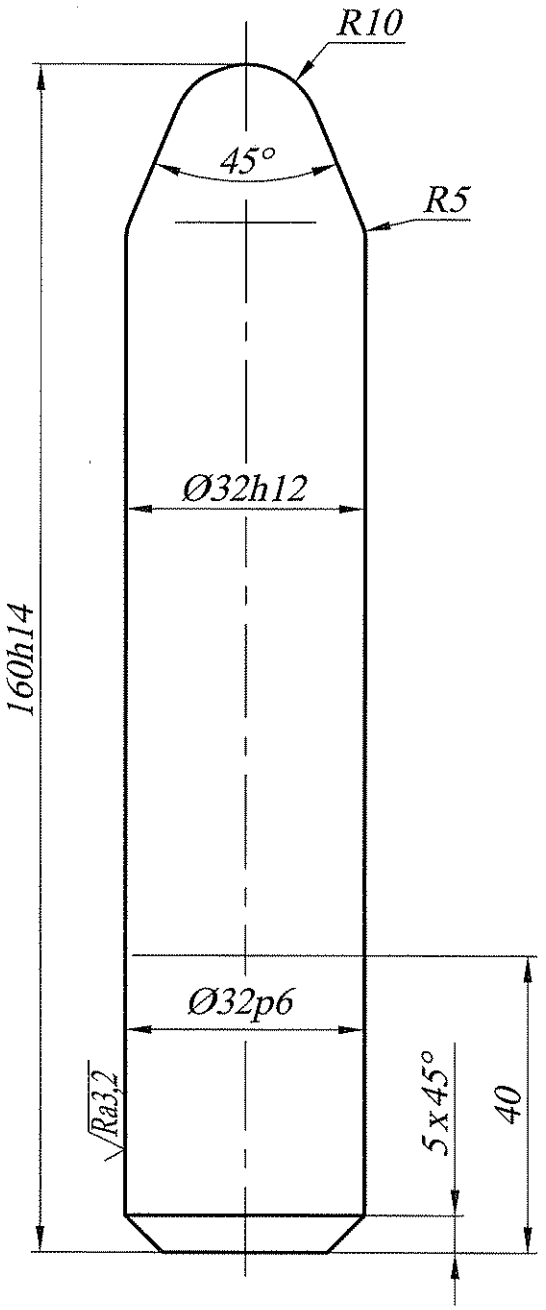

1. Общие допуски по ГОСТ 30893.1-m.
2. 32...38 HRCэ.

					Л.65.814.10.212		
Изм.	Лист	№ докум.	Подп.	Дата			
Разраб.		Еремин		03.12.13	Штифт	Лит. / Масса: 1	Масштаб: 1:1
Пров.		Трофимов		03.12.13		Лист	Листов 1
Т. контр.							
Н. контр.		Чугунов		03.12.13	Сталь 14Х17Н2 ГОСТ 5632-72	ОАО "Головной институт "ВНИПИЭТ"	
Утв.		Иванов		3.12.13			

Подп. и дата | Инв.№ дубл. | Взам. инв.№ | Подп. и дата | Инв.№ подл. 13-06047-37

Копировал

Формат А4

Формат	Зона	Поз.	Обозначение	Наименование	Кол.	Примечание
				Документация		
А4			Л.65.814.10.300 СБ	Сборочный чертеж		
				Детали		
А4		1	Л.65.814.10.301	Обечайка	1	
А4		2	Л.65.814.10.302	Ухо	2	

Подп. и дата	Инв.№ дубл.	Взам. инв.№	Подп. и дата	Инв.№ подл.
				13-06047-38

Изм.	Лист	№ докум.	Подп.	Дата
Разраб.		Еремин		03.12.13
Пров.		Трофимов		03.12.13
Н. контр.		Чугунов		03.12.13
Утв.		Иванов		3.12.13

Л.65.814.10.300

Обечайка

Лит.	Лист	Листов
		1

ОАО "Головной институт "ВНИПИЭТ"

Копировал

Формат А4

Л.65.814.10.300 СБ

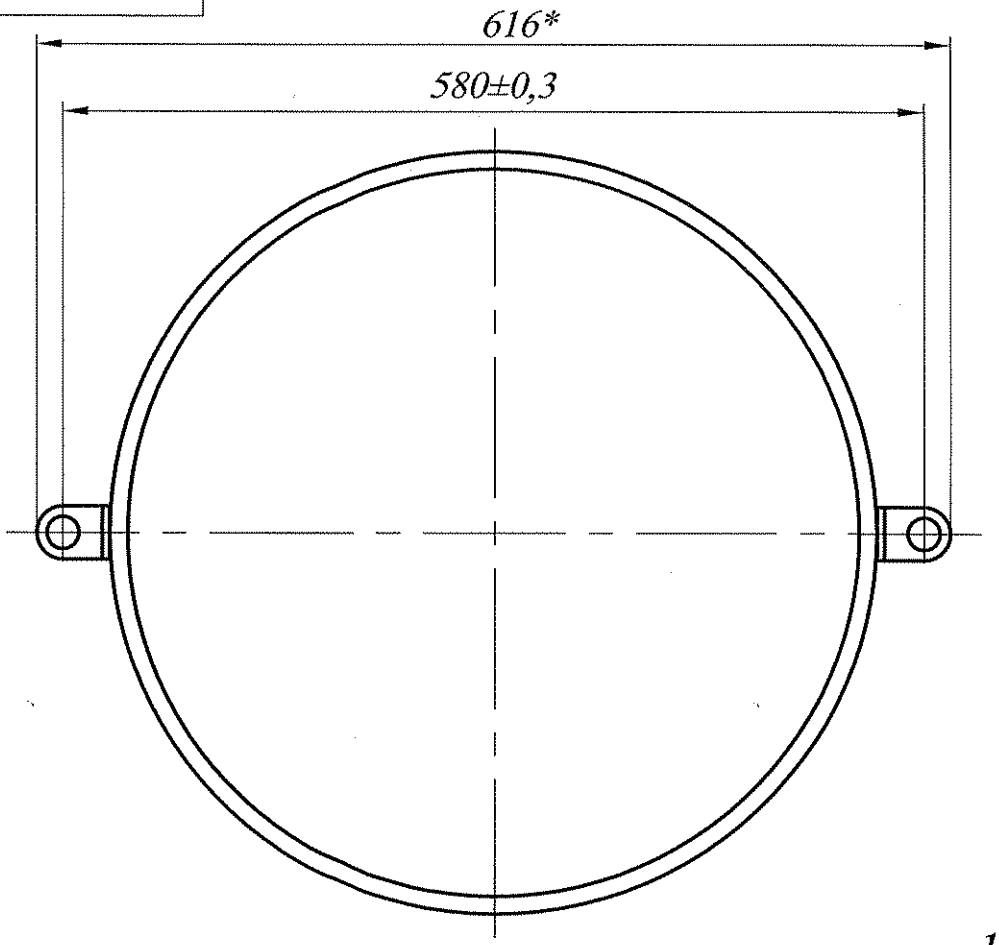

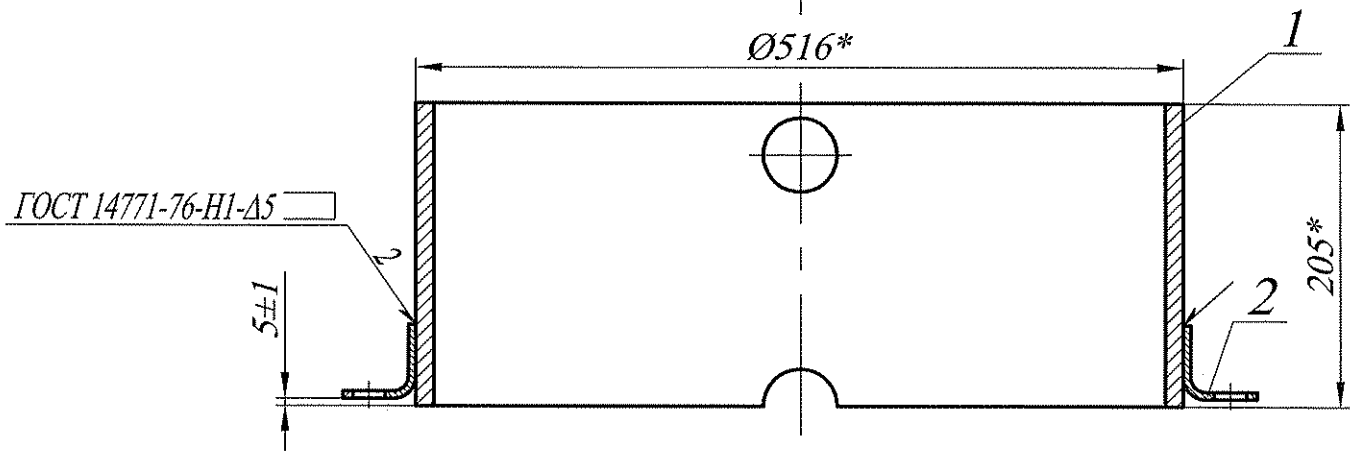

1. Технические требования на сварку по ОСТ 95.10441-2002.
2. Контроль качества сварных соединений по ОСТ 95.39-2002, категории IV:
   - визуальный и измерительный контроль.
3. * Размеры для справок.
4. Сварные швы зачистить ⌣ ⌣ ⌣ √Ra12,5.

Изм.	Лист	№ докум.	Подп.	Дата	Л.65.814.10.300 СБ		
Разраб.		Еремин		03.12.13	Обечайка Сборочный чертеж	Лит.	Масса: 30,5 / Масштаб: 1:5
Пров.		Трофимов		03.12.13		Лист	Листов 1
Т. контр.						ОАО "Головной институт "ВНИПИЭТ"	
Н. контр.		Чугунов		03.12.13			
Утв.		Иванов		3.12.13			

Подп. и дата | Инв.№ дубл. | Взам. инв.№ | Подп. и дата | Инв.№ подл. 13-06047-39

Копировал | Формат А4

Л.65.814.10.301

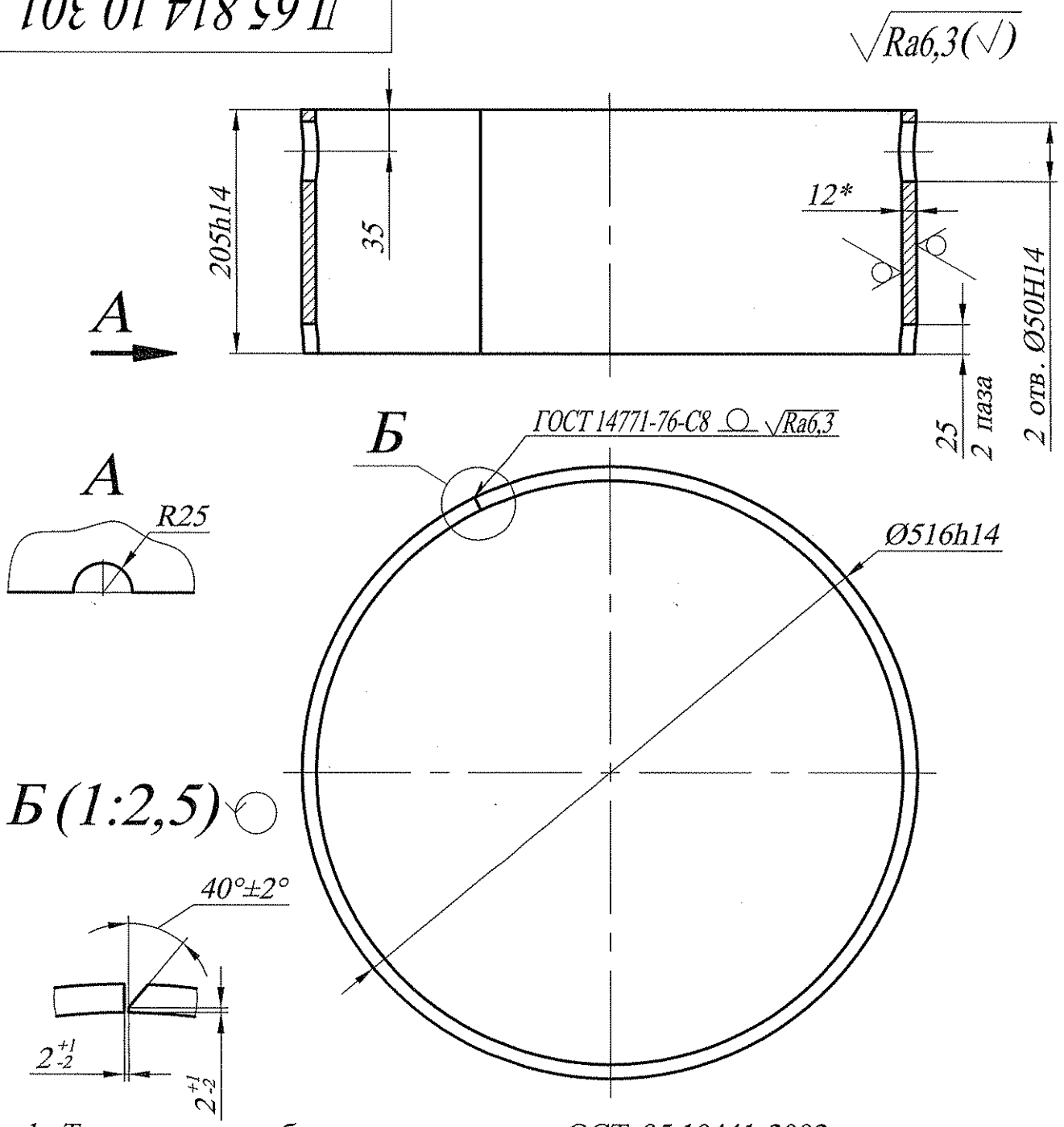

1. Технические требования на сварку по ОСТ 95.10441-2002.
2. Контроль качества сварных соединений по ОСТ 95.39-2002, категории IV:
   - визуальный и измерительный контроль.
3. Общие допуски по ГОСТ 30893.1-m.
4. * Размеры для справок.

Изм.	Лист	№ докум.	Подп.	Дата	Л.65.814.10.301		
Разраб.		Еремин		03.12.13	Обечайка	Лит.	Масса: 30,3 / Масштаб: 1:5
Пров.		Трофимов		03.12.13		Лист	Листов 1
Т. контр.							
Н. контр.		Чугунов		03.12.13	Лист Б-ПН-12 ГОСТ 19903-74 / 12Х18Н10Т-М2а ГОСТ 7350-77	ОАО "Головной институт "ВНИПИЭТ"	
Утв.		Иванов		3.12.13			

Подп. и дата | Инв.№ дубл. | Взам. инв.№ | Подп. и дата | Инв.№ подл. 13-06047-40

Копировал | Формат А4

Л.65.814.10.302

$\sqrt{Ra6,3(\sqrt{})}$

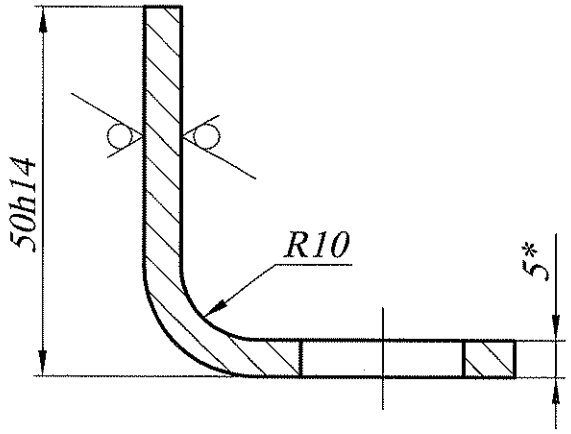

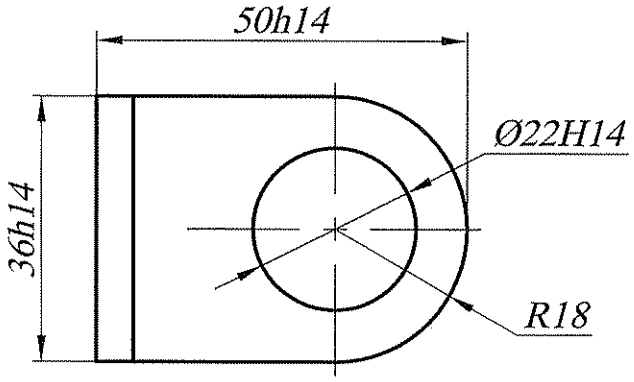

1. * Размеры для справок.
2. Общие допуски по ГОСТ 30893.1-т.

					Л.65.814.10.302		
Изм.	Лист	№ докум.	Подп.	Дата			
Разраб.		Еремин		03.12.13	Ушко	Лит. / Масса 0,1	Масштаб 2:1
Пров.		Трофимов		03.12.13			
Т. контр.						Лист	Листов 1
Н. контр.		Чугунов		03.12.13	Лист Б-ПН-5 ГОСТ 19903-74 / 12Х18Н10Т-М2а ГОСТ 7350-77	ОАО "Головной институт "ВНИПИЭТ"	
Утв.		Иванов		3.12.13			

Подп. и дата

Инв.№ дубл.

Взам. инв.№

Подп. и дата

Инв.№ подл. 13-06047-41

Копировал

Формат А4

Формат	Зона	Поз.	Обозначение	Наименование	Кол.	Примечание
				Документация		
А2			Л.65.814.20.000 СБ	Сборочный чертеж		
				Детали		
А4		1	Л.65.814.20.001	Корпус	1	
А4		2	Л.65.814.20.002	Втулка	1	
А4		3	Л.65.814.20.003	Гайка	1	
А4		4	Л.65.814.20.004	Втулка	1	
А4		5	Л.65.814.20.005	Заглушка	1	
А4		6	Л.65.814.20.006	Прокладка	1	
А4		7	Л.65.814.20.006-01	Прокладка	1	
БЧ		8	Л.65.814.20.007	Корпус		
				Труба 25х4-12Х18Н10Т ГОСТ 9941-81		
				L=960h14	1	2 кг
БЧ		9	Л.65.814.20.008	Корпус		
				Труба 16х3-12Х18Н10Т ГОСТ 9941-81		
				L=1000h14	1	0,97 кг
А4		10	Л.65.713.20.002	Патрубок	1	
А4		11	Л.65.713.20.003	Ниппель	1	
А4		12	Л.65.713.10.014	Ручка	2	

Подп. и дата | Инв.N дубл. | Взам. инв.N | Подп. и дата | Инв.N подл. 13-06047-42

Изм.	Лист	N докум.	Подп.	Дата
Разраб.		Машкина		03.12.13
Пров.		Трофимов		03.12.13
Н.контр.		Чугунов		03.12.13
Утв.		Иванов		3.12.13

Л.65.814.20.000

Приспособление

Лит.	Лист	Листов
	1	2

ОАО "Головной институт "ВНИПИЭТ"

Копировал

Формат А4

Формат	Зона	Поз.	Обозначение	Наименование	Кол.	Примечание
				Прочие изделия		
		15		Манометр		
				МТП-1-400 кПа-2,5		
				ТУ 25-02.101293-83	1	0,16 кг
		16		Клапан запорный сальниковый		
				С21152-010-04-3СIIIВ		
				ТУ 26-07-113-2008	1	0,5 кг

Подп. и дата | Инв.№ дубл | Взам. инв.№ | Подп. и дата | Инв.№ подл. 13-06047-42

Изм.	Лист	N докум.	Подп.	Дата

Л.65.814.20.000

Лист 2

Копировал Формат А4

Л.65.814.20.000 СБ

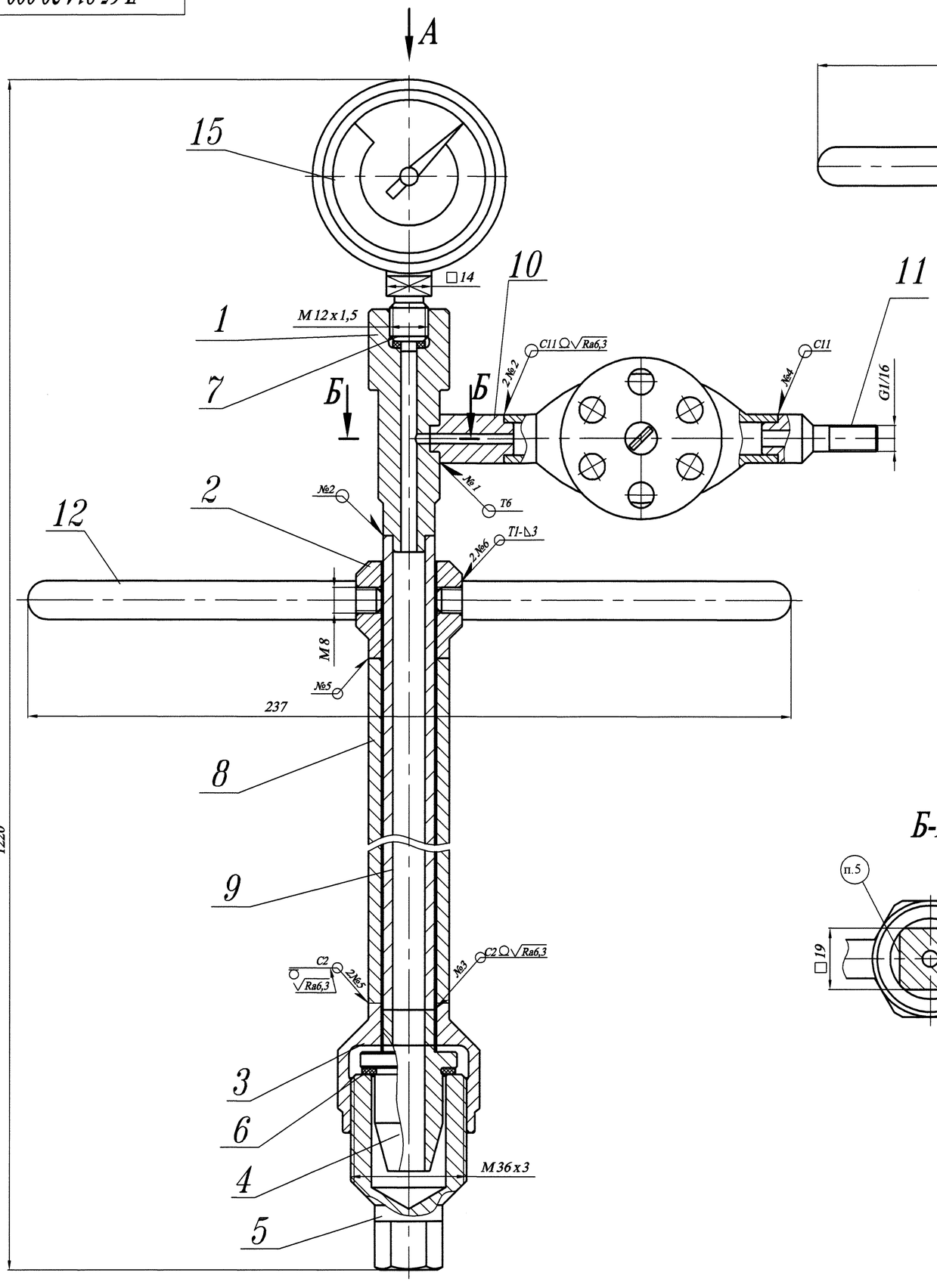

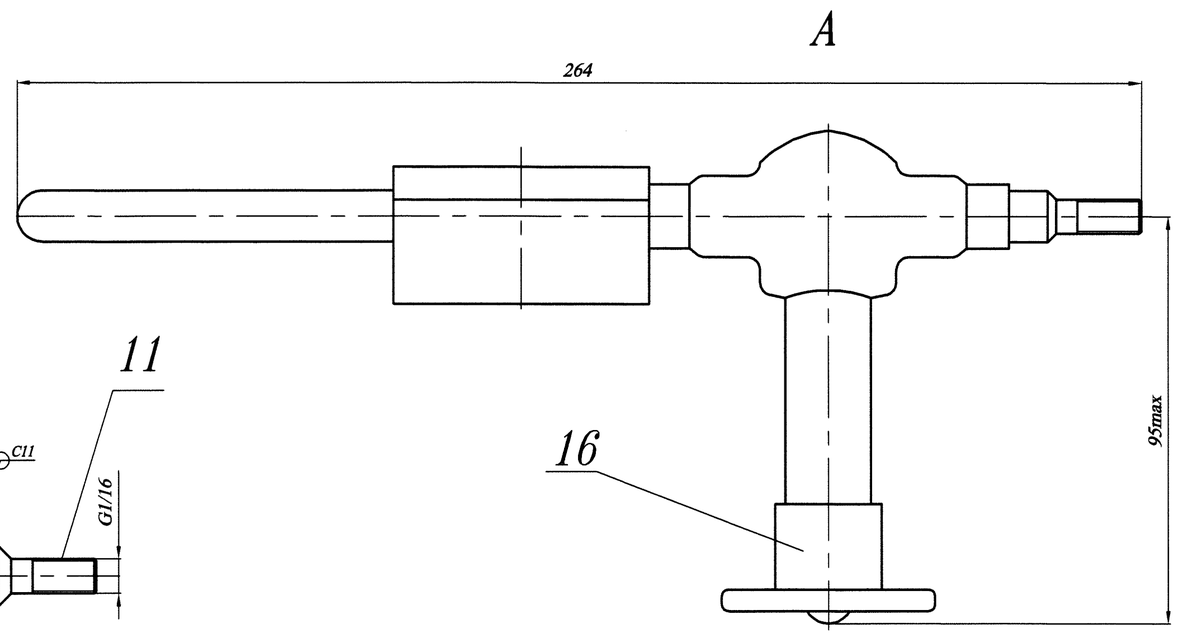

Б-Б

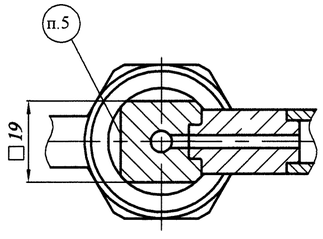

1. Сварные швы по ГОСТ 14771-76.
2. Технические требования на сварку по ОСТ 95.10441-2002.
   Контроль качества сварных соединений по ОСТ 95.39-2002, категория IIIс:
   швов № 1- 3:- визуальный и измерительный контроль;
   - контроль герметичности, класс герметичности IV, по ПН АЭГ-7-019-89;
   шва № 4: - визуальный и измерительный контроль;
   - контроль герметичности, класс герметичности V, по ПН АЭГ-7-019-89;
   швов № 5, 6: - визуальный и измерительный контроль.
4. После сборки приспособление испытать на герметичность избыточным давлением (0,2±0,01)МПа.
   При испытании подачу воздуха произвести через вход детали поз.11, после чего вентиль поз.16 закрыть. Контроль производить после 5 минутной паузы по манометру поз.15.
   Время выдержки под испытательным давлением не менее 15 мин. За время испытания падение давления не допускается.
5. Маркировать ударным способом шрифтом 5-Пр3 ГОСТ 26.008-85:
   - обозначение приспособления;
   - заводской порядковый номер.
6. Размеры для справок.

					Л.65.814.20.000 СБ			
Изм.	Лист	N докум.	Подп.	Дата	Приспособление Сборочный чертеж	Лит.	Масса	Масштаб
Разраб.		Машкина		22.12.13			4,6	1:1
Пров.		Трофимов		23.12.13		Лист	Листов 1	
Т. контр.						ОАО "Головной институт "ВНИПИЭТ"		
Н. контр.		Чугунов		23.12.13				
Утв.		Иванов		23.12.13				

13-06047-43

Копировал

Формат А2

Подп. и дата	Инв. N дубл.	Взам. инв. N	Подп. и дата	Инв. N подл.
				13-06047-43

Л.65.814.20.001

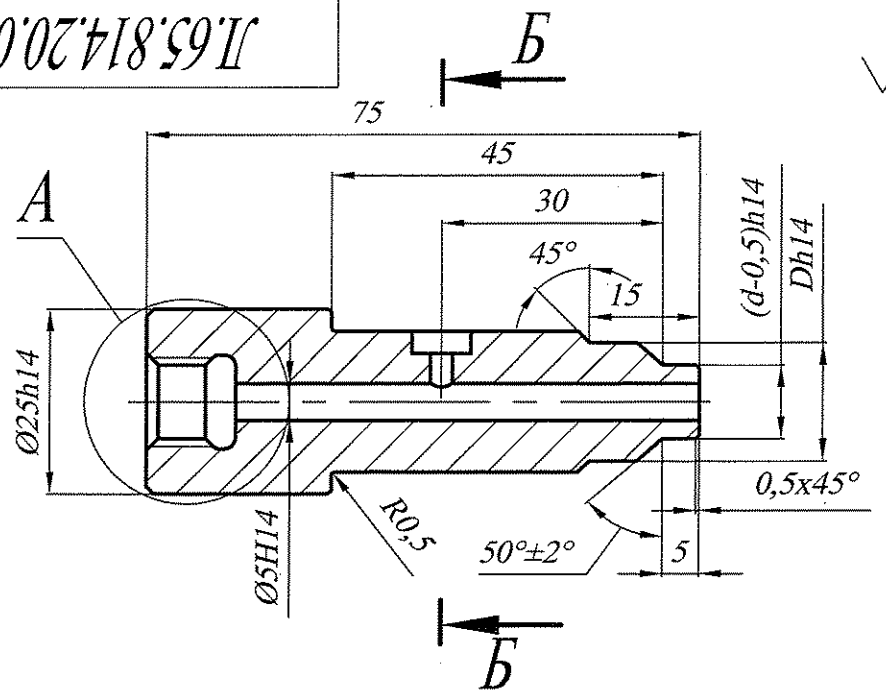

А(2:1)

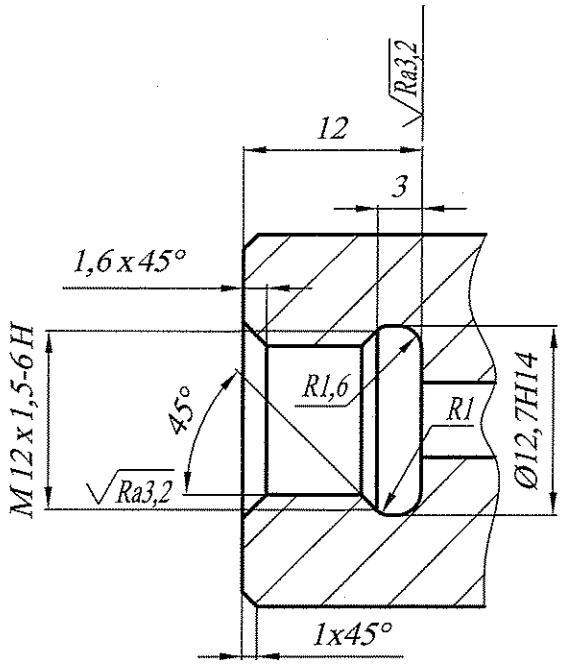

Б-Б(2:1)

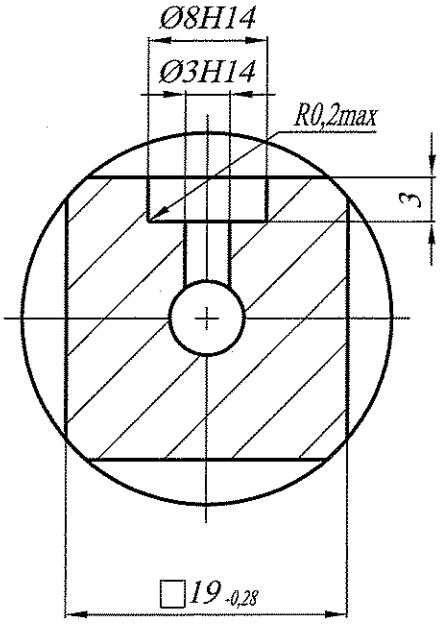

1. Общие допуски по ГОСТ 30893.1-m.
2. Допускается замена материала на сталь 08Х18Н10Т ГОСТ 5632-72.
3. D и d - фактические наружный и внутренний диаметры дет. Л.65.814.20.008.

					Л.65.814.20.001			
Изм.	Лист	N докум.	Подп.	Дата	Корпус	Лит.	Масса	Масштаб
Разраб.		Машкина		03.12.13			0,19	1:1
Пров.		Трофимов		03.12.13		Лист	Листов 1	
Т. контр.								
Н. контр.		Чугунов		03.12.13	Сталь 12Х18Н10Т ГОСТ 5632-72	ОАО "Головной институт "ВНИПИЭТ"		
Утв.		Иванов		3.12.13				

Подп. и дата | Инв. N дубл. | Взам. инв. N | Подп. и дата | Инв. N подл. 13-06047-44

Копировал | Формат А4

Л.65.814.20.002

√Ra6,3 (√)

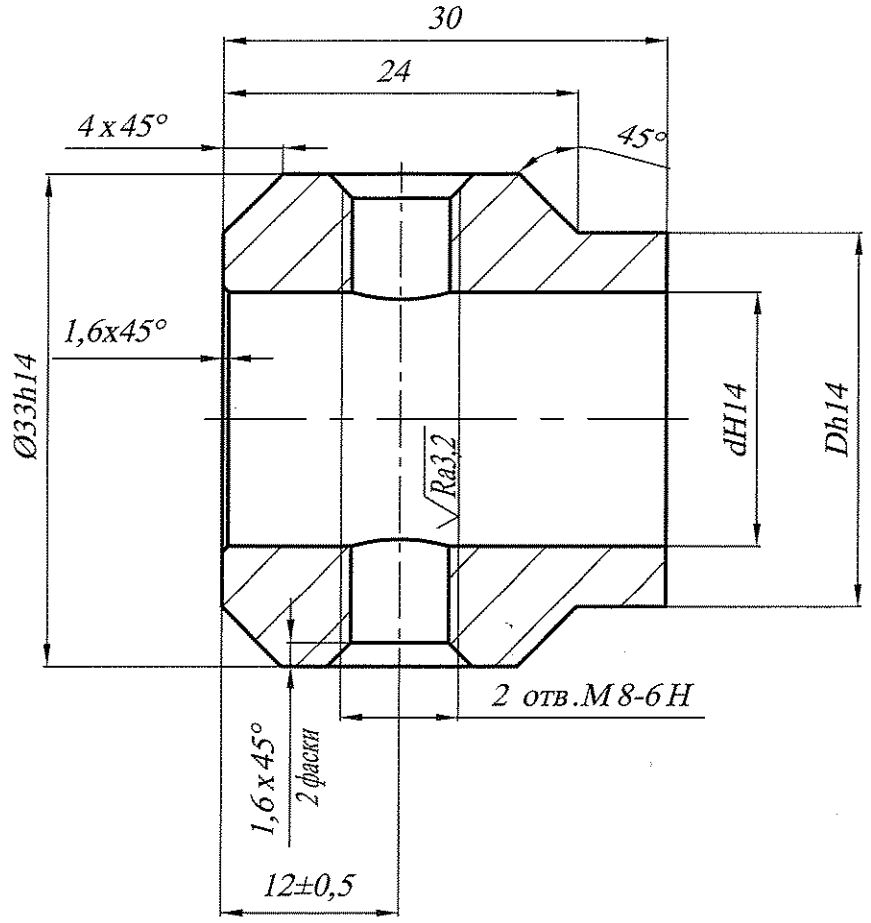

1. Общие допуски по ГОСТ 30893.1-m.

2. D и d - фактические наружный и внутренний диаметры дет. Л.65.814.20.007.

					Л.65.814.20.002			
Изм.	Лист	N докум.	Подп.	Дата		Лит.	Масса	Масштаб
Разраб.		Машкина		03.12.13	Втулка		0,12	2:1
Пров.		Трофимов		03.12.13				
Т. контр.						Лист	Листов 1	
Н. контр.		Чугунов		03.12.13	Сталь 12Х18Н10Т ГОСТ 5632-72	ОАО "Головной институт "ВНИПИЭТ"		
Утв.		Иванов		3.12.13				

Подп. и дата

Инв. N дубл.

Взам. инв. N

Подп. и дата

Инв. N подл. 13-06047-45

Копировал

Формат А4

Л.65.814.20.003

√Ra6,3 (√)

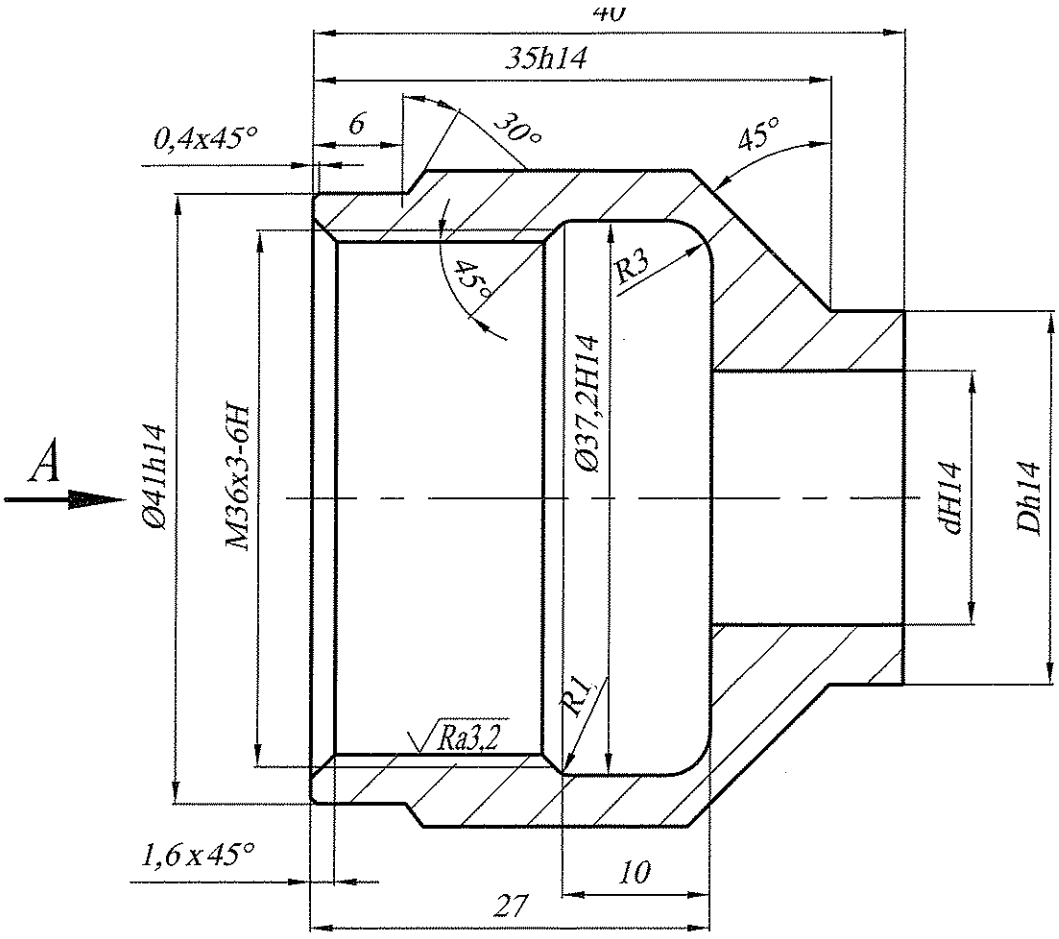

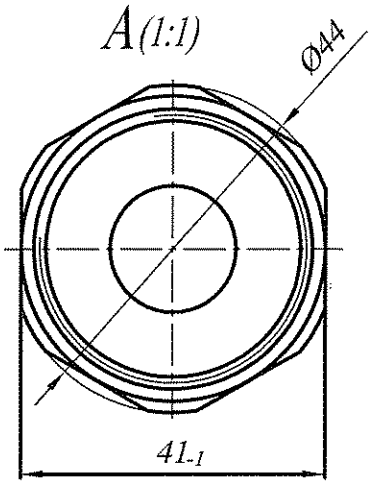

1. Общие допуски по ГОСТ 30893.1-m.
2. D и d - фактические наружный и внутренний диаметры дет. Л.65.814.20.007.

					Л.65.814.20.003			
Изм.	Лист	N докум.	Подп.	Дата	Гайка	Лит.	Масса	Масштаб
Разраб.		Машкина		03.12.13			0,14	2:1
Пров.		Трофимов		03.12.13		Лист	Листов 1	
Т. контр.								
Н. контр.		Чугунов		03.12.13	Сталь 20Х13 ГОСТ 5632-72	ОАО "Головной институт "ВНИПИЭТ"		
Утв.		Иванов		3.12.13				

Подп. и дата

Инв. N дубл.

Взам. инв. N

Подп. и дата

Инв. N подл. 13-06047-46

Копировал

Формат А4

Л.65.814.20.004

√Ra6,3 (√)

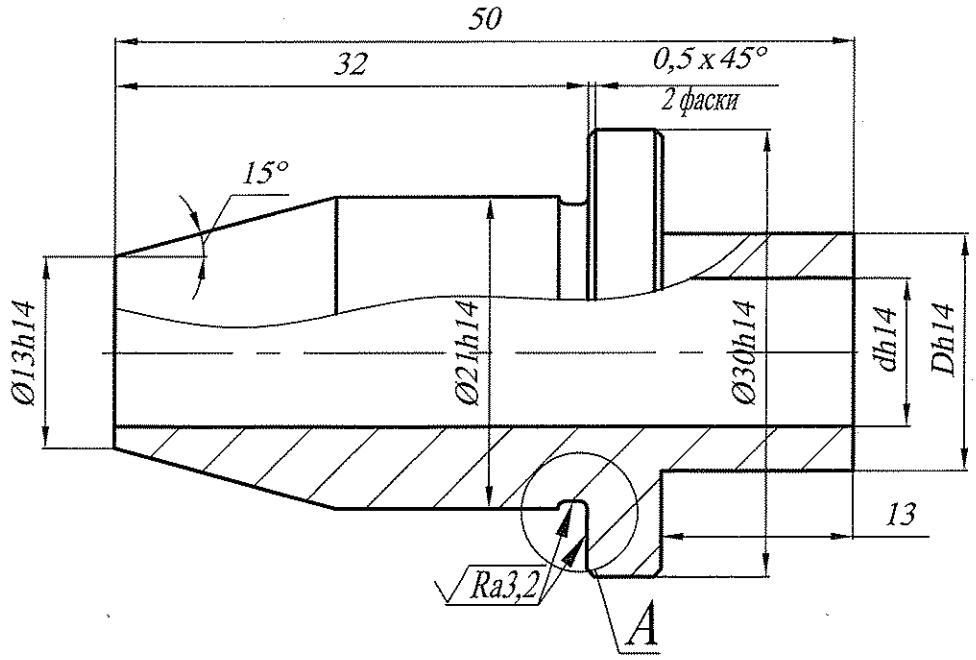

A(10:1)

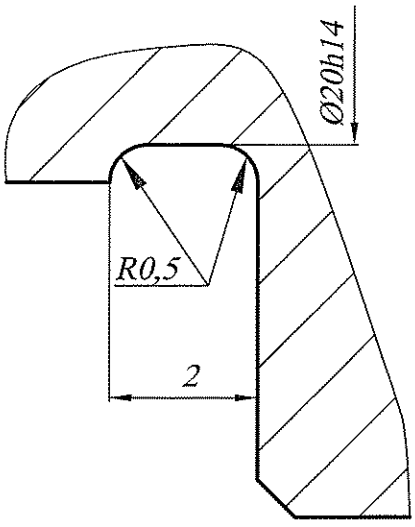

1. Общие допуски по ГОСТ 30893.1-m.
2. D и d - фактические наружный и внутренний диаметры дет. Л.65.814.20.008.

Изм.	Лист	N докум.	Подп.	Дата	Л.65.814.20.004		
Разраб.		Машкина		03.12.13	Втулка	Лит.	Масса: 0,09 / Масштаб: 2:1
Пров.		Трофимов		03.12.13		Лист	Листов 1
Т. контр.							
Н. контр.		Чугунов		03.12.13	Сталь 12Х18Н10Т ГОСТ 5632-72	ОАО "Головной институт "ВНИПИЭТ"	
Утв.		Иванов		03.12.13			

Подп. и дата | Инв. N дубл. | Взам. инв. N | Подп. и дата | Инв. N подл. 13-06047-47

Копировал | Формат А4

Л.65.814.20.005

√Ra6,3 (√)

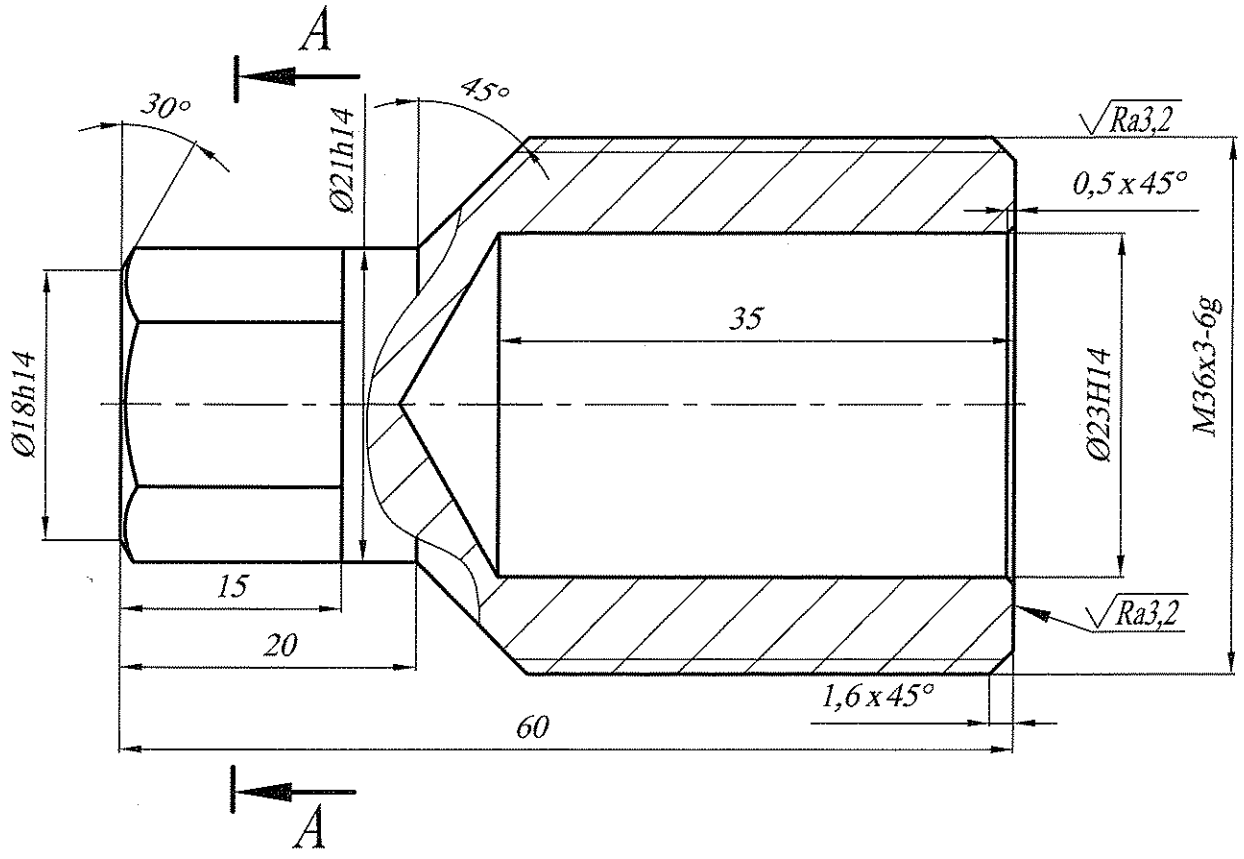

A-A (1:1)

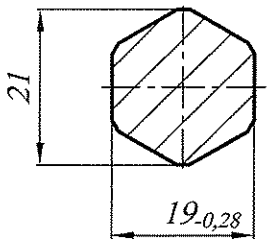

1. Общие допуски по ГОСТ 30893.1-m
2. Допускается изготовление из стали 08Х18Н10Т ГОСТ 5632-72.

					Л.65.814.20.005		
Изм.	Лист	N докум.	Подп.	Дата	Заглушка	Лит.	Масса: 0,25 / Масштаб: 2:1
Разраб.		Машкина		03.12.13		Лист	Листов 1
Пров.		Трофимов		03.12.13			
Т. контр.						ОАО "Головной институт "ВНИПИЭТ"	
Н. контр.		Чугунов		03.12.13	Сталь 12Х18Н10Т ГОСТ 5632-72		
Утв.		Иванов		3.12.13			

Подп. и дата

Инв. N дубл.

Взам. инв. N

Подп. и дата

Инв. N подл. 13-06047-48

Копировал

Формат А4

Л.65.814.20.006

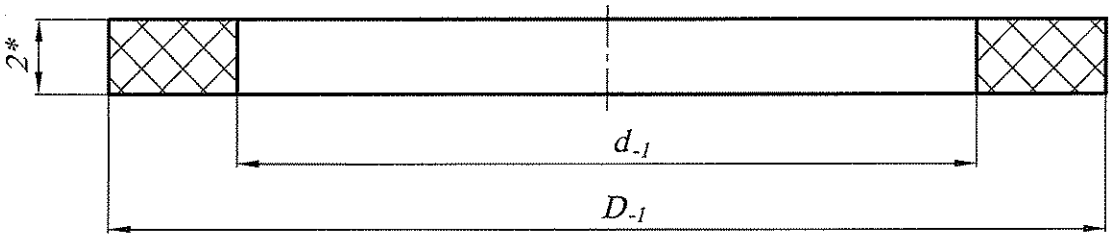

Обозначение	D	d	Масса
Л.65.814.20.006	29	20	0,001
Л.65.814.20.006-01	10	5	0,0005

* Размер для справок

Изм.	Лист	N докум.	Подп.	Дата	Л.65.814.20.006		
Разраб.		Машкина		03.12.13	Прокладка	Лит.	Масса: см.табл. / Масштаб: —
Пров.		Трофимов		03.12.13		Лист	Листов 1
Т. контр.							
Н. контр.		Чугунов		03.12.13	Пластина 1Н-I-ТМКЩ-М-2 ГОСТ 7738-90	ОАО "Головной институт "ВНИПИЭТ"	
Утв.		Иванов		3.12.13			

Подп. и дата | Инв. N дубл. | Взам. инв. N | Подп. и дата | Инв. N подл. 13-06047-49

Копировал | Формат А4

Формат	Зона	Поз.	Обозначение	Наименование	Кол.	Примечание
				Документация		
А3			Л.65.814.30.000 СБ	Сборочный чертеж		
				Детали		
А4		1	Л.65.814.30.001	Головка	1	
А4		2	Л.65.814.30.002	Головка	1	
БЧ		3	Л.65.814.30.003	Стержень		
				Круг 14-В ГОСТ 2590-71 / 12Х18Н10Т ГОСТ 5949-75		
				L=500h14	1	0,6 кг
БЧ		4	Л.65.814.30.004	Трубка		
				Труба 18х2-12Х18Н10Т		
				ГОСТ 9941-81 L=1015h14	1	0,8 кг
				Стандартные изделия		
		5		Удлинитель 6910-02251х9		
				ГОСТ 25600-83	1	
		6		Штифт 5х18 14Х17Н2		
				ГОСТ 3128-70	1	

Подп. и дата | Инв.№ дубл. | Взам. инв.№ | Подп. и дата

Инв.№ подп. 13-06047-50

Изм.	Лист	№ докум.	Подп.	Дата
Разраб.		Еремин		03.12.13
Пров.		Трофимов		03.12.13
Н. контр.		Чугунов		03.12.13
Утв.		Иванов		3.12.13

Л.65.814.30.000

Ключ

Лит.	Лист	Листов
		1

ОАО "Головной институт "ВНИПИЭТ"

Копировал

Формат А4

Л.65.814.30.000 СБ

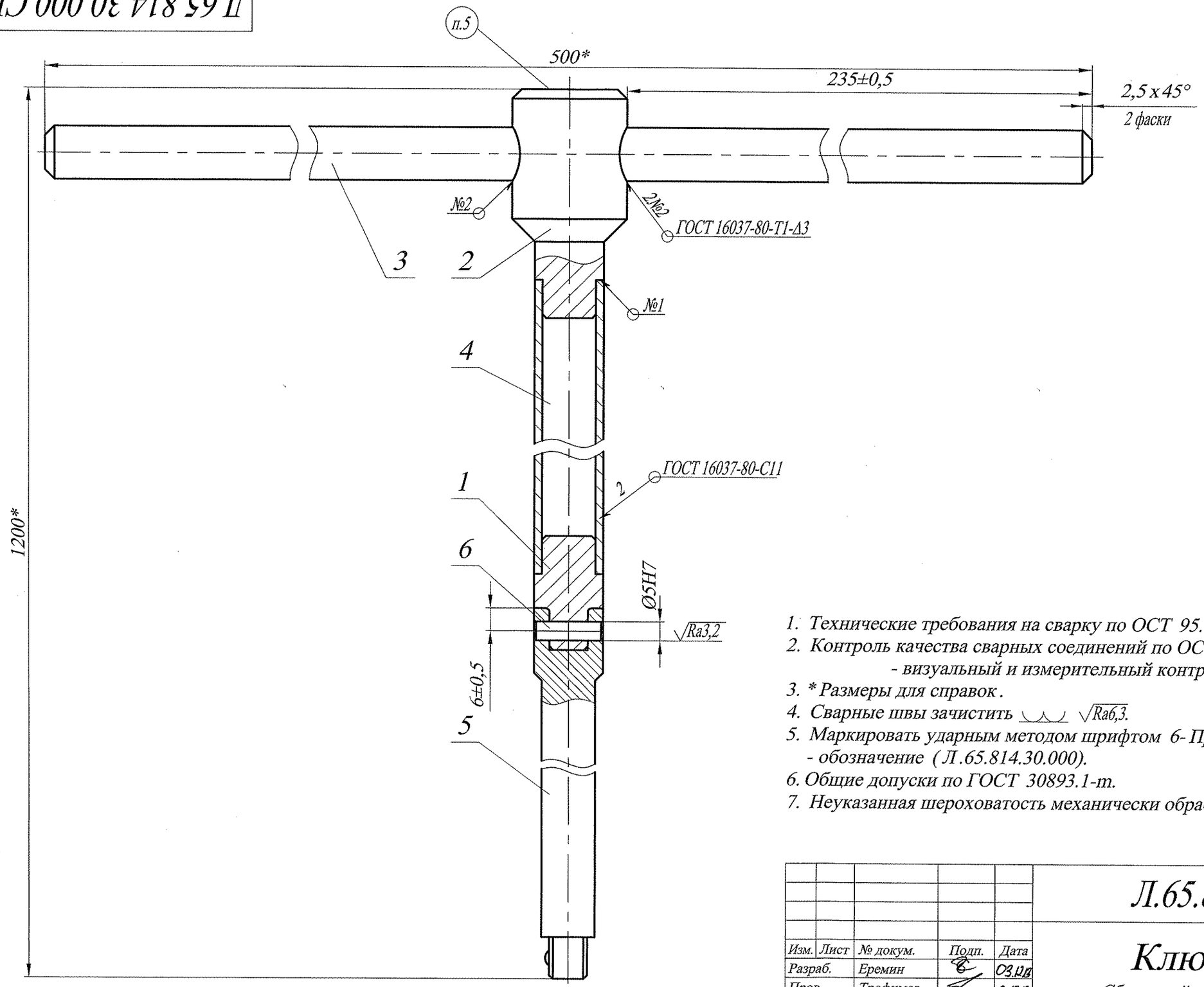

1. Технические требования на сварку по ОСТ 95.10441-2002.
2. Контроль качества сварных соединений по ОСТ 95.39-2002, категории IV:
   - визуальный и измерительный контроль.
3. * Размеры для справок.
4. Сварные швы зачистить ⌣⌣⌣ √Ra6,3.
5. Маркировать ударным методом шрифтом 6-Пр-3 ГОСТ 26.008-89.
   - обозначение (Л.65.814.30.000).
6. Общие допуски по ГОСТ 30893.1-m.
7. Неуказанная шероховатость механически обрабатываемых поверхностей √Ra6,3.

					Л.65.814.30.000 СБ			
Изм.	Лист	№ докум.	Подп.	Дата	Ключ Сборочный чертеж	Лит.	Масса	Масштаб
Разраб.		Еремин		03.12.13			2,0	1:1
Пров.		Трофимов		03.12.13		Лист	Листов 1	
Т. контр.						ОАО "Головной институт "ВНИПИЭТ"		
Н. контр.		Чугунов		03.12.13				
Утв.		Иванов		3.12.13				

13-06047-51

Подп. и дата	Инв. № дубл.	Взам. инв. №	Подп. и дата	Инв. № подл.
				13-06047-51

Копировал

Формат А3

Л.65.814.30.001

√Ra6,3

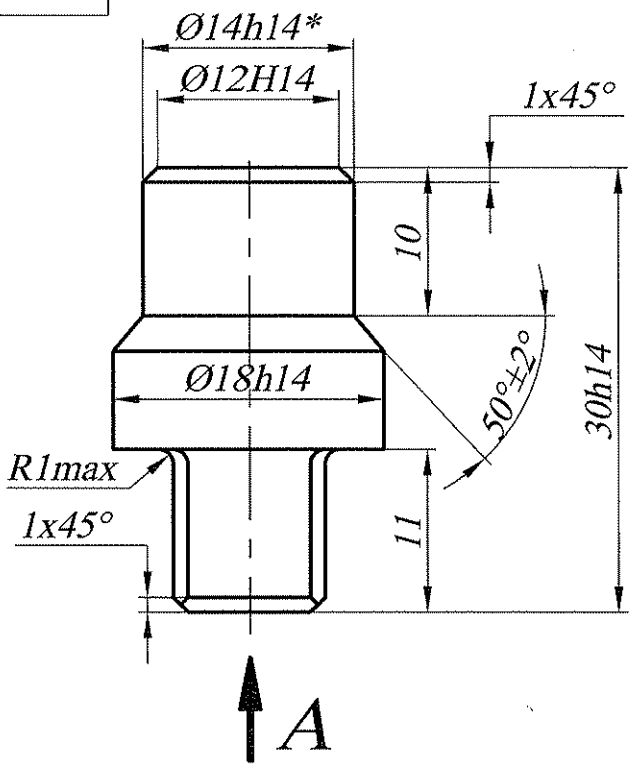

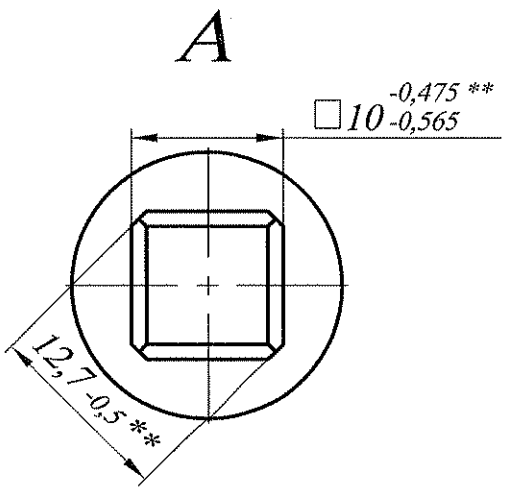

1.Общие допуски по ГОСТ 30893.1-m.

2. * Размеры уточнить по дет. поз.4, черт. Л.65.814.30.000 СБ.

3. **Размеры уточнить по дет. поз.5, черт. Л.65.814.30.000 СБ.

					Л.65.814.30.001		
Изм.	Лист	№ докум.	Подп.	Дата	Головка	Лит.	Масса: 0,05 / Масштаб: 2:1
Разраб.		Еремин		03.12.13			
Пров.		Трофимов		03.12.13		Лист	Листов 1
Т. контр.							
Н. контр.		Чугунов		03.12.13	Сталь 12Х18Н10Т ГОСТ 5632-72	ОАО "Головной институт "ВНИПИЭТ"	
Утв.		Иванов		3.12.13			

Подп. и дата

Инв.№ дубл.

Взам. инв.№

Подп. и дата

Инв.№ подл. 13-06047-52

Копировал

Формат А4

Л.65.814.30.002

√Ra6,3

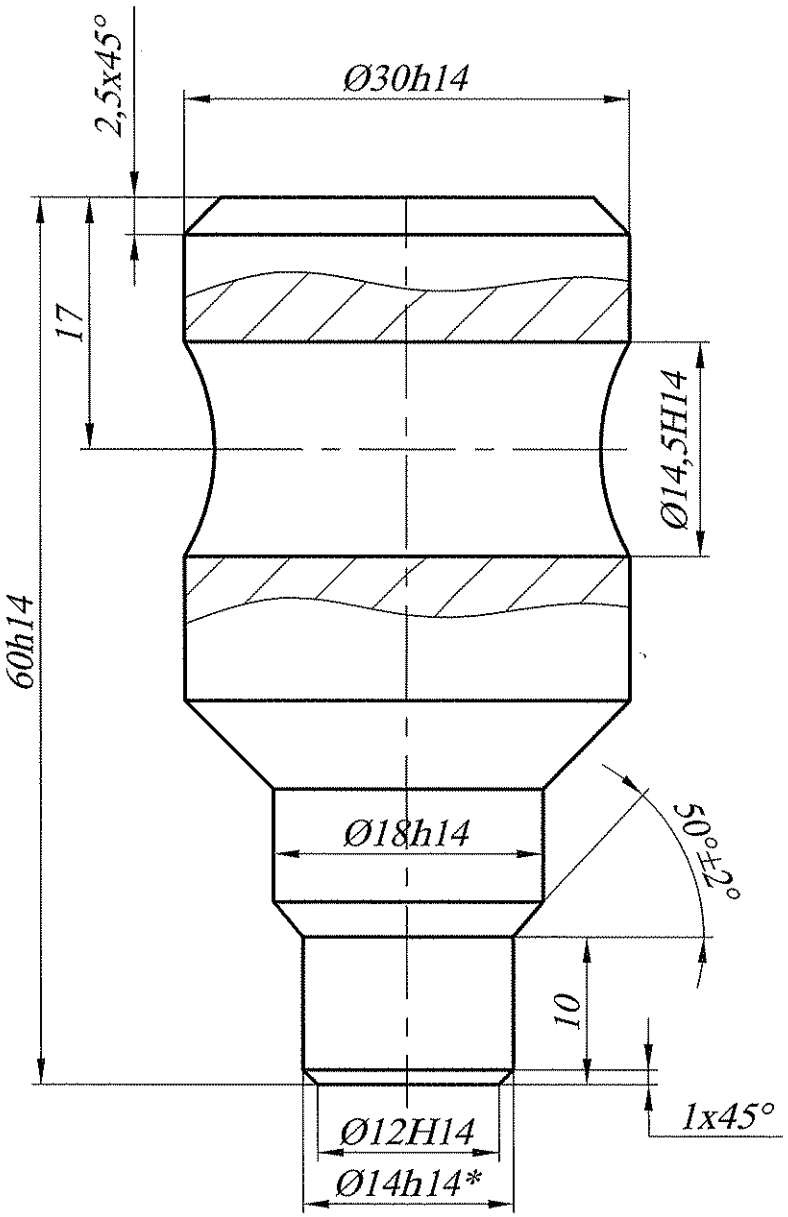

1. Общие допуски по ГОСТ 30893.1-m.

2. * Размеры уточнить по дет. поз.4, черт. Л.65.814.30.000 СБ.

Подп. и дата							
Инв.№ дубл.							
Взам. инв.№							
Подп. и дата							
Инв.№ подл.	13-06047-53						
		Изм.	Лист	№ докум.	Подп.	Дата	
		Разраб.		Еремин		03.12.13	
		Пров.		Трофимов		03.12.13	
		Т. контр.					
		Н. контр.		Чугунов		03.12.13	
		Утв.		Иванов		3.12.13	

Л.65.814.30.002

Головка

Лит.	Масса	Масштаб
	0,2	2:1
Лист	Листов 1	

Сталь 12Х18Н10Т ГОСТ 5632-72

ОАО "Головной институт "ВНИПИЭТ"

Копировал

Формат А4

Формат	Зона	Поз.	Обозначение	Наименование	Кол.	Примечание
				Документация		
А3			Л.65.814.40.000 СБ	Сборочный чертеж		
				Детали		
А3		1	Л.65.814.40.001	Кольцо	1	
А4		2	Л.65.814.40.002	Штифт	1	
				Стандартные изделия		
		3		Винт 7095-0021		
				ГОСТ 8922-69	3	

Подп. и дата | Инв.№ дубл. | Взам. инв.№ | Подп. и дата | Инв.№ подл. 13-06047-54

Изм.	Лист	№ докум.	Подп.	Дата
Разраб.		Еремин		03.12.13
Пров.		Трофимов		03.12.13
Н. контр.		Чугунов		03.12.13
Утв.		Иванов		3.12.13

Л.65.814.40.000

Кольцо наводящее

Лит.	Лист	Листов
		1

ОАО "Головной институт "ВНИПИЭТ"

Копировал

Формат А4

Л.65.814.40.000 СБ

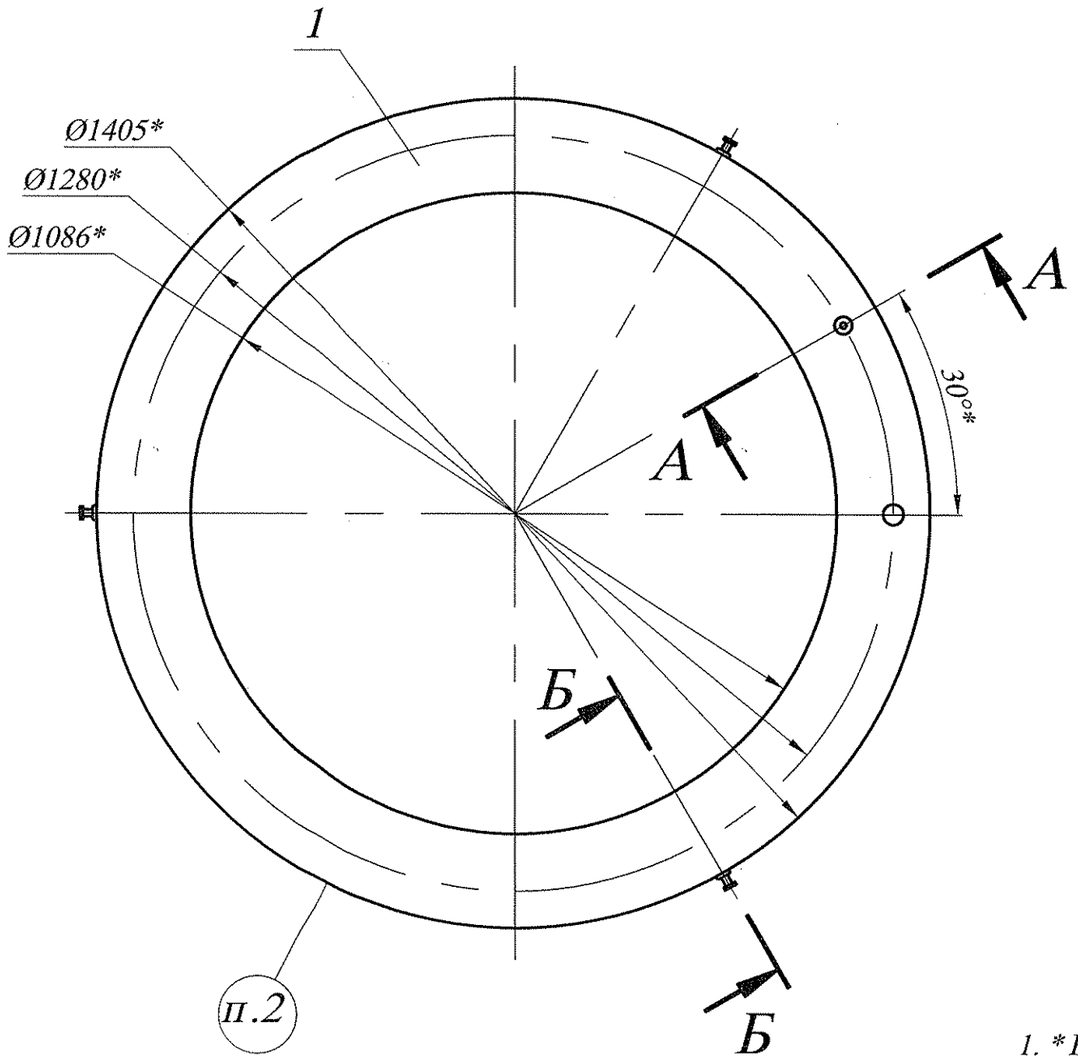

A -A (1:4)

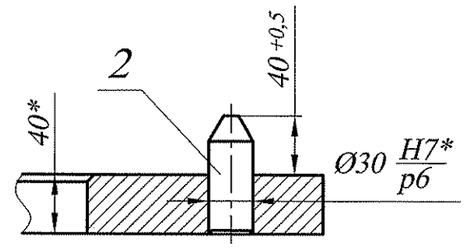

Б -Б (1:1)

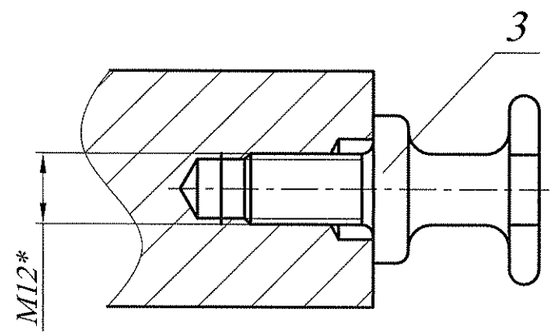

1. * Размеры для справок.
2. Маркировать ударным методом шрифтом 8-Пр-3 ГОСТ 26.008-89.
   - обозначение (Л.65.814.40.000).

Изм.	Лист	№ докум.	Подп.	Дата	Л.65.814.40.000 СБ		
Разраб.		Еремин		03.12.13	Кольцо наводящее Сборочный чертеж	Лит.	Масса: 196 / Масштаб: 1:10
Пров.		Трофимов		03.12.13		Лист	Листов 1
Т. контр.						ОАО "Головной институт "ВНИПИЭТ"	
Н. контр.		Чугунов		03.12.13			
Утв.		Иванов		3.12.13			

13-06047-55

Подп. и дата	Инв.№ дубл.	Взам. инв.№	Подп. и дата	Инв.№ подл.
				13-06047-55

Копировал

Формат А3

Л.65.814.40.001

Ra6,3(√)

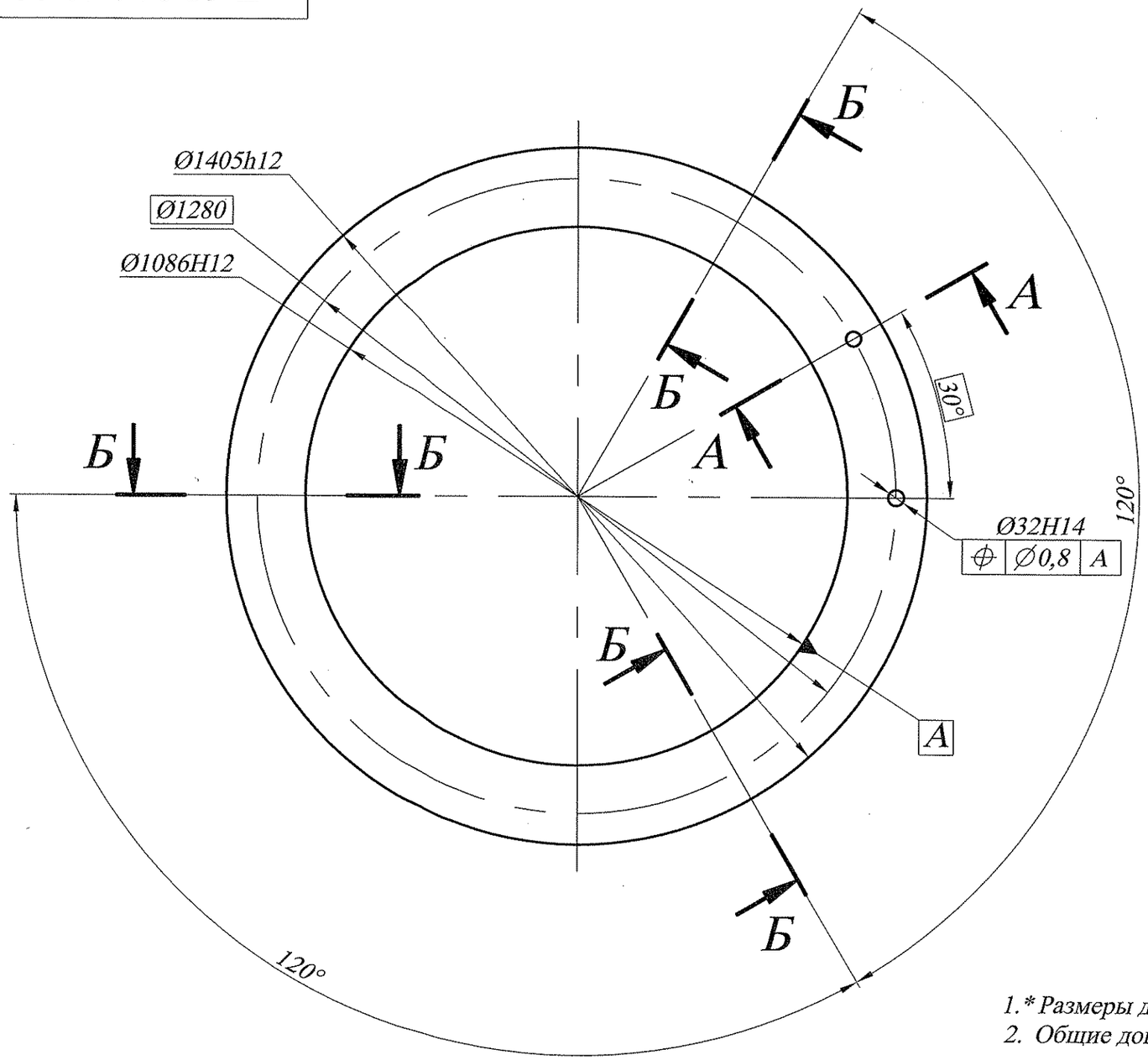

А-А (1:4)

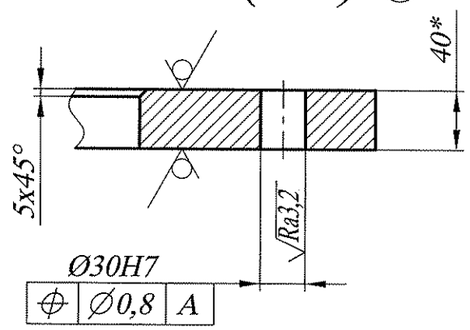

Б-Б (1:1)

3 места

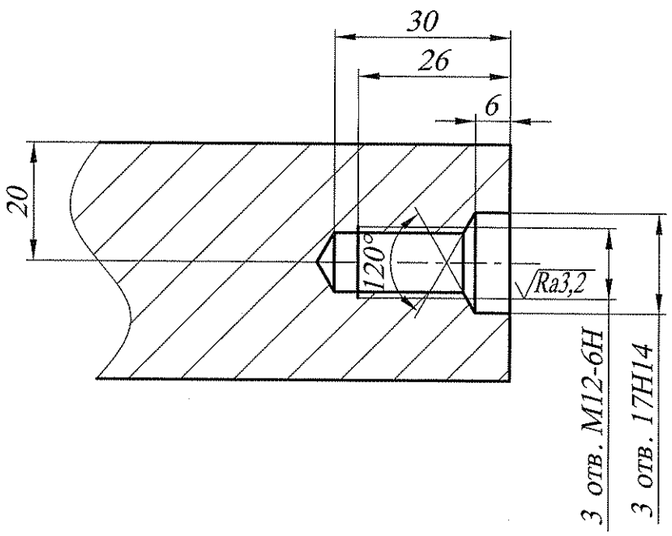

1. * Размеры для справок.
2. Общие допуски по ГОСТ 30893.1-m

					Л.65.814.40.001			
Изм.	Лист	№ докум.	Подп.	Дата	Кольцо	Лит.	Масса	Масштаб
Разраб.		Еремин		03.12.13			195,4	1:10
Пров.		Трофимов		03.12.13		Лист	Листов 1	
Т. контр.								
Н. контр.		Чугунов		03.12.13	Лист Б-ПН-40 ГОСТ 19903-74 12Х18Н10Т-М2а ГОСТ 7350-77	ОАО "Головной институт "ВНИПИЭТ"		
Утв.		Иванов		3.12.13				

13-06047-56

Подп. и дата | Инв.№ дубл. | Взам. инв.№ | Подп. и дата | Инв.№ подл. 13-06047-56

Копировал

Формат А3

Л.65.814.40.002

√Ra6,3(√)

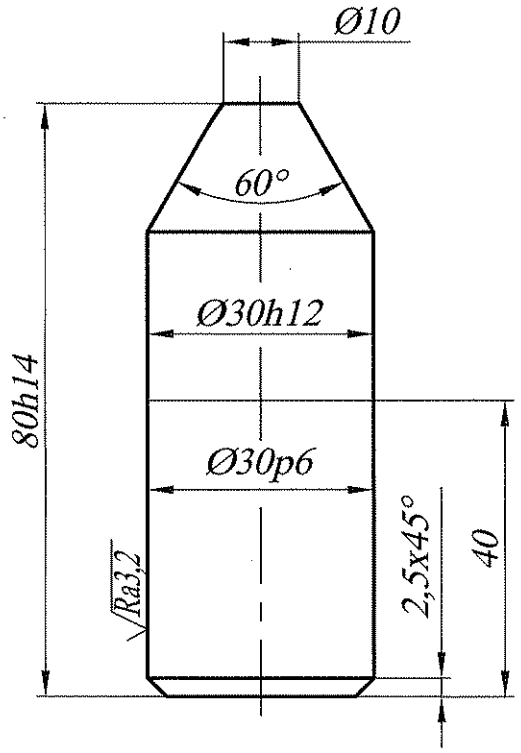

1. Общие допуски по ГОСТ 30893.1-m.
2. 32...38 HRC э.

Изм.	Лист	№ докум.	Подп.	Дата	Л.65.814.40.002		
Разраб.		Еремин		03.12.13	Штифт	Лит.	Масса: 0,4 / Масштаб: 1:1
Пров.		Трофимов		03.12.13		Лист	Листов 1
Т. контр.							
Н. контр.		Чугунов		03.12.13	Сталь 14Х17Н2 ГОСТ 5632-72	ОАО "Головной институт "ВНИПИЭТ"	
Утв.		Иванов		5.12.13			

Подп. и дата | Инв.№ дубл. | Взам. инв.№ | Подп. и дата | Инв.№ подл. 13-06047-57

Копировал | Формат А4

Формат	Зона	Поз.	Обозначение	Наименование	Кол.	Примечание
				Документация		
А3			Л.65.814.50.000 СБ	Сборочный чертеж		
				Детали		
А4		1	Л.65.814.50.001	Ухо	1	
А4		2	Л.65.814.50.002	Ухо	1	

Подп. и дата	Инв.№ дубл.	Взам. инв.№	Подп. и дата	Инв.№ подл.
				13-06047-58

Изм.	Лист	№ докум.	Подп.	Дата
Разраб.		Еремин		03.12.13
Пров.		Трофимов		03.12.13
Н. контр.		Чугунов		03.12.13
Утв.		Иванов		3.12.13

Л.65.814.50.000

Переходник

Лит.	Лист	Листов
		1

ОАО "Головной институт "ВНИПИЭТ"

Копировал

Формат А4

Л.65.814.50.000 СБ

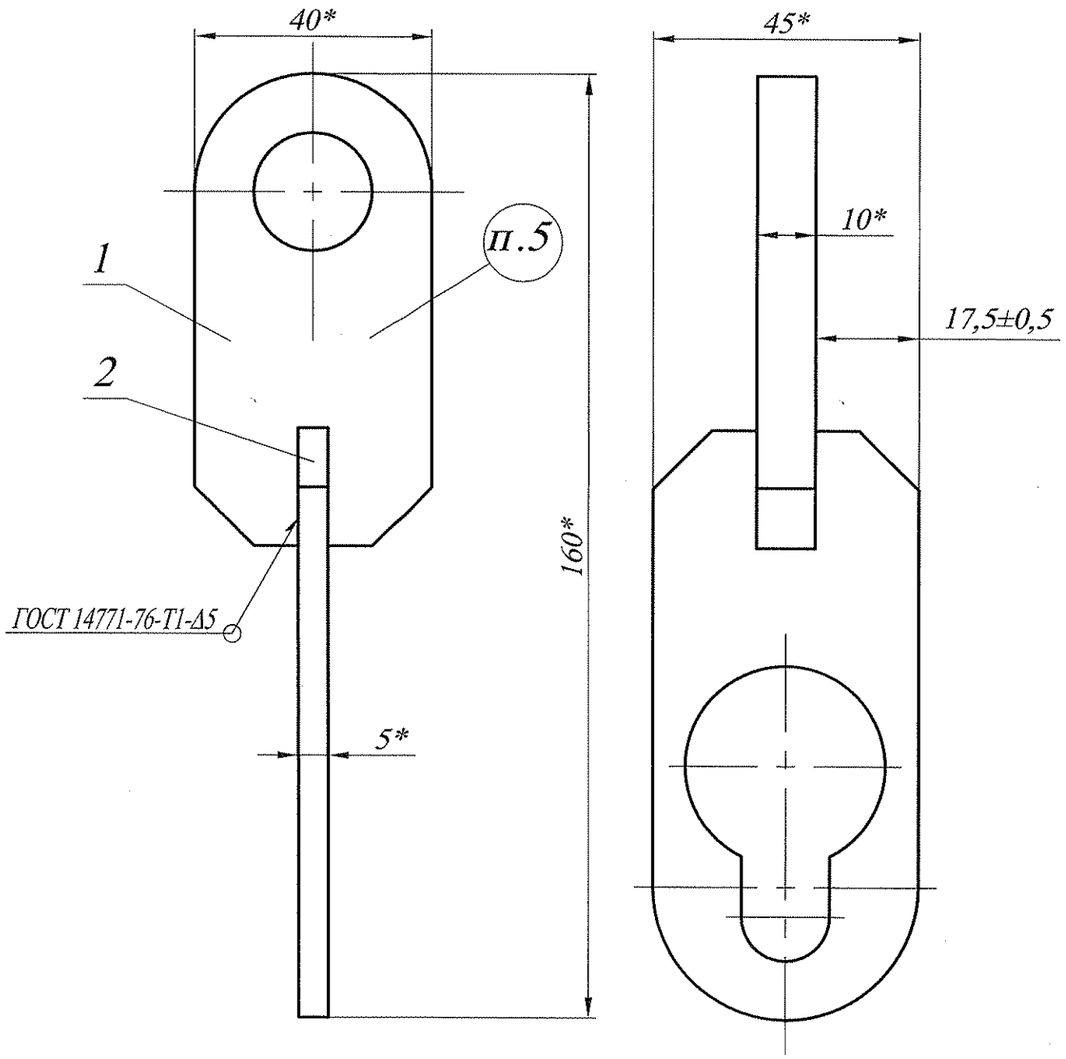

1. * Размеры для справок.
2. Технические требования на сварку по ОСТ 95.10441-2002.
3. Контроль качества сварных соединений по ОСТ 95.39-2002, категории IV:
   - визуальный и измерительный контроль.
4. Сварные швы зачистить ⌣⌣⌣ √Ra6,3.
5. Маркировать ударным методом шрифтом 5-Пр-3 ГОСТ 26.008-89.
   - обозначение (Л.65.814.50.000);
   - заводской порядковый номер.
6. Переходник испытать на статическую грузоподъемность поднятием за него груза (890+50 Н)(90+5 кгс) на высоту 100..200 мм, выдержки в течение 10 мин, опусканием и осмотром. Трещины, надрывы и остаточные деформации не допускаются.

					Л.65.814.50.000 СБ			
Изм.	Лист	№ докум.	Подп.	Дата	Переходник Сборочный чертеж	Лит.	Масса	Масштаб
Разраб.		Еремин		03.12.13			0,4	1:1
Пров.		Трофимов		03.12.13		Лист	Листов 1	
Т. контр.						ОАО "Головной институт "ВНИПИЭТ"		
Н. контр.		Чугунов		03.12.13				
Утв.		Иванов		3.12.13				

13-06047-59

Подп. и дата | Инв.№ дубл. | Взам. инв.№ | Подп. и дата | Инв.№ подл. 13-06047-59

Копировал | Формат А3

Л.65.814.50.001

√Ra6,3(√)

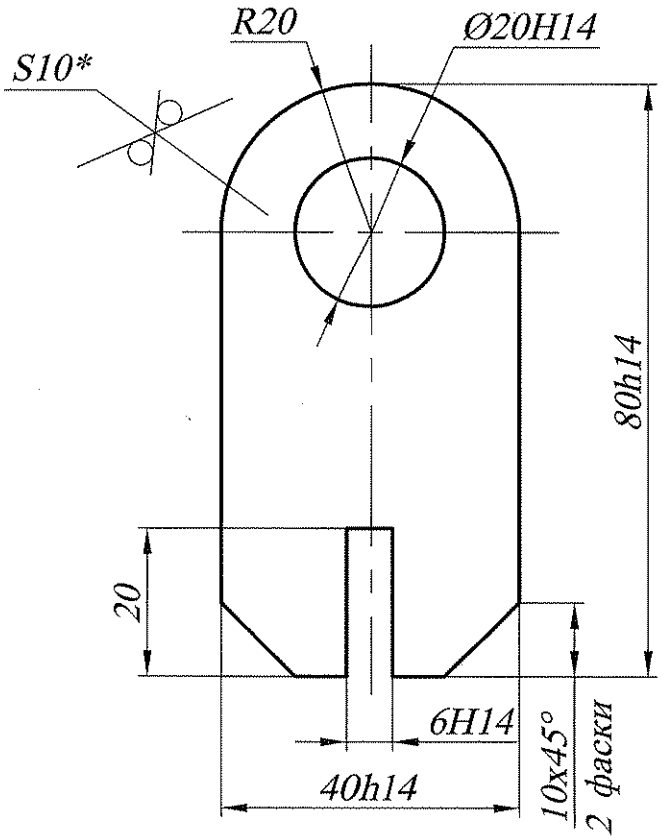

1. * Размеры для справок.
2. Общие допуски по ГОСТ 30893.1-т.

					Л.65.814.50.001		
Изм.	Лист	№ докум.	Подп.	Дата	Ухо	Лит.	Масса: 0,21 / Масштаб: 1:1
Разраб.		Еремин		03.12.13			
Пров.		Трофимов		03.12.13			
Т. контр.						Лист	Листов 1
Н. контр.		Чугунов		03.12.13	Лист Б-ПН-10 ГОСТ 19903-74 / 12Х18Н10Т-М2а ГОСТ 7350-77	ОАО "Головной институт "ВНИПИЭТ"	
Утв.		Иванов		3.12.13			

Подп. и дата | Инв.№ дубл. | Взам. инв.№ | Подп. и дата | Инв.№ подл. 13-06047-60

Копировал | Формат А4

Л.65.814.50.002

√Ra6,3(√)

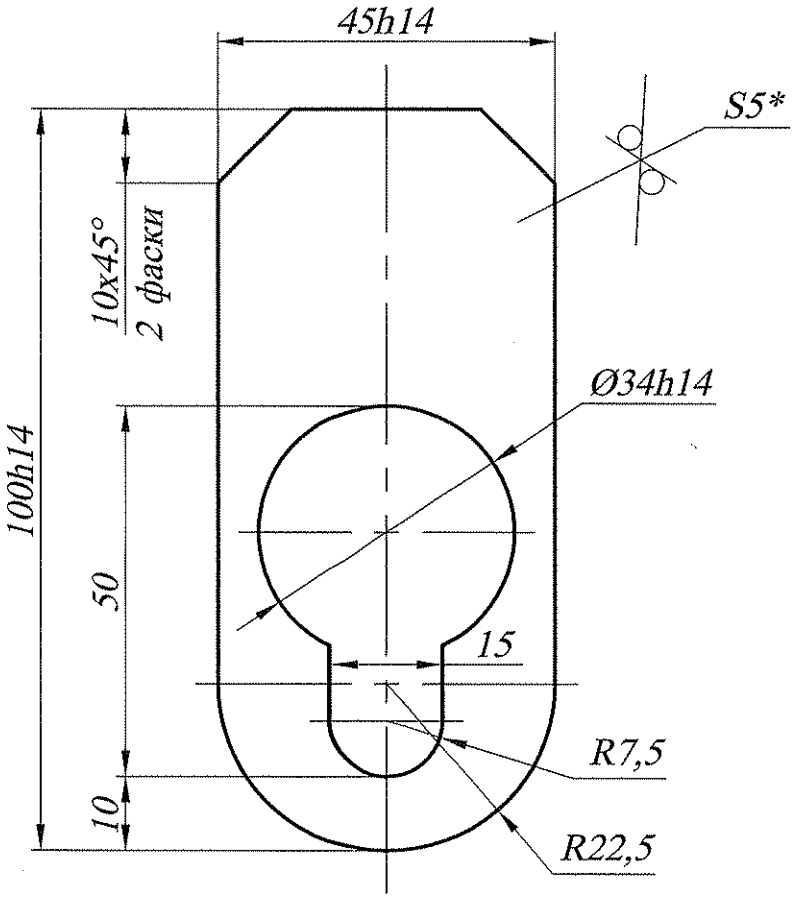

1. * Размеры для справок.
2. Общие допуски по ГОСТ 30893.1-m.

Изм.	Лист	№ докум.	Подп.	Дата	Л.65.814.50.002		
Разраб.		Еремин		03.12.13	Ухо	Лит.	Масса: 0,12 / Масштаб: 1:1
Пров.		Трофимов		03.12.13		Лист	Листов 1
Т. контр.							
Н. контр.		Чугунов		03.12.13	Лист Б-ПН-5 ГОСТ 19903-74 / 12Х18Н10Т-М2а ГОСТ 7350-77	ОАО "Головной институт "ВНИПИЭТ"	
Утв.		Иванов		3.12.13			

Подп. и дата | Инв.№ дубл. | Взам. инв.№ | Подп. и дата | Инв.№ подл. 13-06047-61

Копировал | Формат А4

Формат	Зона	Поз.	Обозначение	Наименование	Кол.	Примечание
				Документация		
А3			Л.65.814.60.000 СБ	Сборочный чертеж		
				Сборочные единицы		
А4		1	Л.65.814.60.001	Корпус	1	
А4		2	Л.65.814.60.002	Крышка	1	
А4		3	Л.65.814.60.003	Дно	1	
А4		4	Л.65.814.60.004	Ушко	1	
				Прочие изделия		
		6		Скоба текелажная омегаобразная, грузоподъемность - 0,5 т.	1	
				Материалы		
		7		Дробь свинцовая ГОСТ 7837-76 С2, С3С		225 кг

Подп. и дата | Инв.N дубл. | Взам. инв.N | Подп. и дата | Инв.N подл. 13-06047-62

Изм.	Лист	N докум.	Подп.	Дата
Разраб.		Машкина		03.12.13
Пров.		Трофимов		03.12.13
Н.контр.		Чугунов		03.12.13
Утв.		Иванов		3.12.13

Л.65.814.60.000

Имитатор чехла

Лит.	Лист	Листов
		1

ОАО "Головной институт "ВНИПИЭТ"

Копировал Формат А4

Л.65.814.60.000 СБ

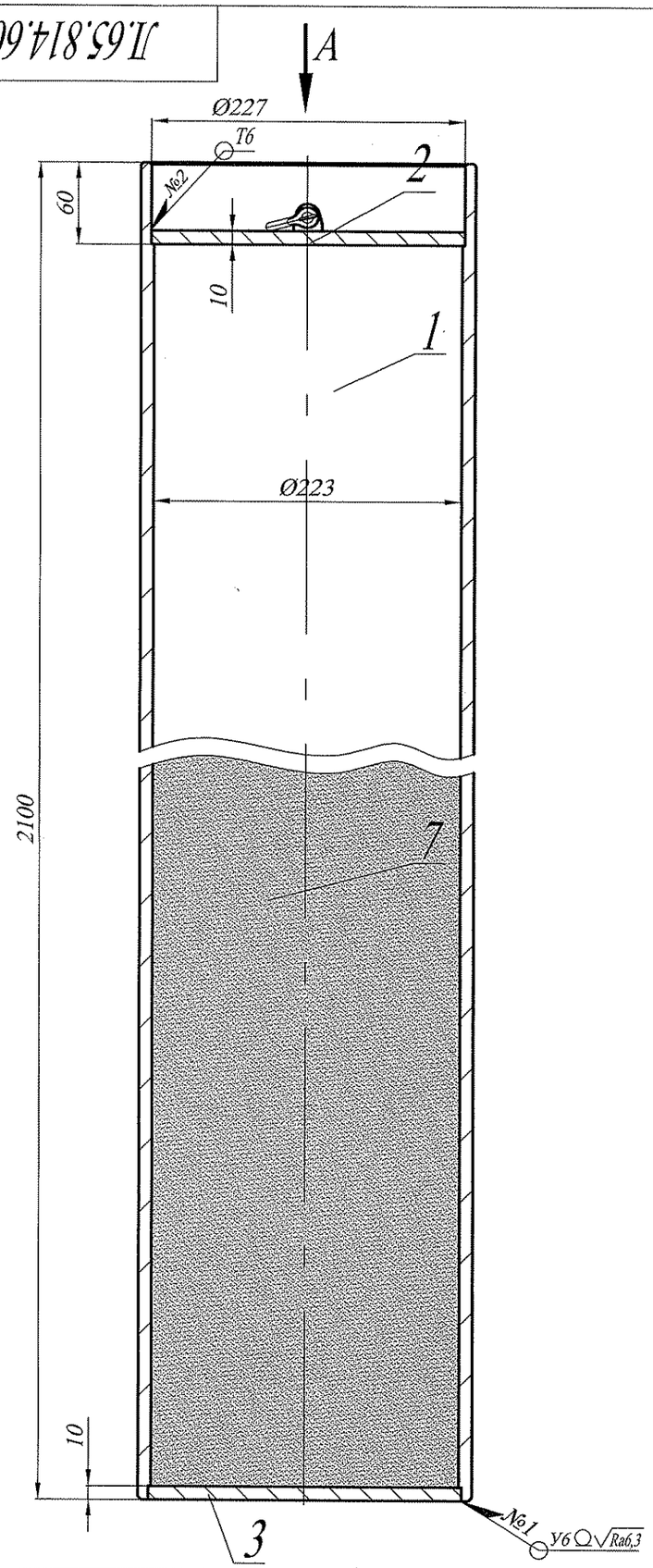

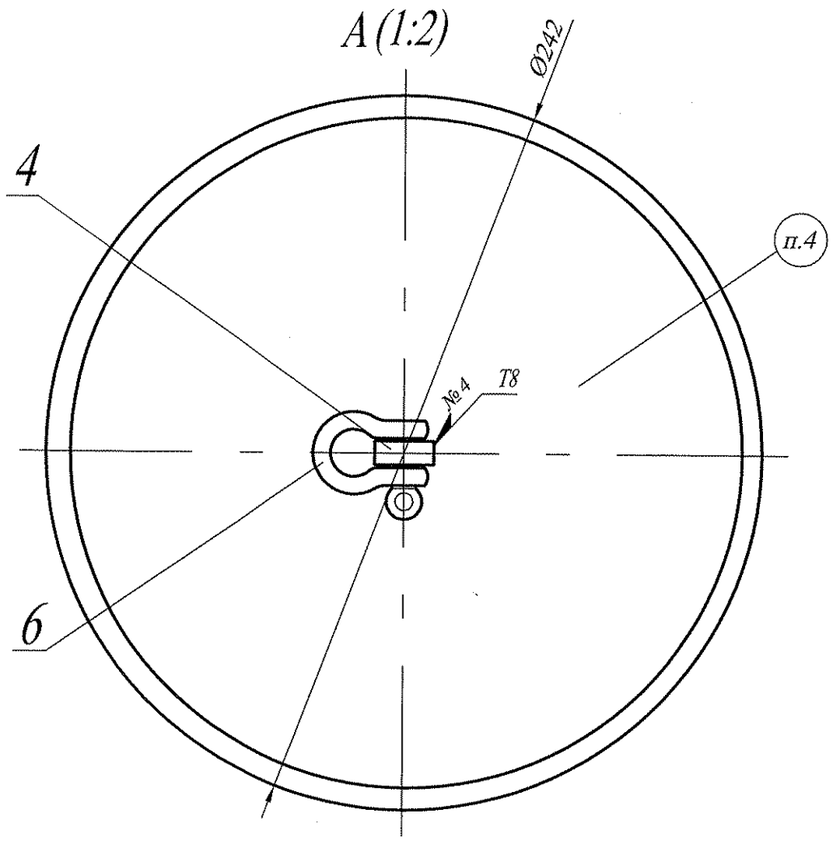

1. Сварные швы по ГОСТ 14771-76.
2. Технические требования на сварку по ОСТ 95.10441-2002.
   Контроль качества сварных соединений по ОСТ 95.39-2002, категория IIIс:
   - визуальный и измерительный контроль.
3. Сварной шов № 2 выполнить после заполнения имитатора дробью поз. 7 в количестве 225 кг.
   Допускается использование другой засыпки в указанном количестве.
4. Маркировать ударным способом шрифтом 5-Пр3 ГОСТ 26.008-85:
   - обозначение по чертежу;
   - заводской порядковый номер.
5. Размеры для справок.
6. Грузоподъемные элементы и сварные швы имитатора испытать на статическую грузоподъемность поднятием имитатора за скобу поз.6 с дополнительной нагрузкой (890+50) Н, (90+5) кгс на высоту 100...200 мм, выдержать в течение 10 мин с последующим опусканием и осмотром сварных швов. Наличие трещин, отслоений, прожогов, свищей, наплывов, усадочных раковин, подрезов, непроваров не допускается.

					Л.65.814.60.000 СБ			
Изм.	Лист	N докум.	Подп.	Дата	Имитатор чехла Сборочный чертеж	Лит.	Масса	Масштаб
Разраб.		Машкина		03.12.13			345	1:4
Пров.		Трофимов		03.12.13		Лист	Листов 1	
Т. контр.						ОАО "Головной институт "ВНИПИЭТ"		
Н. контр.		Чугунов		03.12.13				
Утв.		Иванов		3.12.13				

Подп. и дата	Инв. N дубл.	Взам. инв. N	Подп. и дата	Инв. N подл.
				13-00047-63

Копировал

Формат А3

Л.65.814.60.001

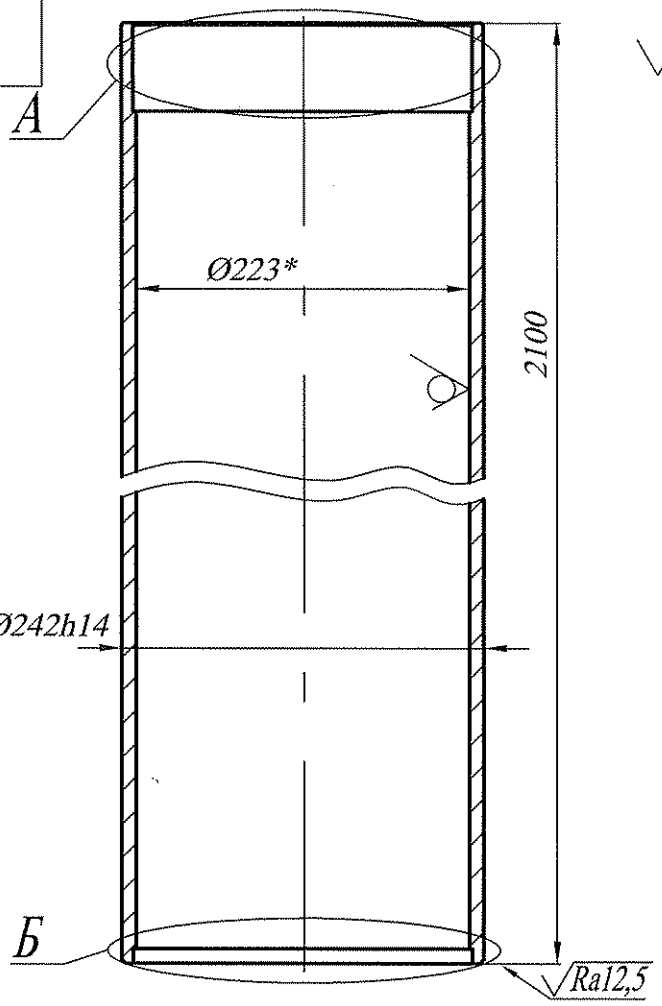

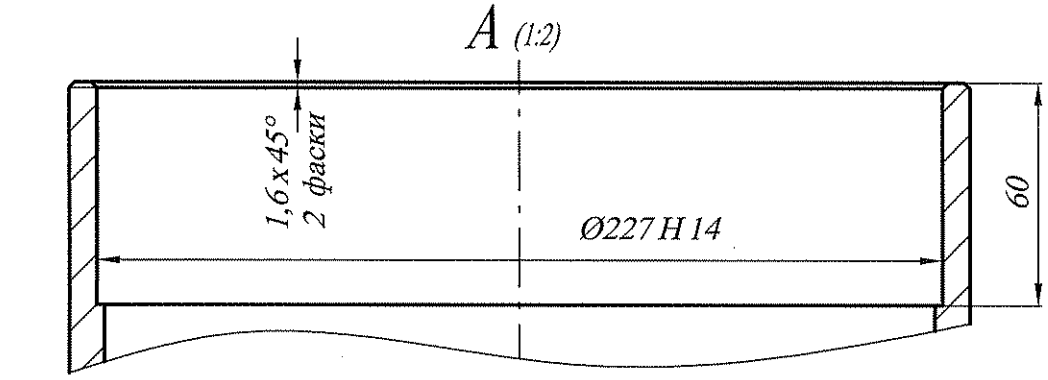

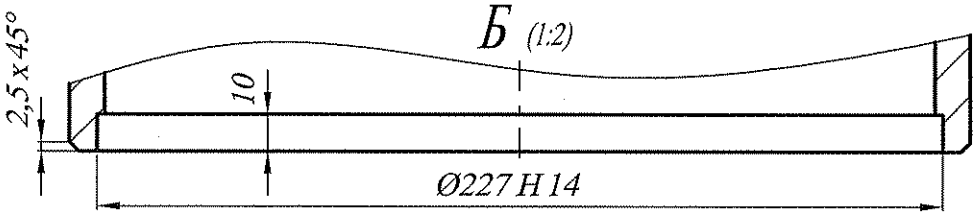

1. Общие допуски по ГОСТ 30893.1-т.
2. * Размер для справок.

Изм.	Лист	N докум.	Подп.	Дата	Л.65.814.60.001		
Разраб.		Машкина		03.12.13	Корпус	Лит.	Масса 113,6	Масштаб 1:5
Пров.		Трофимов		03.12.13			
Т. контр.						Лист	Листов 1
Н. контр.		Чугунов		03.12.13	Труба 245х11-12Х18Н10Т ГОСТ 9940-81	ОАО "Головной институт "ВНИПИЭТ"	
Утв.		Иванов		3.12.13			

Подп. и дата | Инв. N дубл. | Взам. инв. N | Подп. и дата | Инв. N подл. 13-00047-64

Копировал | Формат А4

Л.65.814.60.002

√Ra12,5 (√)

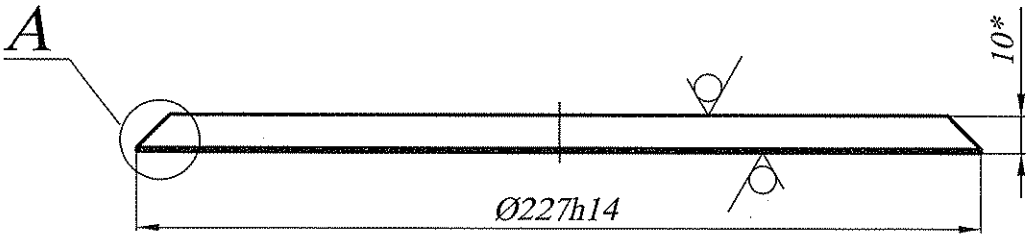

A (2:1)

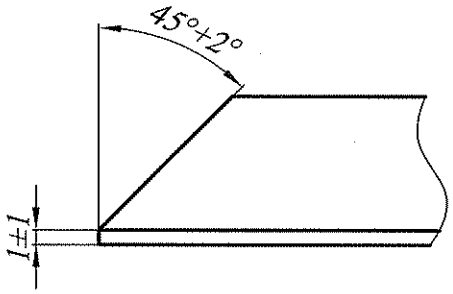

* Размер для справок.

					Л.65.814.60.002			
Изм.	Лист	N докум.	Подп.	Дата				
Разраб.		Машкина		03.12.13	Крышка	Лит.	Масса	Масштаб
Пров.		Трофимов		03.12.13			3	1:2
Т. контр.						Лист	Листов 1	
Н. контр.		Чугунов		03.12.13	Лист Б10 ГОСТ 19903-74 / 12Х18Н10Т-М4б ГОСТ 7350-77	ОАО "Головной институт "ВНИПИЭТ"		
Утв.		Иванов		3.12.13				

Подп. и дата

Инв. N дубл.

Взам. инв. N

Подп. и дата

Инв. N подл. 13-06047-65

Копировал

Формат А4

Л.65.814.60.002

$\sqrt{Ra12,5}$ ($\sqrt{}$)

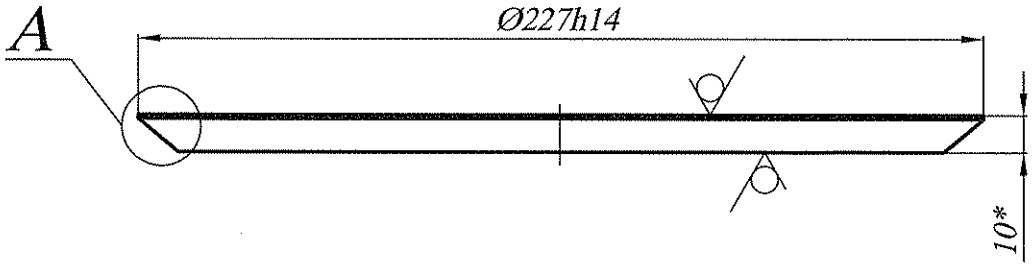

A (2:1)

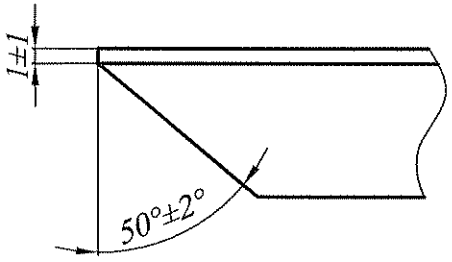

* Размер для справок.

					Л.65.814.60.003			
Изм.	Лист	N докум.	Подп.	Дата				
Разраб.		Машкина		03.12.13	Дно	Лит.	Масса	Масштаб
Пров.		Трофимов		03.12.13			3	1:2
Т. контр.						Лист	Листов 1	
Н. контр.		Чугунов		03.12.13	Лист Б10 ГОСТ 19903-74 / 12Х18Н10Т-М46 ГОСТ 7350-77	ОАО "Головной институт "ВНИПИЭТ"		
Утв.		Иванов		3.12.13				

Подп. и дата

Инв. N дубл.

Взам. инв. N

Подп. и дата

Инв. N подл. 13-06047-66

Копировал

Формат А4

Л.65.814.60.004

√Ra6,3 (√)

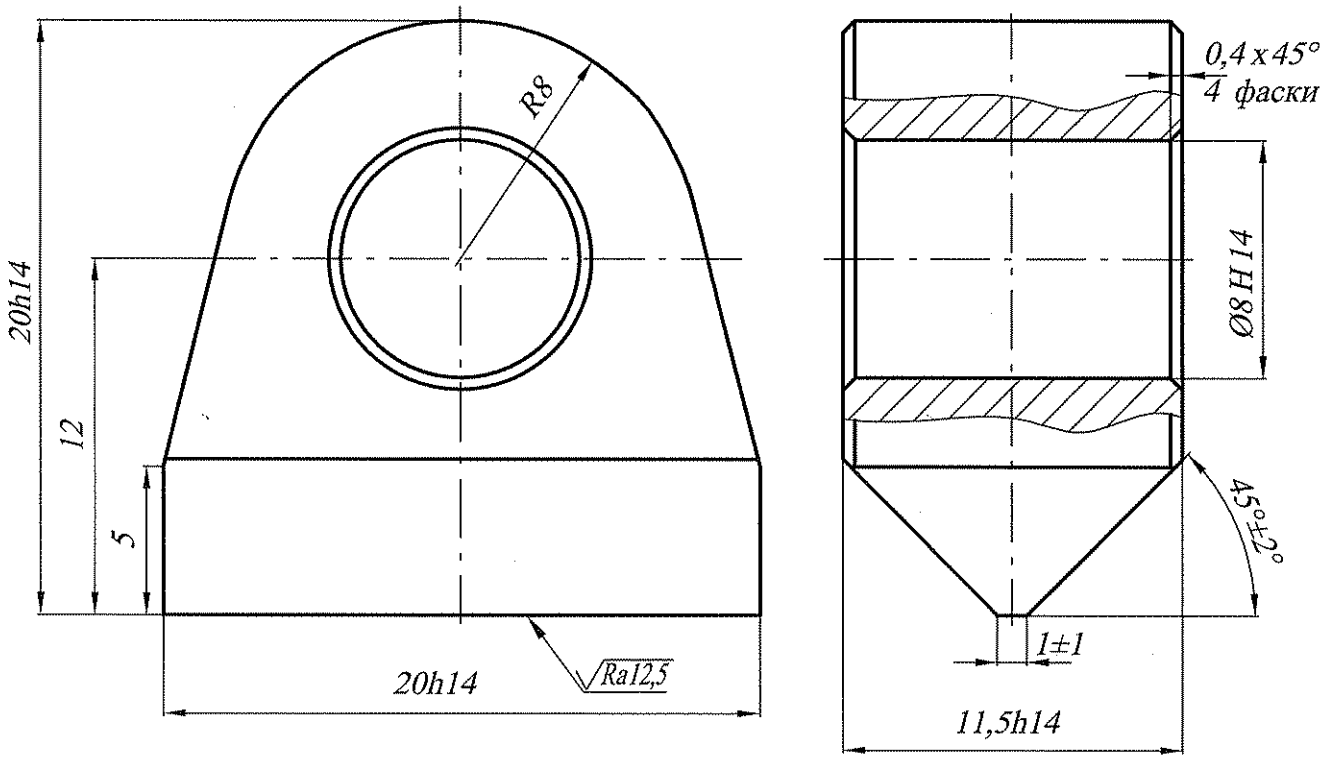

Общие допуски по ГОСТ 30893.1-m.

Изм.	Лист	N докум.	Подп.	Дата	Л.65.814.60.004		
Разраб.		Машкина		03.12.13	Ушко	Лит.	Масса: 0,03 / Масштаб: 4:1
Пров.		Трофимов		03.12.13		Лист	Листов 1
Т. контр.							
Н. контр.		Чугунов		03.12.13	Сталь 12Х18Н10Т ГОСТ 5632-72	ОАО "Головной институт "ВНИПИЭТ"	
Утв.		Иванов		3.12.13			

Подп. и дата

Инв. N дубл.

Взам. инв. N

Подп. и дата

Инв. N подл. 13-06047-67

Копировал

Формат А4

Л.65.713.20.002

Ra6,3 (√)

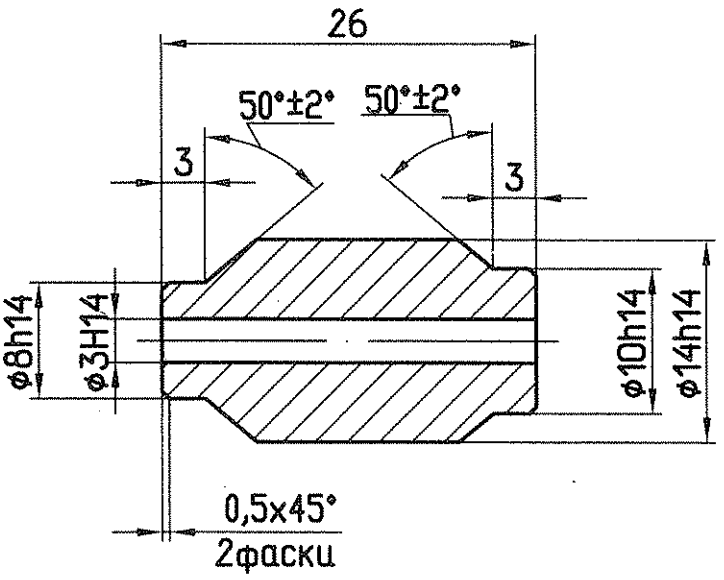

1. Общие допуски по ГОСТ30893.1-m

2. Допускается изготовление из стали 08Х18Н10Т ГОСТ5632-72

					Л.65.713.20.002			
2	Изм	Л.089-2012		19.06.12				
1	Изм.	Л.094-2011		15.07.11	Патрубок ② ①	Лит.	Масса	Масштаб
Изм.	Лист	N докум.	Подп	Дата		А	0,025	2:1
Разраб.		Попов		27.01.09		Лист	Листов 1	
Пров.		Трофимов		22.4.09				
Т контр.		Николаев		7.12.9				
Н контр.		Долгова		28.08.08	Сталь12Х18Н10Т ГОСТ5632-72	ОАО "Головной институт"ВНИПИЭТ"		
Утв.		Иванов		28.08.08				

Подп и дата | Инв. N дубл. | Взам инв N | Подп и дата | Инв. N подл. 09-03061-79

Копировал

Формат А4

Л.65.713.20.003

Ra6,3 (√)

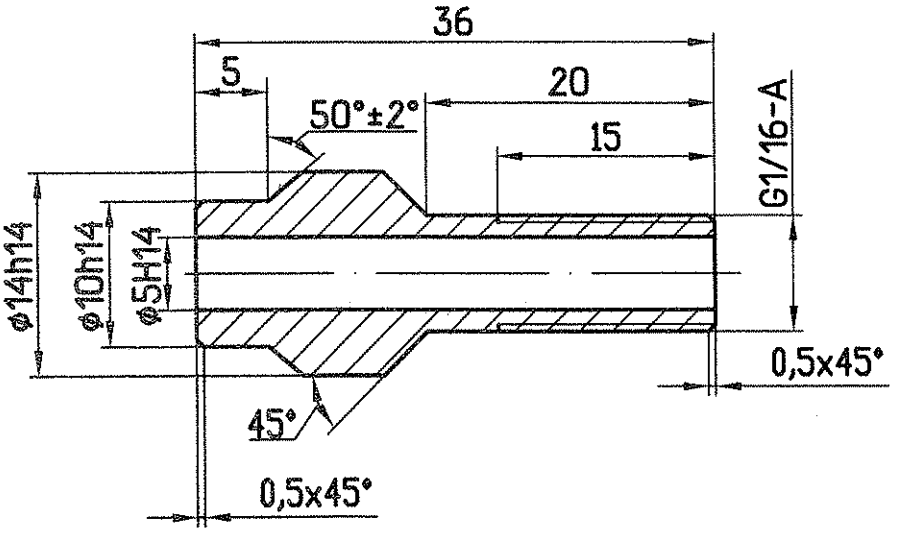

1. Общие допуски по ГОСТ30893.1-m
2. Допускается изготовление из стали 08Х18Н10Т ГОСТ5632-72

2	Изм	Л-089-2012		19.02.12	Л.65.713.20.003			
1	Изм.	Л.094-2011		15.02.11				
Изм.	Лист	N докум.	Подп.	Дата	Ниппель ② ①	Лит.	Масса	Масштаб
Разраб.		Попов		22.01.09		А	0,014	2:1
Пров.		Трофимов		22.01.09		Лист	Листов 1	
Т контр.		Николаев		22.01.09		ОАО "Головной институт"ВНИПИЭТ"		
Н контр.		Долгова		28.01.09	Сталь12Х18Н10Т ГОСТ5632-72			
Утв.		Иванов		28.01.09				

Инв. N подл. 09-03061-80 | Подп и дата | Взам инв N | Инв. N дубл. | Подп и дата

Копировал | Формат А4