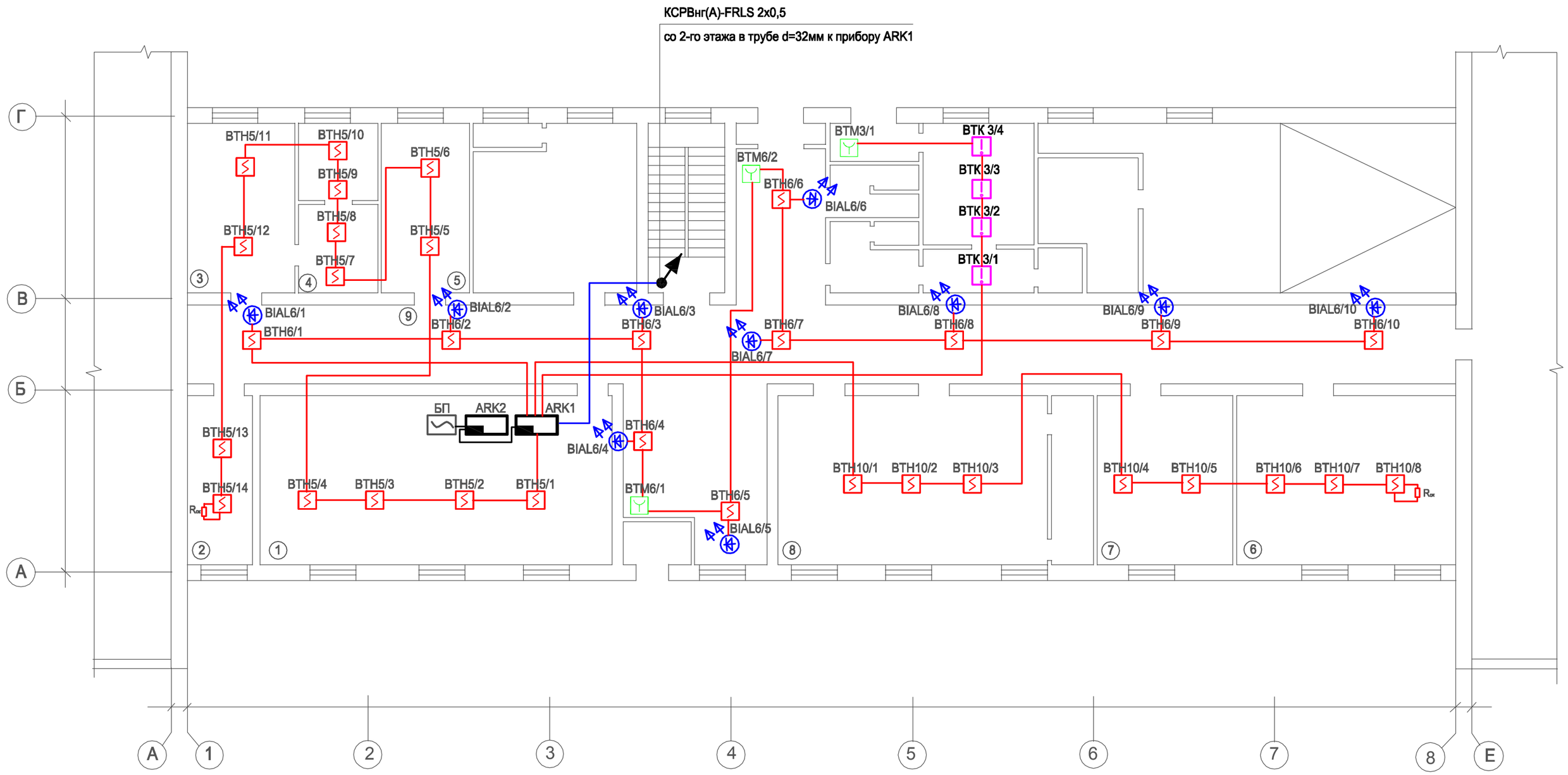

Экспликация помещений

Номер помещения	Наименование	Площадь м²
1	Диспетчерская (МДП)	67,6
2	Склад кислот	10,8
3	Кабинет мастера	20,6
4	Резервное помещение	6,4
5	Резервное помещение	16,2
6	Комната приема пищи	40,4
7	Кабинет дежурного электрика	25,0
8	Мужской гардероб	49,0
9	Коридор	110,1

Примечания:

1. Расположение пожарных извещателей показано условно. Точное месторасположение определить при монтаже.
2. Расстояние между дымовым пожарным извещателем и стеной в диапазоне 0,1-4,5м. при установке извещателей на стенах их следует размещать на расстоянии не менее 0,5м от угла и на расстоянии от перекрытия в пределах от 0,03 до 0,2м.
3. Расстояние от дымового пожарного извещателя до вентиляционных отверстий не менее 1,0 м, до светильников освещения не менее 0,5м.
4.Проводку выполнить в трубе гофрированной за подвесным потолком, где он имеется.
5. Ручные пожарные извещатели установить на высоте 1,5 м. от уровня чистого пола.
6. Опуски к ручным пожарным извещателям выполнить в кабельных каналах.
7. Расположение кабельных трасс показано условно. Точное месторасположение определить при монтаже.

Согласовано

Взам. инв. N

Подп. и дата

Инв. N подп.

Изм.	Кол. уч.	Лист	№ док.	Подп.	Дата
Разраб.		Корепанова			
Проверил		Слипачук			
Н.контр.		Слипачук			
ГИП		Булдаков			

70-07Т-2015-ПС

ООО "Тепловолоканал" ОВЗ. Корпус 906

"Автоматическая пожарная сигнализация и оповещение о пожаре"

Стадия	Лист	Листов
Р	3	

Схема электрическая расположения сетей пожарной сигнализации. План 1 этажа

ЗАО СМНУ-70 г.Глазов

Формат А2