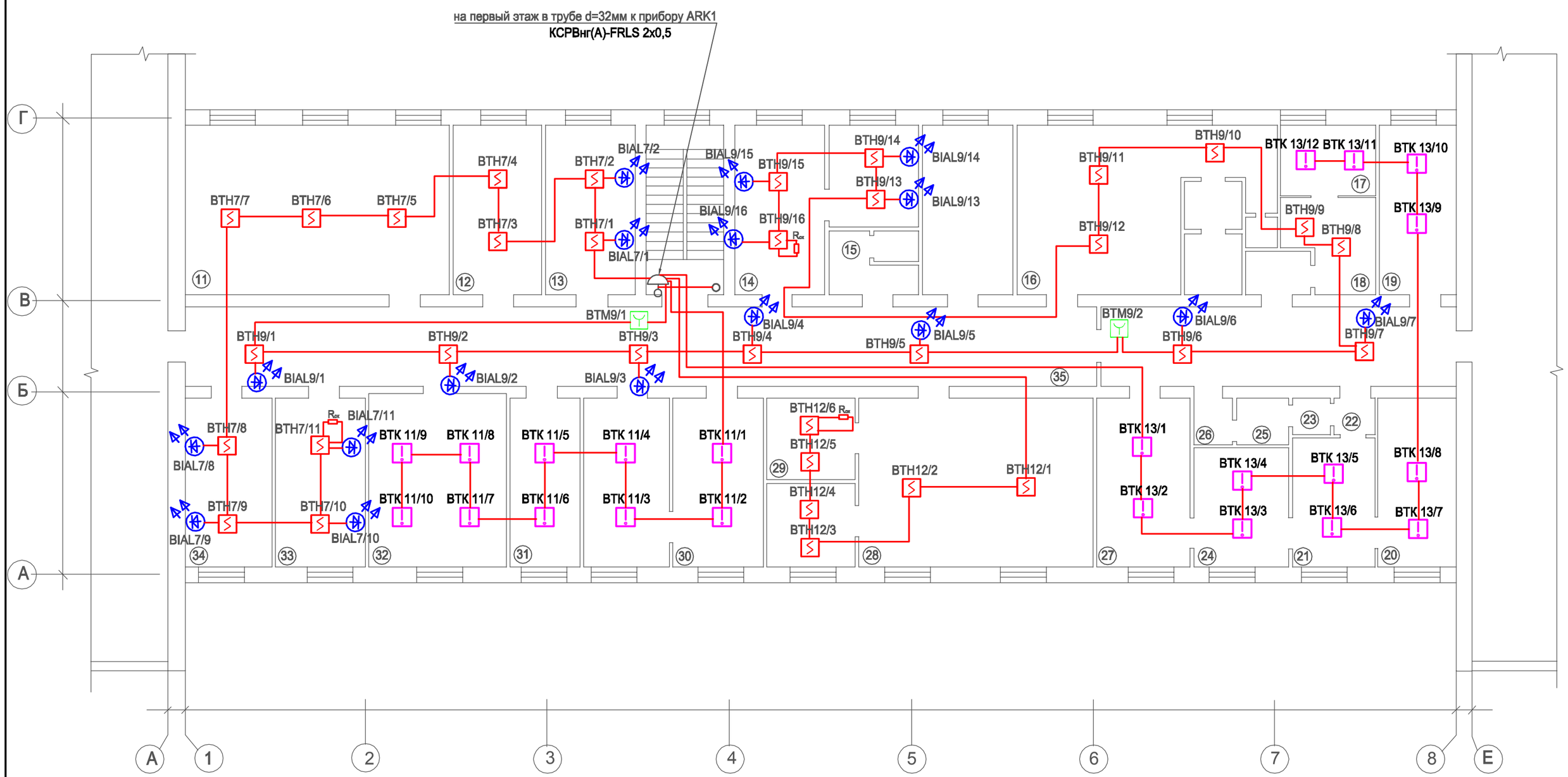

Экспликация помещений

Номер помещения	Наименование	Площадь м²
11	Красный уголок	48,7
12	Кабинет мастера	16,4
13	Кабинет начальника аналитической службы	16,4
14	Комната приема пищи	25,3
15	Санузел	7,1
16	Женский гардероб	34,6
17	Средоварочная	6,7
18	Стерилизационная	11,2
19	Помещение хранения реактивов	14,0
20	Комната для работ с ПБА	14,5
21	Посевная комната	11,7
22	Тамбур-шлюз	1,55
23	Тамбур (раздевальня)	1,6
24	Комната для обеззараживания и стериализации	12,3
25	Душевая	3,2
26	Тамбур(гардеробная после душа)	1,6
27	Моечная	17,1
28	Химическая лаборатория	51,0
29	Весовая	7,9
30	Контрольная лаборатория	32,3
31	Помещение хранения посуды	12,8
32	Приборная	25,3
33	Кабинет начальника участка	16,4
34	Комната мастера	16,4
35	Коридор	145,8

Примечания:

1. Расположение пожарных извещателей показано условно. Точное месторасположение определить при монтаже.
2. Расстояние между дымовым пожарным извещателем и стеной в диапазоне 0,1-4,5м. при установке извещателей на стенах их следует размещать на расстоянии не менее 0,5м от угла и на расстоянии от перекрытия в пределах от 0,03 до 0,2м.
3. Расстояние от дымового пожарного извещателя до вентиляционных отверстий не менее 1,0 м, до светильников освещения не менее 0,5м.
4.Проводку выполнить в трубе гофрированной за подвесным потолком, где он имеется.
5. Ручные пожарные извещатели установить на высоте 1,5 м. от уровня чистого пола.
6. Опуски к ручным пожарным извещателям выполнить в кабельных каналах.
7. Расположение кабельных трасс показано условно. Точное месторасположение определить при монтаже.

Согласовано

Взам. инв. N

Подп. и дата

Инв. N подл.

Изм.	Кол. уч.	Лист	№ док.	Подп.	Дата	70-07Т-2015-ПС			
						ООО "Тепловолоканал" ОВЗ. Корпус 906			
Разраб.		Корепанова				"Автоматическая пожарная сигнализация и оповещение о пожаре"	Стадия	Лист	Листов
Проверил		Слипачук					Р	5	
Н.контр.		Слипачук							
ГИП		Булдаков				Схема электрическая расположения сетей пожарной сигнализации. План 2 этажа	ЗАО СМНУ-70 г.Глазов		

Формат А2